PRODUCT PARTNUMBER
10142333-1XXXXXLF

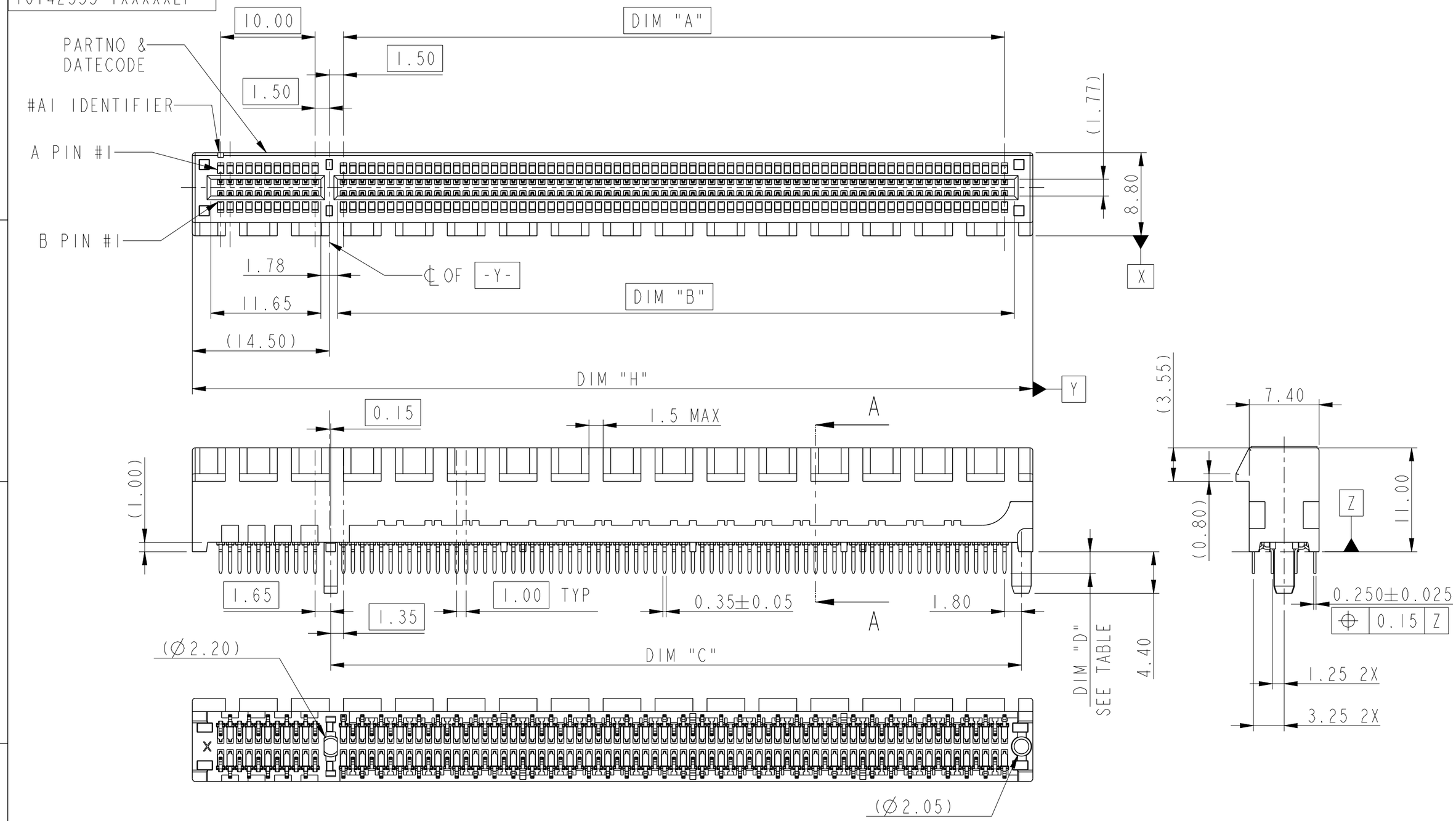

spec ref	-			dr	Cheong, Matthe	2017/09/18	
tolerance std	TOLERANCES UNLESS OTHERWISE SPECIFIED			eng	Cheong, Matthe	2018/09/11	
ISO 406 ISO 1101				chr	-	-	
				appr	Koon-Poh Tay	2018/09/24	
surface -	linear	0.X	±0.3				
		0.XX	±0.20				
		0.XXX	±0.1				
ISO 1302	angular	0°	±2°				

projection | mm | size A3 | scale 1:1 | ecn no ELX-S-31215-1 | rel level **Released** | product family -

Amphenol FCi

title: PCI EXPRESS 4.0
TH Type Ass'y

dwg no 10142333 | rev **C**

cat. no. - | Product - Customer Drw | sheet 1 of 4

© 2016 AFCI

Creo File - REV E - 2016-02-12

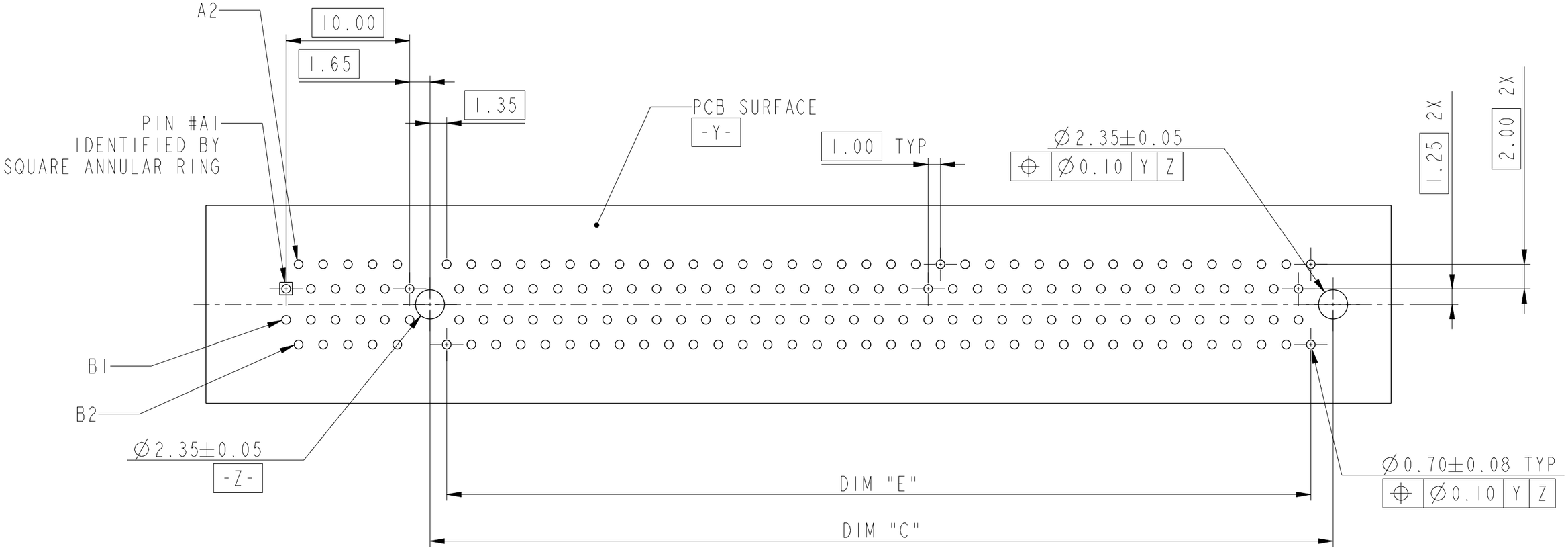

← I/O PANEL DIRECTION

RECOMMENDED PCB LAYOUT

DIMENSIONS					
POSITION	A	B	C	E	H
36	6.00	7.65	9.15	6.00	25.00
64	20.00	21.65	23.15	20.00	39.00
98	37.00	38.65	40.15	37.00	56.00
164	70.00	71.65	73.15	70.00	89.00

spec ref	-	dr	Cheong, Matthe	2017/09/18	projection	mm	size A3 / scale 1:1
tolerance std ISO 406 ISO 1101	TOLERANCES UNLESS OTHERWISE SPECIFIED	eng	Cheong, Matthe	2018/09/11			ecn no ELX-S-31215-1
		chr	-	-			
		appr	Koon-Poh Tay	2018/09/24	product family -		rel level Released
surface - ISO 1302	linear 0.X ±0.3 / 0.XX ±0.20 / 0.XXX ±0.1 / angular 0° ±2°	Amphenol FCi	title PCI EXPRESS 4.0 TH Type Ass'y		dwg no 10142333		rev C
			cat. no. -		Product - Customer Drw		sheet 2 of 4

© 2016 AFCI

CONNECTOR LINK WIDTH	POSITION	N	DIM "G"	DIM "F"	PIN "L"
X1	36	6	8.15	6.00	B17
X4	64	20	22.15	20.00	B31
X8	98	37	39.15	37.00	B48
X16	164	70	72.15	70.00	B81

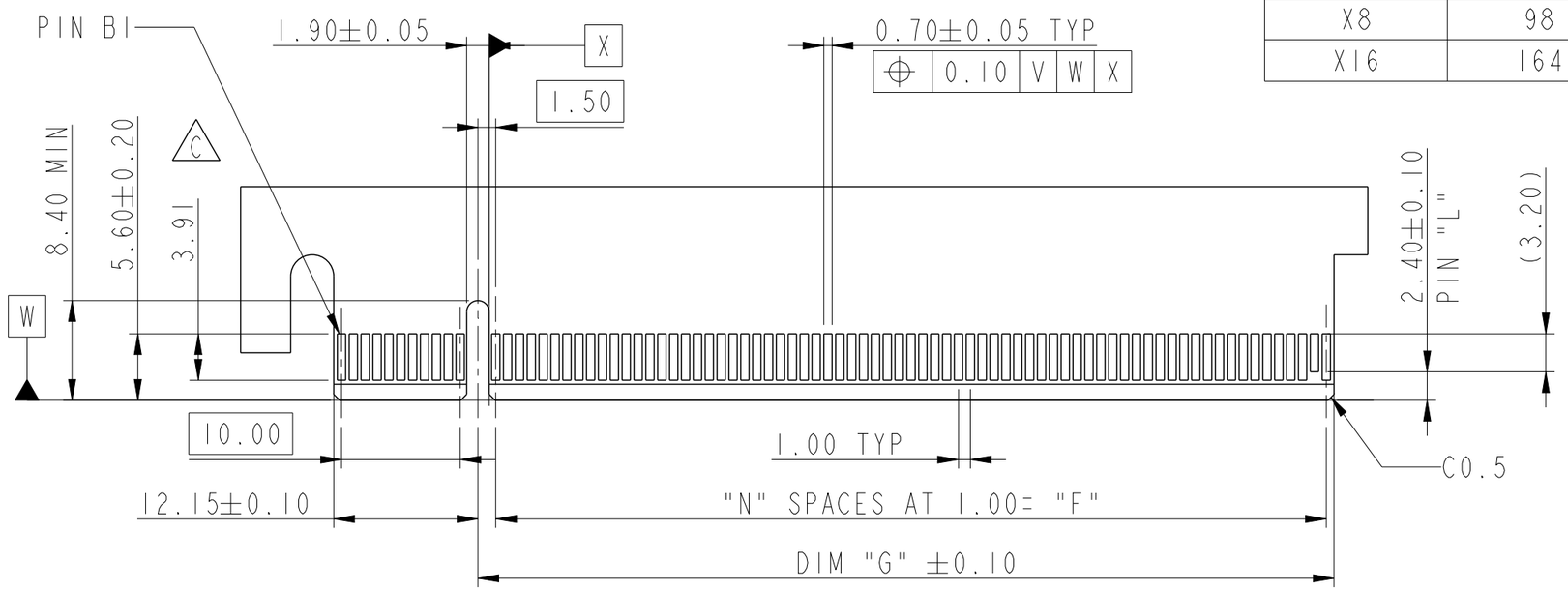

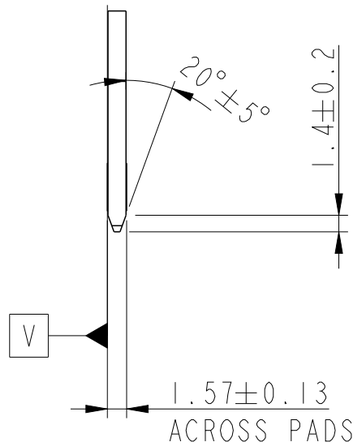

← I/O PANEL DIRECTION
PRIMARY (COMPONENT) SIDE

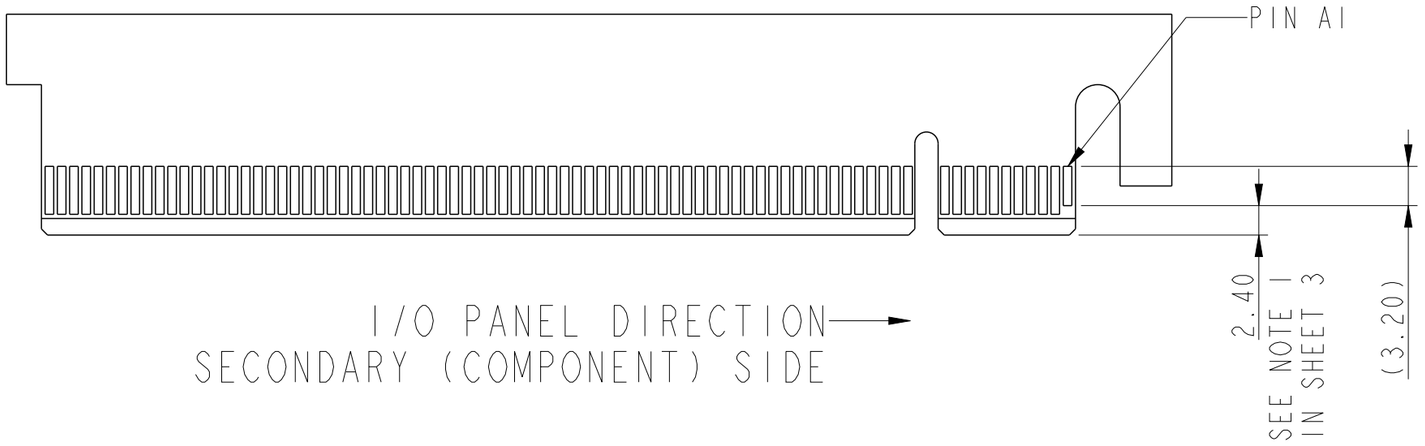

I/O PANEL DIRECTION →
SECONDARY (COMPONENT) SIDE

spec ref -			dr	Cheong, Matthe	2017/09/18	projection	mm
tolerance std ISO 406 ISO 1101	TOLERANCES UNLESS OTHERWISE SPECIFIED		eng	Cheong, Matthe	2018/09/11		
			chr	-	-		
			appr	Koon-Poh Tay	2018/09/24	product family -	
surface - ISO 1302	linear	0.X	±0.3	Amphenol FCi	title PCI EXPRESS 4.0 TH Type Ass'y	dwg no 10142333	rev C
		0.XX	±0.20				
		0.XXX	±0.1				
	angular	0°	±2°		cat. no. -	Product - Customer Drw	sheet 3 of 4

size	A3
scale	1:1
ecn no	ELX-S-31215-1
rel level	Released

Amphenol FCi

© 2016 AFCI

Creo File - REV E - 2016-02-12

PRODUCT NUMBER CODE

10142333-□□□□□□LF

HOUSING COLOUR OPTIONS

1: BLACK

PEGS OPTION

0: PLASTICS PEGS

CONTACT PLATING OPTIONS

0: 50u" Ni UNDERPLATE
30u" Au CONTACT AREA
100u" TIN TAIL AREA
1: 50u" Ni UNDERPLATE
15u" Au CONTACT AREA
100u" TIN TAIL AREA

PACKAGING

M: SOFT TRAY (DIM 317.5 x 235 x 18) WITH KAPTON TAPE, 22MM
Q: HARD TRAY (DIM 323 x 136 x 19) (164 POS) △C

NO. OF POSITION

0: 36 POS
1: 64 POS
2: 98 POS
3: 164 POS

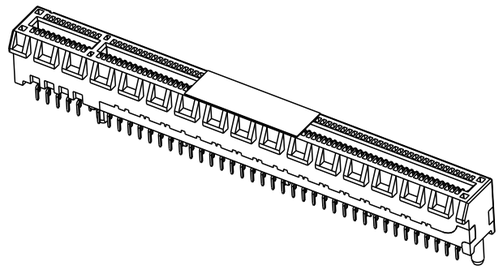

TAIL LENGTH OPTION

	DIM "D"	PCB TICKNESS
0	2.30	1.56
1	3.10	2.36
2	2.54	1.56
3	1.90	1.56

NOTES:

1. MATERIAL:
   HOUSING: HIGH PERFORMANCE RESIN, UL94V-0
   CONTACT: COPPER ALLOY
2. PLATING:
   SEE TABLE
3. PRODUCT SPECIFICATION: GS-12-1406
4. PRODUCT MEETS EUROPEAN UNION DIRECTIVES AND OTHER COUNTRIES REGULATIONS AS DESCRIBED IN GS-22-008
5. DIMENSION APPLIES TO THE TIP OF TERMINAL.
6. DATE CODE B PRINTED ON THIS SURFACE.
   DATE CODE " MMDDYYL", MMDDYY IS ASSEMBLY DATE.
   L IS AFCI PRODUCTION SITE.
   - "M" DENOTES MALAYSIA
7. THE HOUSING WITH WITHSTAND EXPOSURE TO 260° PEAK TEMPERATURE FOR 10SECONDS IN A CONVECTION, INFRA-RED OR VAPOR PHASE REFLOW OVEN

POSITION OF KAPTON TAPE

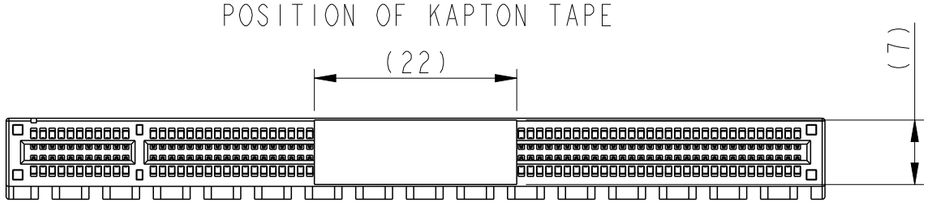

spec ref	-	dr	Cheong, Matthe	2017/09/18	projection	mm	size A3 / scale 1:1
tolerance std ISO 406 ISO 1101	TOLERANCES UNLESS OTHERWISE SPECIFIED	eng	Cheong, Matthe	2018/09/11			ecn no ELX-S-31215-1
		chr	-	-			
		appr	Koon-Poh Tay	2018/09/24	product family	-	rel level Released
surface - ISO 1302	linear 0.X ±0.3; 0.XX ±0.20; 0.XXX ±0.1; angular 0° ±2°	Amphenol FCi	title PCI EXPRESS 4.0 TH Type Ass'y		dwg no 10142333		rev C
			cat. no. -		Product - Customer Drw		sheet 4 of 4

© 2016 AFCI

ООО «ЛайфЭлектроникс» “LifeElectronics” LLC

ИНН 7805602321 КПП 780501001 Р/С 40702810122510004610 ФАКБ "АБСОЛЮТ БАНК" (ЗАО) в г.Санкт-Петербурге К/С 30101810900000000703 БИК 044030703

Компания «Life Electronics» занимается поставками электронных компонентов импортного и отечественного производства от производителей и со складов крупных дистрибьюторов Европы, Америки и Азии.

С конца 2013 года компания активно расширяет линейку поставок компонентов по направлению коаксиальный кабель, кварцевые генераторы и конденсаторы (керамические, пленочные, электролитические), за счёт заключения дистрибьюторских договоров

Мы предлагаем:

- *Конкурентоспособные цены и скидки постоянным клиентам.*
- *Специальные условия для постоянных клиентов.*
- *Подбор аналогов.*
- *Поставку компонентов в любых объемах, удовлетворяющих вашим потребностям.*

- *Приемлемые сроки поставки, возможна ускоренная поставка.*
- *Доставку товара в любую точку России и стран СНГ.*
- *Комплексную поставку.*
- *Работу по проектам и поставку образцов.*
- *Формирование склада под заказчика.*

- *Сертификаты соответствия на поставляемую продукцию (по желанию клиента).*
- *Тестирование поставляемой продукции.*
- *Поставку компонентов, требующих военную и космическую приемку.*
- *Входной контроль качества.*
- *Наличие сертификата ISO.*

В составе нашей компании организован Конструкторский отдел, призванный помогать разработчикам, и инженерам.

Конструкторский отдел помогает осуществить:

- *Регистрацию проекта у производителя компонентов.*
- *Техническую поддержку проекта.*
- *Защиту от снятия компонента с производства.*
- *Оценку стоимости проекта по компонентам.*
- *Изготовление тестовой платы монтаж и пусконаладочные работы.*

Тел: +7 (812) 336 43 04 (многоканальный)
Email: org@lifeelectronics.ru

www.lifeelectronics.ru