RADIALL® COAXIAL CONNECTORS

TECHNICAL DATA

R144.017.000

Issue : 9128

SERIES: TNC 75

STRAIGHT CABLE PLUG-CLAMP TYPE CABLE 8/75

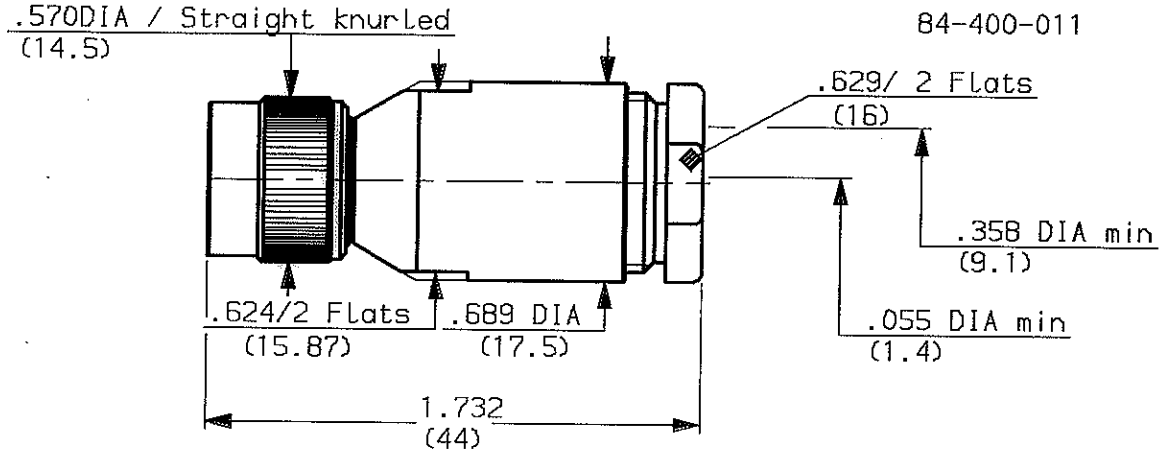

weight oz (g)

CABLES : RG6 KX50

CHARACTERISTICS

NOMINAL IMPEDANCE	75	Ω
FREQUENCY RANGE	0-1.5	GHz
TEMPERATURE RATING	-65/+165	°C
VSWR	AD	Max
RF INSERTION LOSS	AD	√F dB Maxi
VOLTAGE RATING	500	Vrms Maxi
DIELECTRIC WITHSTANDING VOLTAGE	1500	Vrms mini
INSULATION RESISTANCE	5000	MΩ mini
HERMETIC SEAL	NA	cc/s - Atm.cm3/s
LEAKAGE (pressurized only)	NA	psi - MPa
-		
-		

STANDARDISATION

CECC 22200/TNC
CEI 169-17/TNC
MIL STD348-313/TNC
-
-

CABLE RETENTION	39.16 178	Lb mini N
CENTER CONTACT RETENTION		
Axial force - mating end	5.984 27.2	Lb mini N
Axial force - opposite end	5.984 27.2	Lb mini N
Torque (Min)	NA -	Inch.oz cm.N
RECOMMENDED TORQUES		
Mating	NA -	Inch.Lb cm.N
Panel nut	NA -	Inch.Lb cm.N
Clamp nut	39.825 450	Inch.Lb cm.N

CONSTRUCTION

CONNECTOR PARTS	MATERIALS	FINISH
BODY	BRASS	NICKEL
OUTER CONTACT	BRASS	NICKEL
CENTER CONTACT	BRASS	GOLD
INSULATORS	PTFE	-
GASKET	SILICONE RUBBER	-
-	-	-
-	-	-
-	-	-
-	-	-

ISSUE	REVISION No	DESCRIPTION	BY	DATE
.	.	.	.	.
.	.	.	.	.
.	.	.	.	.
.	.	.	.	.

Initiated on 10-OCT-90

Superseded on __-__-__

The information given here is subject to change without notice. Design changes may be in order to improve the product.
-
-

RADIALL®

LeLeu

PE 04 ANG

RADIALL® COAXIAL department

TECHNICAL DATA M15

R144.017.000

Issue : 9140

Page 02/02

SERIES: TNC

MOUNTING INSTRUCTIONS

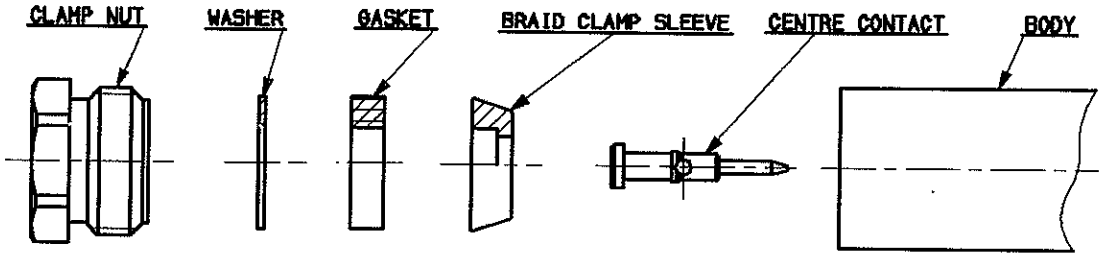

(1)

1-1 Strip the cable .

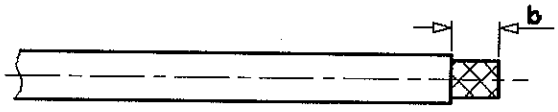

Stripping	a	b	c	d	e
inch	.118	.393	-	-	.138
mm	-	-	-	-	-

(2)

2-1 Slide the clamp nut, the washer and the gasket onto the cable .

2-2 Slide clamp braid sleeve over braid .

2-3 Fold back braid and trim off surplus braid .

2-4 Trim back dielectric as shown .

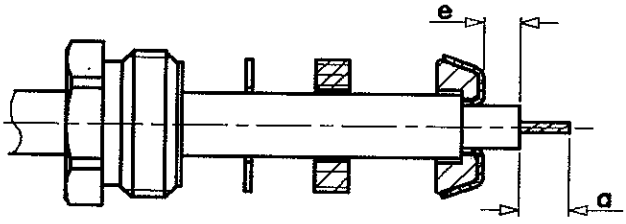

(3)

3-1 Solder the cable inner conductor into centre contact .

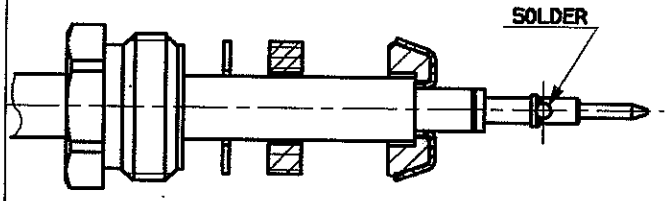

(4)

4-1 Screw sub-assembly into the connector body .
Recommended coupling torque
39.825 in.lb

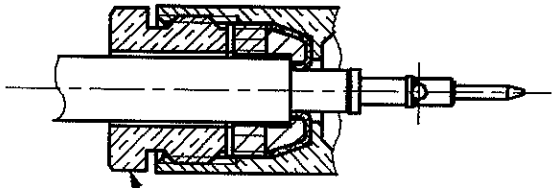

Hex. : .63 /flats

ISSUE	REVISION No	DESCRIPTION	BY	DATE

Initiated on 2 OCT 91

Superseded on __-__-__

The information given here is subject to change without notice. Design changes may be in order to improve the product.

RADIALL®

ООО «ЛайфЭлектроникс» “LifeElectronics” LLC

ИНН 7805602321 КПП 780501001 Р/С 40702810122510004610 ФАКБ "АБСОЛЮТ БАНК" (ЗАО) в г.Санкт-Петербурге К/С 30101810900000000703 БИК 044030703

Компания «Life Electronics» занимается поставками электронных компонентов импортного и отечественного производства от производителей и со складов крупных дистрибьюторов Европы, Америки и Азии.

С конца 2013 года компания активно расширяет линейку поставок компонентов по направлению коаксиальный кабель, кварцевые генераторы и конденсаторы (керамические, пленочные, электролитические), за счёт заключения дистрибьюторских договоров

Мы предлагаем:

- *Конкурентоспособные цены и скидки постоянным клиентам.*
- *Специальные условия для постоянных клиентов.*
- *Подбор аналогов.*
- *Поставку компонентов в любых объемах, удовлетворяющих вашим потребностям.*

- *Приемлемые сроки поставки, возможна ускоренная поставка.*
- *Доставку товара в любую точку России и стран СНГ.*
- *Комплексную поставку.*
- *Работу по проектам и поставку образцов.*
- *Формирование склада под заказчика.*

- *Сертификаты соответствия на поставляемую продукцию (по желанию клиента).*
- *Тестирование поставляемой продукции.*
- *Поставку компонентов, требующих военную и космическую приемку.*
- *Входной контроль качества.*
- *Наличие сертификата ISO.*

В составе нашей компании организован Конструкторский отдел, призванный помогать разработчикам, и инженерам.

Конструкторский отдел помогает осуществить:

- *Регистрацию проекта у производителя компонентов.*
- *Техническую поддержку проекта.*
- *Защиту от снятия компонента с производства.*
- *Оценку стоимости проекта по компонентам.*
- *Изготовление тестовой платы монтаж и пусконаладочные работы.*

Тел: +7 (812) 336 43 04 (многоканальный)
Email: org@lifeelectronics.ru

www.lifeelectronics.ru