THIS COPY IS PROVIDED ON A RESTRICTED BASIS AND IS NOT TO BE USED IN ANY WAY DETRIMENTAL TO THE INTERESTS OF PANDUIT CORP.

PART NO.	"A" MIN.	"B"	"C"	"D"	MATERIAL	COLOR
T038X000YP1	100 [30.5]	1.000 [25.4]	0.3125 [7.94]	0.375 [9.5]	GMY4-HT	WHITE
T050X000YP1	100 [30.5]	1.000 [25.4]	0.25 [6.35]	0.5 [12.5]	GMY4-HT	WHITE

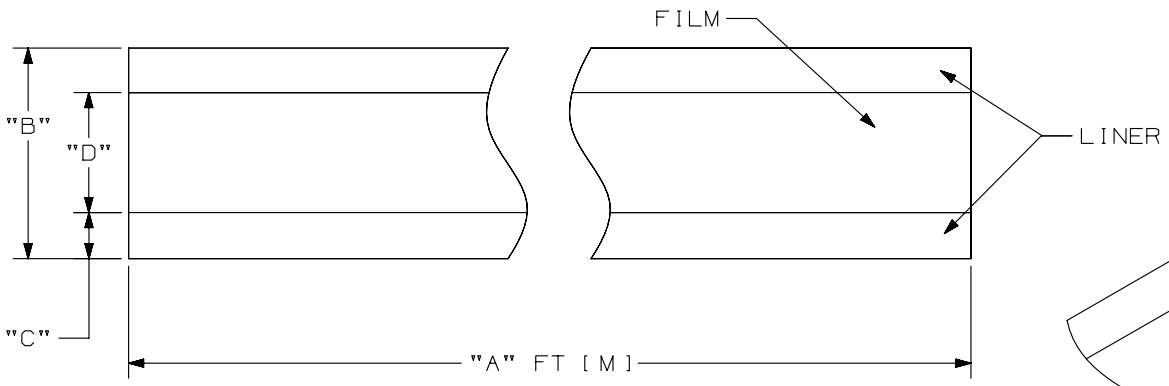

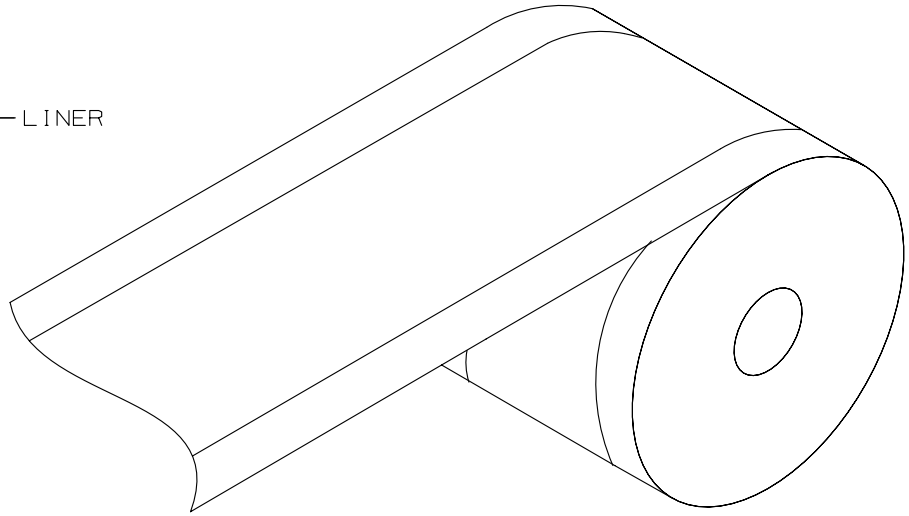

NOTES:
1. RIBBON RESIN RECOMMENDED
2. [ ] DENOTE METRIC DIMENSIONS

REV	DATE	BY	CHK	APR	DESCRIPTION	ECN
1	4/23/13	MIFT			ADDED 3/8 INCH TAPE INFORMATION	00822
0	5/16/12	JHAC			DRAWING RELEASE	6785

TITLE
3/8 INCH AND 1/2 INCH SUPER-TACK POLYESTER TAPES
CUSTOMER DRAWING

ITEM REVISION NAME: 12I043AA/02

DATASET FILE NAME: 12I043AA/02_C10989/02

PANDUIT™

UNLESS OTHERWISE SPECIFIED, DIMENSIONAL TOLERANCES ARE: IN [mm]
.x ± .15 [3.81] .xxx ± .064 [.163]
.xx ± .1 [2.54] ANGLES ± 5 °
THIRD ANGLE PROJECTION

MATERIAL:

DRAWING NUMBER: C10989

DRAWN BY	DATE	CHK	SCALE	SHT 1 OF 1	SIZE
JHAC	5/16/12		NTS		A

D10100DA/12

ООО «ЛайфЭлектроникс» “LifeElectronics” LLC

ИНН 7805602321 КПП 780501001 Р/С 40702810122510004610 ФАКБ "АБСОЛЮТ БАНК" (ЗАО) в г.Санкт-Петербурге К/С 30101810900000000703 БИК 044030703

Компания «Life Electronics» занимается поставками электронных компонентов импортного и отечественного производства от производителей и со складов крупных дистрибьюторов Европы, Америки и Азии.

С конца 2013 года компания активно расширяет линейку поставок компонентов по направлению коаксиальный кабель, кварцевые генераторы и конденсаторы (керамические, пленочные, электролитические), за счёт заключения дистрибьюторских договоров

Мы предлагаем:

- *Конкурентоспособные цены и скидки постоянным клиентам.*
- *Специальные условия для постоянных клиентов.*
- *Подбор аналогов.*
- *Поставку компонентов в любых объемах, удовлетворяющих вашим потребностям.*

- *Приемлемые сроки поставки, возможна ускоренная поставка.*
- *Доставку товара в любую точку России и стран СНГ.*
- *Комплексную поставку.*
- *Работу по проектам и поставку образцов.*
- *Формирование склада под заказчика.*

- *Сертификаты соответствия на поставляемую продукцию (по желанию клиента).*
- *Тестирование поставляемой продукции.*
- *Поставку компонентов, требующих военную и космическую приемку.*
- *Входной контроль качества.*
- *Наличие сертификата ISO.*

В составе нашей компании организован Конструкторский отдел, призванный помогать разработчикам, и инженерам.

Конструкторский отдел помогает осуществить:

- *Регистрацию проекта у производителя компонентов.*
- *Техническую поддержку проекта.*
- *Защиту от снятия компонента с производства.*
- *Оценку стоимости проекта по компонентам.*
- *Изготовление тестовой платы монтаж и пусконаладочные работы.*

Тел: +7 (812) 336 43 04 (многоканальный)
Email: org@lifeelectronics.ru

www.lifeelectronics.ru