NOTES:

1. ELECTRICAL SPECIFICATIONS:
   CENTER FREQUENCY (Fo) = 471.25 MHz
   3 dB BANDWIDTH: 5±1 MHz @ 3 dBc (REFERENCE ONLY)
   INSERTION LOSS = 2.5 dB MIN, 4.5 dB MAX
   I. L. VARIATION = +0.5 dB MAX OVER 20°C TO −20°C
   I. L. VARIATION = −0.8 dB MAX OVER 20°C TO +85°C (1)
   R. L. = 7.5 dB MIN @ C.F. ±1 MHz AT −20°C TO +85°C
   RIPPLE = 0.25 dB MAX WITHIN ±0.5 MHz OF Fo
   VSWR = 2:1 MAX OVER C.F. ±1 MHz (IN/OUT)
   ATTENUATION: @ Fo: ±5.8 MHz @ 18.0 dBc MIN
   @ Fo: ±12.0 MHz @ 28.0 dBc MIN
   @ Fo: ±18.0 MHz @ 45.0 dBc MIN
   IMPEDANCE: 75 OHMS IN/OUT

2. ENVIRONMENTAL SPECIFICATIONS:
   OPERATING TEMPERATURE: −40° TO +85°C
   STORAGE TEMPERATURE: −40° TO +90°C

REVISIONS

REV	DESCRIPTION	DATE	APPROVED
0	INITIAL RELEASE PER ECN05336	8/17/05	CH
1	ADDED TO SPECIFICATIONS PER ECN05767, MY, 7/10/06	7/10/06	CH
2	CHGED SHLD DIM PER ECN06642, MY, 9/08/08	9/08/08	FG

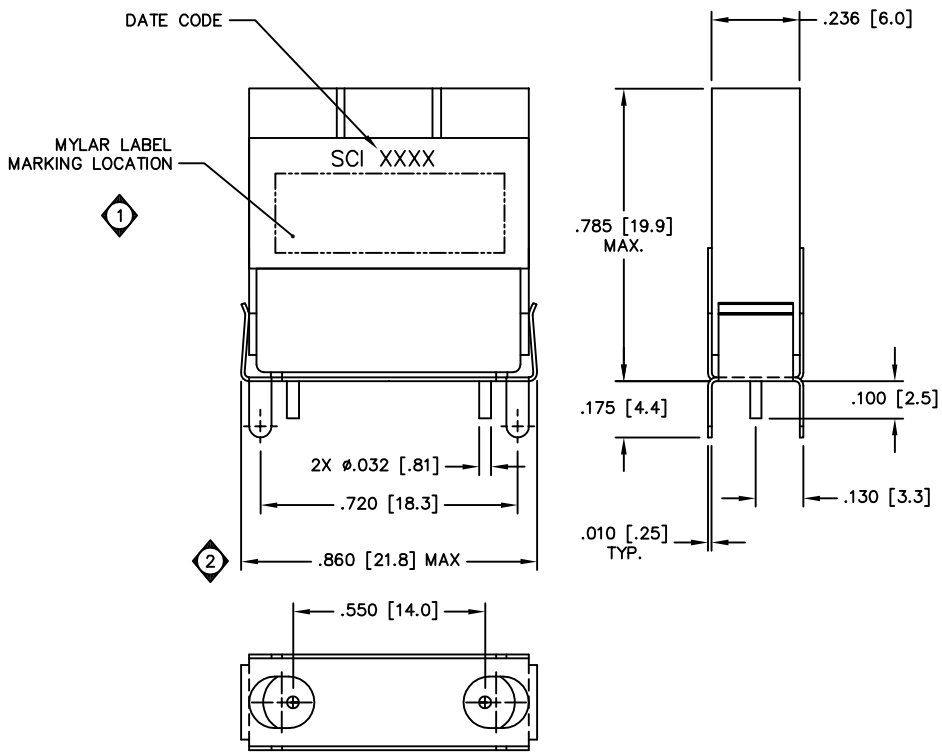

UNLESS OTHERWISE SPECIFIED
ALL DIMENSIONS ARE IN INCHES
DIMENSIONS APPLY AFTER PLATING
INTERPRET DIM. AND TOL. PER
ASME Y14.5M − 1994
TOLERANCES:
.XX±.02 .XXX±.005 ∠ ±.50°
BREAK ALL SHARP EDGES AND DEBURR

DRAWN	L. SLUTSKY	08/17/05
CHECKED		
ENG.	C.HUMMER	08/17/05
MAN.	–	–
Q.C.	–	–
APPROVED		

All technical information and the design disclosure in this drawing or in any accompanying technical data was originated by and is the property of Spectrum Microwave, Inc. All patent, proprietary, design, manufacturing, reproduction, use and sales rights in any information disclosed herein are reserved by Spectrum Microwave, Inc. No right or license to use any such information for any purpose other than as agreed to by Spectrum Microwave, Inc. is prohibited without written permission of Spectrum Microwave, Inc.

Spectrum Microwave, Inc.
COLUMBIA, MARYLAND USA

SALES DRAWING,
BPF3−0471−001LA

SIZE	CAGE CODE	DRAWING NO.	REV
C	67195	STO−5202	2

SCALE 4/1 | DO NOT SCALE PRINTS | SHEET 1 OF 1

STO−5202

F−0010, REV A, 11/4/99

ООО «ЛайфЭлектроникс» “LifeElectronics” LLC

ИНН 7805602321 КПП 780501001 Р/С 40702810122510004610 ФАКБ "АБСОЛЮТ БАНК" (ЗАО) в г.Санкт-Петербурге К/С 30101810900000000703 БИК 044030703

Компания «Life Electronics» занимается поставками электронных компонентов импортного и отечественного производства от производителей и со складов крупных дистрибьюторов Европы, Америки и Азии.

С конца 2013 года компания активно расширяет линейку поставок компонентов по направлению коаксиальный кабель, кварцевые генераторы и конденсаторы (керамические, пленочные, электролитические), за счёт заключения дистрибьюторских договоров

Мы предлагаем:

- *Конкурентоспособные цены и скидки постоянным клиентам.*
- *Специальные условия для постоянных клиентов.*
- *Подбор аналогов.*
- *Поставку компонентов в любых объемах, удовлетворяющих вашим потребностям.*

- *Приемлемые сроки поставки, возможна ускоренная поставка.*
- *Доставку товара в любую точку России и стран СНГ.*
- *Комплексную поставку.*
- *Работу по проектам и поставку образцов.*
- *Формирование склада под заказчика.*

- *Сертификаты соответствия на поставляемую продукцию (по желанию клиента).*
- *Тестирование поставляемой продукции.*
- *Поставку компонентов, требующих военную и космическую приемку.*
- *Входной контроль качества.*
- *Наличие сертификата ISO.*

В составе нашей компании организован Конструкторский отдел, призванный помогать разработчикам, и инженерам.

Конструкторский отдел помогает осуществить:

- *Регистрацию проекта у производителя компонентов.*
- *Техническую поддержку проекта.*
- *Защиту от снятия компонента с производства.*
- *Оценку стоимости проекта по компонентам.*
- *Изготовление тестовой платы монтаж и пусконаладочные работы.*

Тел: +7 (812) 336 43 04 (многоканальный)
Email: org@lifeelectronics.ru

www.lifeelectronics.ru