High Voltage C0G Dielectric

Electronic Components
KEMET
CHARGED.

Sample Kit Contents

KEMET Part Number	Case Size	Capacitance	Cap Tolerance	Rated Voltage	T Thickness	Dielectric	Quantity
	EIA/Metric	pF	%	VDC	mm		
C0805C689JCGACTU	0805/2012	6.8	±5	500	1.25 ±0.15	C0G	50
C0805C390JCGACTU	0805/2012	39	±5	500	1.25 ±0.15	C0G	50
C0805C470JDGACTU	0805/2012	47	±5	1000	1.25 ±0.15	C0G	50
C0805C101JCGACTU	0805/2012	100	±5	500	1.25 ±0.15	C0G	50
C0805C121JDGACTU	0805/2012	120	±5	1000	1.25 ±0.15	C0G	50
C0805C241JCGACTU	0805/2012	240	±5	500	1.25 ±0.15	C0G	50
C1206C330JDGACTU	1206/3216	33	±5	1000	1.60 ±0.15	C0G	50
C1206C181JGGACTU	1206/3216	180	±5	2000	1.60 ±0.15	C0G	50
C1206C391JFGACTU	1206/3216	390	±5	1500	1.60 ±0.15	C0G	50
C1206C681JDGACTU	1206/3216	680	±5	1000	1.60 ±0.15	C0G	50
C1206C821JBGACTU	1206/3216	820	±5	630	1.20 ±0.15	C0G	50
C1206C102JBGACTU	1206/3216	1000	±5	630	1.20 ±0.15	C0G	50
C1210C471JGGACTU	1210/3225	470	±5	2000	2.50 ±0.30	C0G	50
C1210C681JFGACTU	1210/3225	680	±5	1500	2.50 ±0.30	C0G	50
C1210C272JCGACTU	1210/3225	2700	±5	500	2.50 ±0.30	C0G	50
C1210C332JCGACTU	1210/3225	3300	±5	500	2.50 ±0.30	C0G	50
C1808C121JHGACTU	1808/4520	120	±5	3000	1.60 ±0.15	C0G	50
C1808C221JZGACTU	1808/4520	220	±5	2500	2.00 ±0.15	C0G	50
C1812C471JGGACTU	1812/4532	470	±5	2000	1.60 ±0.20	C0G	25
C1812C102JDGACTU	1812/4532	1000	±5	1000	1.40 ±0.15	C0G	25
C1812C222JDGACTU	1812/4532	2200	±5	1000	1.60 ±0.20	C0G	25
C2220C331JFGACTU	2220/5650	330	±5	1500	1.40 ±0.15	C0G	25
C2220C102JCGACTU	2220/5650	1000	±5	500	1.40 ±0.15	C0G	25
C2220C472JDGACTU	2220/5650	4700	±5	1000	1.60 ±0.20	C0G	25

Dimensions – Millimeters (Inches)

Case Size (in.)	Case Size (mm)	L Length	W Width	T Thickness	B Bandwidth	S Separation Minimum	Mounting Technique
0805	2012	2.00 (.079) ±0.20 (.008)	1.25 (.049) ±0.20 (.008)	See Table Above	0.50 (0.02) ±0.25 (.010)	0.75 (.030)	Solder Wave or Solder Reflow
1206	3216	3.20 (.126) ±0.20 (.008)	1.60 (.063) ±0.20 (.008)		0.50 (0.02) ±0.25 (.010)	N/A	
1210	3225	3.20 (.126) ±0.20 (.008)	2.50 (.098) ±0.20 (.008)		0.50 (0.02) ±0.25 (.010)		Solder Reflow Only
1808	4520	4.70 (.185) ±0.50 (.020)	2.00 (.079) ±0.20 (.008)		0.60 (.024) ±0.35 (.014)		
1812	4532	4.50 (.177) ±0.30 (.012)	3.20 (.126) ±0.30 (.012)		0.60 (.024) ±0.35 (.014)		
2220	5650	5.70 (.224) ±0.40 (.016)	5.00 (.197) ±0.40 (.016)		0.60 (.024) ±0.35 (.014)		

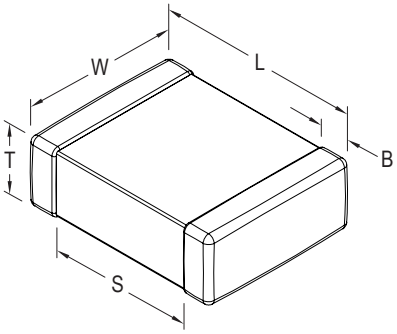

© KEMET Electronics Corporation • P.O. Box 5928 • Greenville, SC 29606 (864) 963-6300 • www.kemet.com

ООО «ЛайфЭлектроникс» “LifeElectronics” LLC

ИНН 7805602321 КПП 780501001 Р/С 40702810122510004610 ФАКБ "АБСОЛЮТ БАНК" (ЗАО) в г.Санкт-Петербурге К/С 30101810900000000703 БИК 044030703

Компания «Life Electronics» занимается поставками электронных компонентов импортного и отечественного производства от производителей и со складов крупных дистрибьюторов Европы, Америки и Азии.

С конца 2013 года компания активно расширяет линейку поставок компонентов по направлению коаксиальный кабель, кварцевые генераторы и конденсаторы (керамические, пленочные, электролитические), за счёт заключения дистрибьюторских договоров

Мы предлагаем:

- *Конкурентоспособные цены и скидки постоянным клиентам.*
- *Специальные условия для постоянных клиентов.*
- *Подбор аналогов.*
- *Поставку компонентов в любых объемах, удовлетворяющих вашим потребностям.*

- *Приемлемые сроки поставки, возможна ускоренная поставка.*
- *Доставку товара в любую точку России и стран СНГ.*
- *Комплексную поставку.*
- *Работу по проектам и поставку образцов.*
- *Формирование склада под заказчика.*

- *Сертификаты соответствия на поставляемую продукцию (по желанию клиента).*
- *Тестирование поставляемой продукции.*
- *Поставку компонентов, требующих военную и космическую приемку.*
- *Входной контроль качества.*
- *Наличие сертификата ISO.*

В составе нашей компании организован Конструкторский отдел, призванный помогать разработчикам, и инженерам.

Конструкторский отдел помогает осуществить:

- *Регистрацию проекта у производителя компонентов.*
- *Техническую поддержку проекта.*
- *Защиту от снятия компонента с производства.*
- *Оценку стоимости проекта по компонентам.*
- *Изготовление тестовой платы монтаж и пусконаладочные работы.*

Тел: +7 (812) 336 43 04 (многоканальный)
Email: org@lifeelectronics.ru

www.lifeelectronics.ru