| REVISIONS | | | |
|---|---|---|---|
| REV | DESCRIPTION | DATE | APPROVED |
| 01 0 | RELEASED | N.C. 7/21/95 | PCV 7/28/95 |

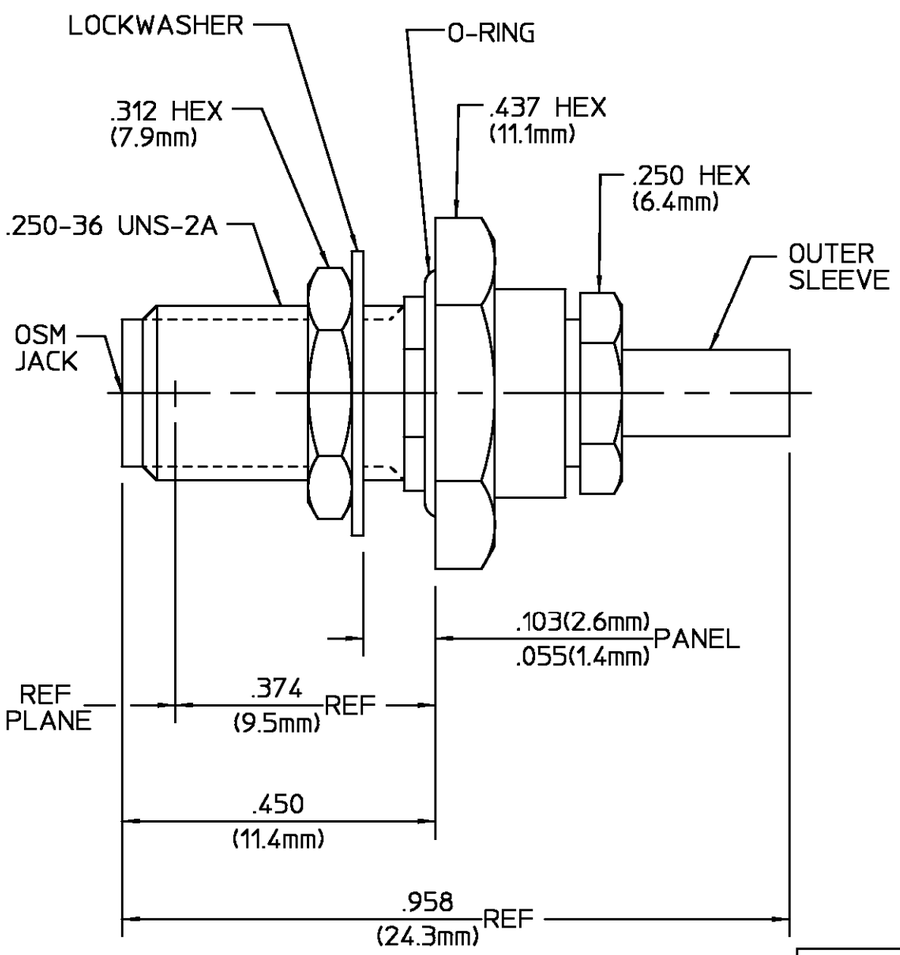


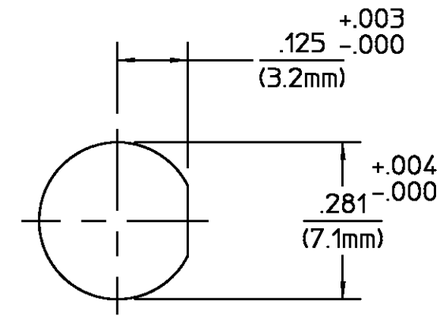


RECOMMENDED MOUNTING HOLE

| COMPONENT | MATERIAL | FINISH |
|---|---|---|
| HOUSING<br>CLAMP NUT<br>MOUNTING NUT<br>LOCKWASHER | STAINLESS STEEL PER ASTM-A484 AND ASTM-A582, TYPE 303 | PASSIVATE PER ASTM A380 |
| SLEEVE | STAINLESS STEEL PER ASTM-A484 AND ASTM-A582, TYPE 303 | GOLD PLATE PER MIL-G-45204 |
| DIELECTRIC | TFE FLUOROCARBON PER MIL-P-19468 AND FED SPEC L-P-403 | N/A |
| DIELECTRIC | NYLON | N/A |
| CENTER CONTACT | BERYLLIUM COPPER PER QQ-C-530, ALLOY 173 | GOLD PLATE PER MIL-G-45204 |
| FERRULE | SOFT COPPER ALLOY | GOLD PLATE PER MIL-G-45204 |
| O-RING | SILICONE RUBBER PER ZZ-R-765 | N/A |

NOTES:

1. DESIGNED FOR USE WITH RG-178/U CABLE
2. CAPTURED CENTER CONTACT

| CABLE ENTRY DIAMETER MINIMUM | |
|---|---|
| FERRULE | .099 |
| SLEEVE | .036 |
| DIELECTRIC | .021 |
| CONTACT | .021 |

UNLESS OTHERWISE SPECIFIED DIMENSIONS ARE IN INCHES
TOLERANCE ON
FRAC. ± 1/64 DEC. ±.005 ANGLES ± 1°

These drawings and specifications are the property of M/A COM Incorporated and shall not be reproduced or copied or used in whole or in part as the basis for the manufacture or sale of item(s) without written permission.

DRAWN BY N. CARTER DATE 07/21/95
CHECKED BY
APP'D BY PCV 7/28/95

USE ASS'Y PROCEDURE

NO. A.P. 408-04924 (20-538)

AMP Incorporated
140 Fourth Avenue
Waltham, MA 02451-7599

TITLE
SMA BULKHEAD FEEDTHRU CABLE JACK
CRIMP ATTACH. M39012/59-3025 CAT.C

| SIZE | CODE IDENT NO. | | REV |
|---|---|---|---|
| B | 26805 | 2034-8025-92 | 01 0 |
| SCALE 5:1 | | | SHEET 1 OF 1 |

CUSTOMER DRAWING

AMP PART # 1051992-1
SHEET 1 OF 1 REV A

ООО «ЛайфЭлектроникс» “LifeElectronics” LLC

ИНН 7805602321 КПП 780501001 Р/С 40702810122510004610 ФАКБ "АБСОЛЮТ БАНК" (ЗАО) в г.Санкт-Петербурге К/С 30101810900000000703 БИК 044030703

*Компания «Life Electronics» занимается поставками электронных компонентов импортного и отечественного производства от производителей и со складов крупных дистрибьюторов Европы, Америки и Азии.*

*С конца 2013 года компания активно расширяет линейку поставок компонентов по направлению коаксиальный кабель, кварцевые генераторы и конденсаторы (керамические, пленочные, электролитические), за счёт заключения дистрибьюторских договоров*

*Мы предлагаем:*

- *Конкурентоспособные цены и скидки постоянным клиентам.*
- *Специальные условия для постоянных клиентов.*
- *Подбор аналогов.*
- *Поставку компонентов в любых объемах, удовлетворяющих вашим потребностям.*

- *Приемлемые сроки поставки, возможна ускоренная поставка.*
- *Доставку товара в любую точку России и стран СНГ.*
- *Комплексную поставку.*
- *Работу по проектам и поставку образцов.*
- *Формирование склада под заказчика.*

- *Сертификаты соответствия на поставляемую продукцию (по желанию клиента).*
- *Тестирование поставляемой продукции.*
- *Поставку компонентов, требующих военную и космическую приемку.*
- *Входной контроль качества.*
- *Наличие сертификата ISO.*

*В составе нашей компании организован Конструкторский отдел, призванный помогать разработчикам, и инженерам.*

*Конструкторский отдел помогает осуществить:*

- *Регистрацию проекта у производителя компонентов.*
- *Техническую поддержку проекта.*
- *Защиту от снятия компонента с производства.*
- *Оценку стоимости проекта по компонентам.*
- *Изготовление тестовой платы монтаж и пусконаладочные работы.*

*Тел: +7 (812) 336 43 04 (многоканальный)*
*Email: org@lifeelectronics.ru*

***www.lifeelectronics.ru***