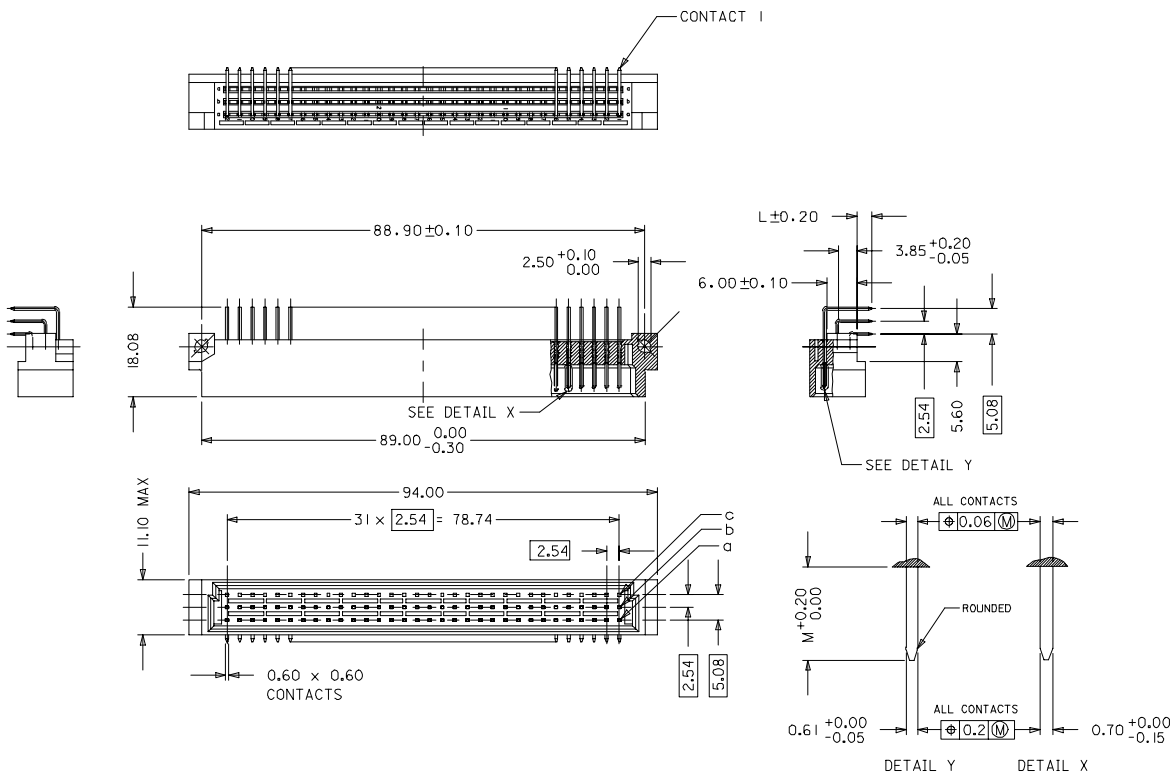


## WITH MOUNTING CLIPS

8:1

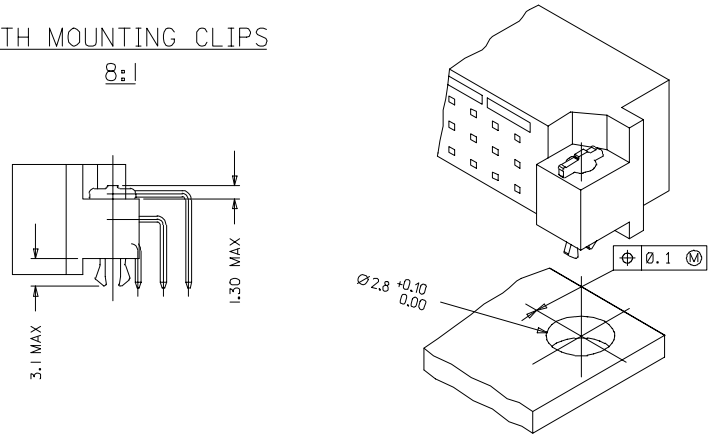


NOTES:

1) MATERIALS: THERMOPLASTIC POLYESTER, GLASS FILLED, UL94V-0. COLOUR: PEBBLE GREY RAL 7032
   TERMINAL - BRASS
   MOUNTING CLIP: STEEL
2) FINISH: CONTACT AREA
   1. PERFORMANCE LEVEL 1: SELECTIVE GOLD (Au), THICKNESS = 1.1 MICROMETER OVER NICKEL, THICKNESS = 1.5 MICROMETER
   2. PERFORMANCE LEVEL 2: SELECTIVE GOLD (Au), THICKNESS = 0.6 MICROMETER OVER NICKEL, THICKNESS = 1.5 MICROMETER
   3. PERFORMANCE LEVEL 3: SELECTIVE GOLD (Au), THICKNESS = 0.3 MICROMETER OVER NICKEL, THICKNESS = 1.5 MICROMETER
   TERMINATION AREA : SELECTIVE TIN - LEAD, THICKNESS = 5 MICROMETER OVER NICKEL, THICKNESS = 1.5 MICROMETER OVERALL
3) MOUNTING CLIP:-
   TIN (Sn), THICKNESS = 5-10 MICROMETER,
   OVER NICKEL (Ni), THICKNESS = 2.5 MICROMETER
4) FOR NON MOUNTING CLIP OPTION, CONNECTOR TO BE SECURED WITH
   RIVETS: 2 TUBULAR RIVETS 2.5 x 0.3 ... DIN 7340
   SCREWS: 2 CHEESEHEAD SCREWS M2.5 x .... DIN 84 AND 2 HEXAGONAL NUTS M2.5 DIN 934
5) STANDARD MARKING : MOLEX, MATERIAL NUMBER, BATCH CODE
6) CUT FACE OF TIP WITHOUT PLATING PERMITTED
7) PRODUCT SPECIFICATION PS : 85003-0001

## RECOMMENDED PCB LAYOUT
## COMPONENT SIDE

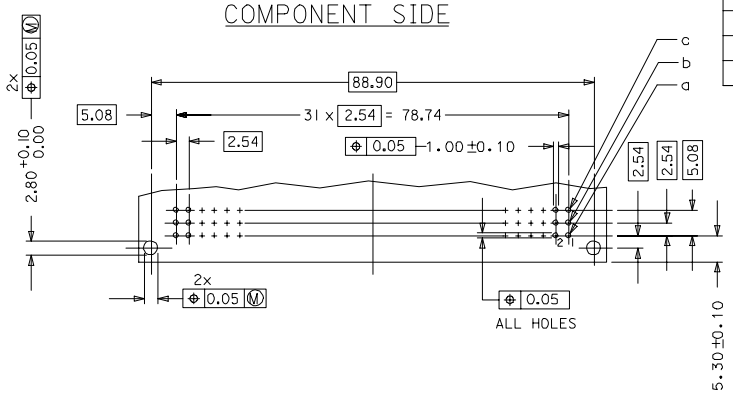


| | | |
|---|---|---|
| LMFB | CONTACTS | 4.2 |
| FMLB | CONTACTS | 5.7 MAX |
| NORMAL | CONTACTS | 4.8 |
| | | M |

RoHS COMPLIANT

| | | | | | | |
|---|---|---|---|---|---|---|
| ENTER DESCRIPTION<br>EC NO: I2007-0193<br>DRWN:SUREN.G 2007/01/08<br>CHKD:SSUDHIR 2007/01/08<br>APPR:KPRASAD 2007/01/09<br>DESCRIPTION | QUALITY SYMBOLS<br>▼=0<br>▽=0 | GENERAL TOLERANCES (UNLESS SPECIFIED)<br>mm / INCH<br>4 PLACES ±--- / ±---<br>3 PLACES ±--- / ±---<br>2 PLACES ±--- / ±---<br>1 PLACE ±--- / ±---<br>ANGULAR ±---° | DIMENSION STYLE<br>IN/MM | SCALE<br>--- | DESIGN UNITS<br>INCH | THIRD ANGLE PROJECTION |
| | | | DRAWN BY SS DATE 2001/06/01<br>CHECKED BY GL DATE 2001/06/01<br>APPROVED BY GL DATE 2001/06/01 | TITLE<br>96 POS. MALE CONNECTOR<br>ACC. DIN 41612<br>STYLE C CONTACTS | | |
| | | | | molex MOLEX INCORPORATED | | |
| REV<br>B1 | | DRAFT WHERE APPLICABLE MUST REMAIN WITHIN DIMENSIONS | MATERIAL NO.<br>SEE CHART | DOCUMENT NO.<br>SD-85003-0004 | | SHEET NO.<br>1 OF |
| | | | SIZE<br>A1 | THIS DRAWING CONTAINS INFORMATION THAT IS PROPRIETARY TO MOLEX INCORPORATED AND SHOULD NOT BE USED WITHOUT WRITTEN PERMISSION | | |

tb_frame_A1_P_ME_T
Rev. E 2006/02/15

View on mating side

| | 32 | 31 | 30 | 29 | 28 | 27 | 26 | 25 | 24 | 23 | 22 | 21 | 20 | 19 | 18 | 17 | 16 | 15 | 14 | 13 | 12 | 11 | 10 | 9 | 8 | 7 | 6 | 5 | 4 | 3 | 2 | 1 |
|---|---|---|---|---|---|---|---|---|---|---|---|---|---|---|---|---|---|---|---|---|---|---|---|---|---|---|---|---|---|---|---|---|
| c | C | C | C | C | C | C | C | C | C | C | C | C | C | C | C | C | C | C | C | C | C | C | C | C | C | C | C | C | C | C | C | C |
| b | B | B | B | B | B | B | B | B | B | B | B | B | B | B | B | B | B | B | B | B | B | B | B | B | B | B | B | B | B | B | B | B |
| a | A | A | A | A | A | A | A | A | A | A | A | A | A | A | A | A | A | A | A | A | A | A | A | A | A | A | A | A | A | A | A | A |

A = 32 standard contacts
B = 32 standard contacts
C = 32 standard contacts

S = 96 total number of contacts

| | |
|---|---|
| Lubrication | yes (polyphenylether) |
| Marking | Standard |
| Performance level | G1/0 = Contact area level 1 / Termination tin |
| Flux proof | no |
| Fixing clip | no |
| Dimensions | SDA-85003-0004 sht.1 |
| Technical Data | PS-85003-0001 |

| Contact symbol | Perform. level | Contact position number |
|---|---|---|
| C | G1/0 | c1-32 |
| B | G1/0 | b1-32 |
| A | G1/0 | a1-32 |

REVISE ONLY ON CAD SYSTEM | SH. | REV.

B1 | see ECN No. 2188 96/07/25 KN | REVISIONS | LTR | FOR PREVIOUS REVISIONS SEE MRI LIST

UNLESS OTHERWISE SPECIFIED TOLERANCES: ANGULAR ±2°

| | INCH | METRIC |
|---|---|---|
| 3 PLACE | ± . | ± |
| 2 PLACE | ± . | ± |
| 1 PLACE | ± . | ± |

DRAFT WHERE APPLICABLE MUST REMAIN WITHIN DIMENSIONS

DESIGN DIMENSION ☐ MM ☐ IN.

EQUIVALENT DIMENSION ☐ MM ☐ IN.

IF TWO DIMENSIONS ARE SHOWN THE UPPER IS THE DESIGN DIMENSION, LOWER IS SECONDARY

DRWG BY Ca | SIGN
CHK'D BY JB | SIGN
APP'D BY | SIGN
SCALE

CADCAM PROJECT NAME

THIS DRAWING CONTAINS INFORMATION THAT IS PROPRIETARY TO MOLEX INC. & SHOULD NOT BE USED WITHOUT WRITTEN PERMISSION

TITLE
96 pos. Male connector acc. DIN 41612 style C contacts arrangement

molex MOLEX EUROPE

SHEET NO. 1 OF 1 | DATE 95/11/21

PART NO. 85030-0426 | DWG NO. SDA-85030-0426 | SIZE A

ООО «ЛайфЭлектроникс» “LifeElectronics” LLC

ИНН 7805602321 КПП 780501001 Р/С 40702810122510004610 ФАКБ "АБСОЛЮТ БАНК" (ЗАО) в г.Санкт-Петербурге К/С 30101810900000000703 БИК 044030703

*Компания «Life Electronics» занимается поставками электронных компонентов импортного и отечественного производства от производителей и со складов крупных дистрибьюторов Европы, Америки и Азии.*

*С конца 2013 года компания активно расширяет линейку поставок компонентов по направлению коаксиальный кабель, кварцевые генераторы и конденсаторы (керамические, пленочные, электролитические), за счёт заключения дистрибьюторских договоров*

*Мы предлагаем:*

- *Конкурентоспособные цены и скидки постоянным клиентам.*
- *Специальные условия для постоянных клиентов.*
- *Подбор аналогов.*
- *Поставку компонентов в любых объемах, удовлетворяющих вашим потребностям.*

- *Приемлемые сроки поставки, возможна ускоренная поставка.*
- *Доставку товара в любую точку России и стран СНГ.*
- *Комплексную поставку.*
- *Работу по проектам и поставку образцов.*
- *Формирование склада под заказчика.*

- *Сертификаты соответствия на поставляемую продукцию (по желанию клиента).*
- *Тестирование поставляемой продукции.*
- *Поставку компонентов, требующих военную и космическую приемку.*
- *Входной контроль качества.*
- *Наличие сертификата ISO.*

*В составе нашей компании организован Конструкторский отдел, призванный помогать разработчикам, и инженерам.*

*Конструкторский отдел помогает осуществить:*

- *Регистрацию проекта у производителя компонентов.*
- *Техническую поддержку проекта.*
- *Защиту от снятия компонента с производства.*
- *Оценку стоимости проекта по компонентам.*
- *Изготовление тестовой платы монтаж и пусконаладочные работы.*

*Тел: +7 (812) 336 43 04 (многоканальный)*
*Email: org@lifeelectronics.ru*

***www.lifeelectronics.ru***