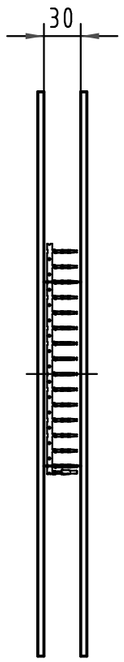


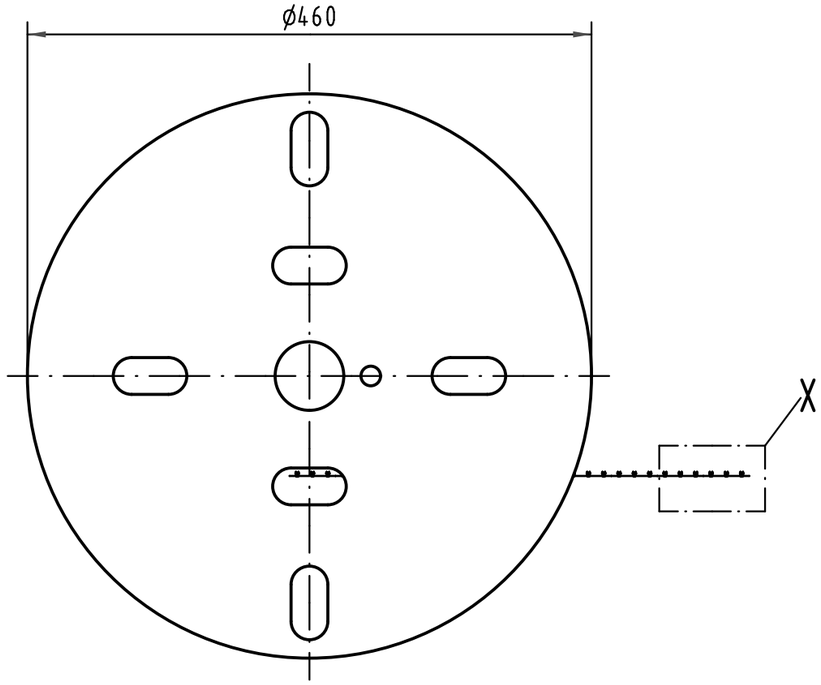


5 : 1

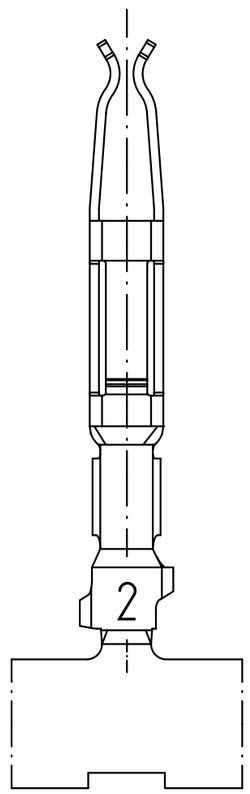


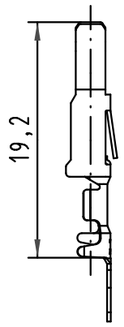


X
2 : 1

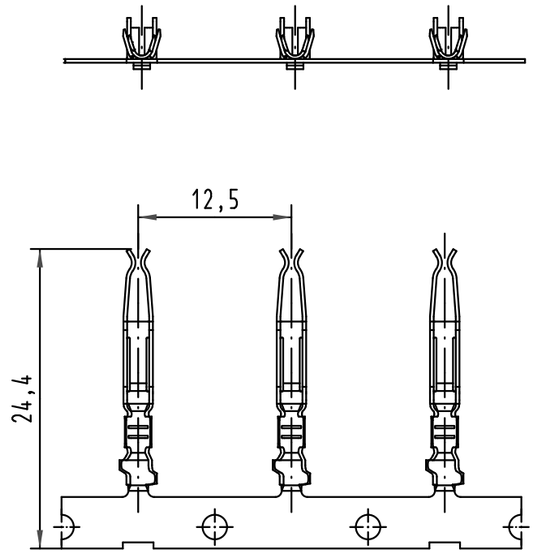


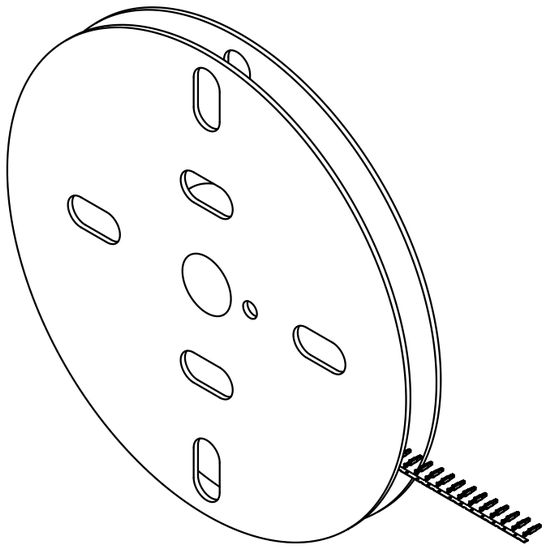

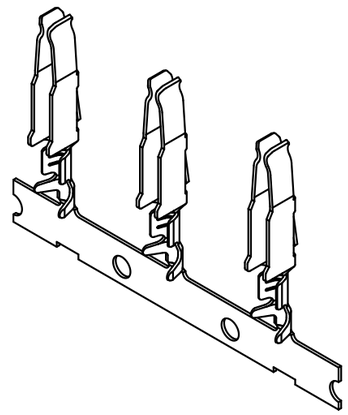

| | | | | | | | |
|---|---|---|---|---|---|---|---|
| All Dimensions in mm<br>Original Size DIN A 3 | | | Techn. Character. | | | | Nicht tolerierte Maße/ *Free size tolerances*<br>*complementary IEC 60603-2* |
| | | | | Dat. | Name | Maßstab/*Scale* | **Bauform/*type F-C modul*** |
| | | | Detail. | 16.01.06 | Leh. | 1 : 5<br>2 : 1 ; 5 : 1 | Federkontakt Crimpkontur 2 für 0,14 - 0,56mm $^2$<br>2500 Kontakte auf Haspel verzinnt<br>*female contact crimp contour 2 for 0,14 - 0,56mm$^2$*<br>*2500 contacs on reel tin plated* |
| | | | Insp. | 16.01.06 | kfoe | | |
| | | | Stand. | | | | |
| 35449 | 19.11.08 | Hage. | HARTING Electronics GmbH & Co. KG<br>D-32339 ESPELKAMP | | | | TB 09 06 000 6451 |
| 33227 | | | | | | | Sub. |
| Mod. | Dat. | Name | | | | | Blatt/ *page* |

Alle Rechte vorbehalten/ *All rights reserved*

ООО «ЛайфЭлектроникс» “LifeElectronics” LLC

ИНН 7805602321 КПП 780501001 Р/С 40702810122510004610 ФАКБ "АБСОЛЮТ БАНК" (ЗАО) в г.Санкт-Петербурге К/С 30101810900000000703 БИК 044030703

*Компания «Life Electronics» занимается поставками электронных компонентов импортного и отечественного производства от производителей и со складов крупных дистрибьюторов Европы, Америки и Азии.*

*С конца 2013 года компания активно расширяет линейку поставок компонентов по направлению коаксиальный кабель, кварцевые генераторы и конденсаторы (керамические, пленочные, электролитические), за счёт заключения дистрибьюторских договоров*

*Мы предлагаем:*

- *Конкурентоспособные цены и скидки постоянным клиентам.*
- *Специальные условия для постоянных клиентов.*
- *Подбор аналогов.*
- *Поставку компонентов в любых объемах, удовлетворяющих вашим потребностям.*

- *Приемлемые сроки поставки, возможна ускоренная поставка.*
- *Доставку товара в любую точку России и стран СНГ.*
- *Комплексную поставку.*
- *Работу по проектам и поставку образцов.*
- *Формирование склада под заказчика.*

- *Сертификаты соответствия на поставляемую продукцию (по желанию клиента).*
- *Тестирование поставляемой продукции.*
- *Поставку компонентов, требующих военную и космическую приемку.*
- *Входной контроль качества.*
- *Наличие сертификата ISO.*

*В составе нашей компании организован Конструкторский отдел, призванный помогать разработчикам, и инженерам.*

*Конструкторский отдел помогает осуществить:*

- *Регистрацию проекта у производителя компонентов.*
- *Техническую поддержку проекта.*
- *Защиту от снятия компонента с производства.*
- *Оценку стоимости проекта по компонентам.*
- *Изготовление тестовой платы монтаж и пусконаладочные работы.*

*Тел: +7 (812) 336 43 04 (многоканальный)*
*Email: org@lifeelectronics.ru*

***www.lifeelectronics.ru***