Thin Film Surface Mount Attenuators

TT electronics
IRC Advanced Film Division

PFC A1206 Attenuator Series

- Excellent high frequency characteristics
- Available in 50Ω and 75Ω impedances
- Ultra-reliable TaNFilm® element
- Absolute TCR ±100ppm/°C

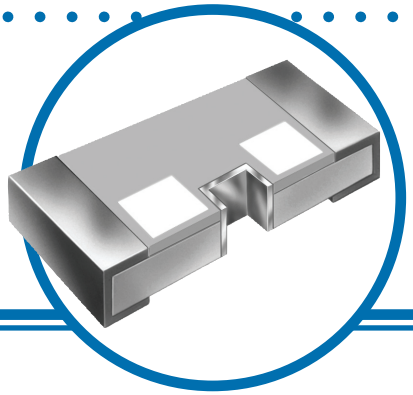

Electrical Data

Attenuation	Impedance	Tolerance (typical from 0 to 6GHz)	TCR (ppm/°C)	Power
1dB	50Ω, 75Ω	±0.3dB	±100	0.125W
2dB	50Ω, 75Ω	±0.3dB	±100	0.125W
3dB	50Ω, 75Ω	±0.3dB	±100	0.125W
4dB	50Ω, 75Ω	±0.5dB	±100	0.125W
5dB	50Ω, 75Ω	±0.5dB	±100	0.125W
6dB	50Ω, 75Ω	±1.0dB	±100	0.125W
7dB	50Ω, 75Ω	±1.0dB	±100	0.125W
8dB	50Ω, 75Ω	±1.0dB	±100	0.125W
9dB	50Ω, 75Ω	±1.0dB	±100	0.125W
10dB	50Ω, 75Ω	±1.0dB	±100	0.125W
20dB	50Ω, 75Ω	±2.0dB	±100	0.125W

Outline and Packaging Data

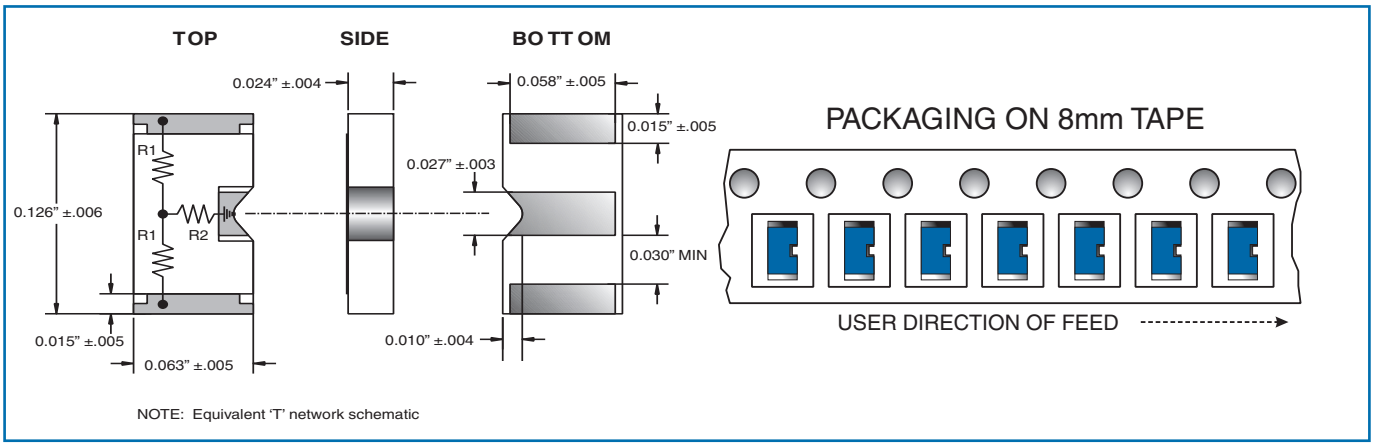

NOTE: Equivalent 'T' network schematic

General Note
IRC reserves the right to make changes in product specification without notice or liability.
All information is subject to IRC's own data and is considered accurate at time of going to print.

© IRC Advanced Film Division • Corpus Christi Texas 78411 USA
Telephone: 361 992 7900 • Facsimile: 361 992 3377 • Email: afdsales@irctt.com • Website: www.irctt.com

IRC
A subsidiary of
TT electronics plc

Thin Film Surface Mount Attenuators

TT electronics
IRC Advanced Film Division

Insertion Loss Data (S21)

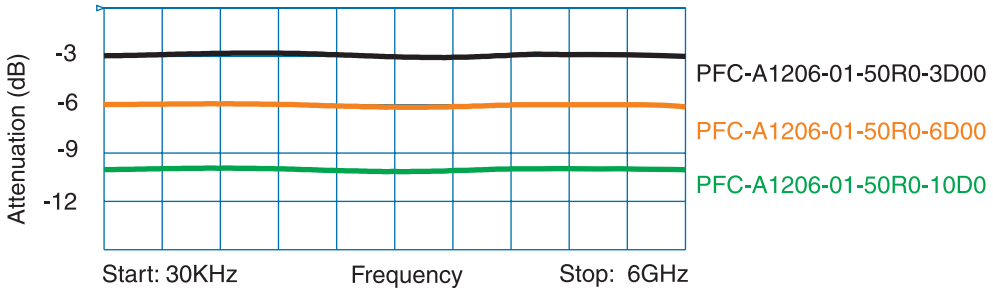

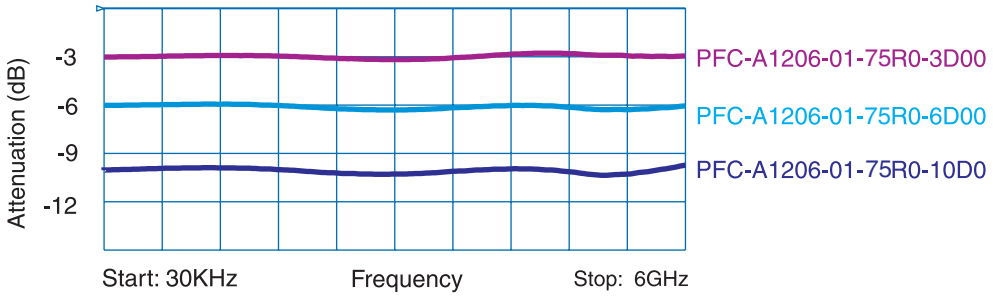

Ordering Data

Prefix — PFC - A1206 - 01 - 50R0 - 10D0

Model
A1206

TCR Code
01 = ±100ppm/°C

Attenuation Code
1D00 = 1dB, 2D00 = 2Db, 3D00 = 3dB,
4D00 = 4dB, 5D00 = 5Db, 6D00 = 6dB,
7D00 = 7dB, 8D00 = 8Db, 9D00 = 9dB,
10D0 = 10dB, 20D0 = 20dB

Impedence Code
50R0 = 50Ω; 75R0 = 75Ω

For additional information or to discuss your specific requirements,
please contact our Applications Team using the contact details below.

ООО «ЛайфЭлектроникс» “LifeElectronics” LLC

ИНН 7805602321 КПП 780501001 Р/С 40702810122510004610 ФАКБ "АБСОЛЮТ БАНК" (ЗАО) в г.Санкт-Петербурге К/С 30101810900000000703 БИК 044030703

Компания «Life Electronics» занимается поставками электронных компонентов импортного и отечественного производства от производителей и со складов крупных дистрибьюторов Европы, Америки и Азии.

С конца 2013 года компания активно расширяет линейку поставок компонентов по направлению коаксиальный кабель, кварцевые генераторы и конденсаторы (керамические, пленочные, электролитические), за счёт заключения дистрибьюторских договоров

Мы предлагаем:

- *Конкурентоспособные цены и скидки постоянным клиентам.*
- *Специальные условия для постоянных клиентов.*
- *Подбор аналогов.*
- *Поставку компонентов в любых объемах, удовлетворяющих вашим потребностям.*

- *Приемлемые сроки поставки, возможна ускоренная поставка.*
- *Доставку товара в любую точку России и стран СНГ.*
- *Комплексную поставку.*
- *Работу по проектам и поставку образцов.*
- *Формирование склада под заказчика.*

- *Сертификаты соответствия на поставляемую продукцию (по желанию клиента).*
- *Тестирование поставляемой продукции.*
- *Поставку компонентов, требующих военную и космическую приемку.*
- *Входной контроль качества.*
- *Наличие сертификата ISO.*

В составе нашей компании организован Конструкторский отдел, призванный помогать разработчикам, и инженерам.

Конструкторский отдел помогает осуществить:

- *Регистрацию проекта у производителя компонентов.*
- *Техническую поддержку проекта.*
- *Защиту от снятия компонента с производства.*
- *Оценку стоимости проекта по компонентам.*
- *Изготовление тестовой платы монтаж и пусконаладочные работы.*

Тел: +7 (812) 336 43 04 (многоканальный)
Email: org@lifeelectronics.ru

www.lifeelectronics.ru