REV	DOCUMENT	CHANGED BY		CHECK
6	0042519	SSK	22AUG08	BLR

2CPSA1A _ A-FW

ACTUATION CODE	
1	MAINTAINED BOTH SIDES
2	MAINTAINED LEFT SIDE, NO ACTUATION RIGHT SIDE
3	MAINTAINED RIGHT SIDE, NO ACTUATION LEFT SIDE

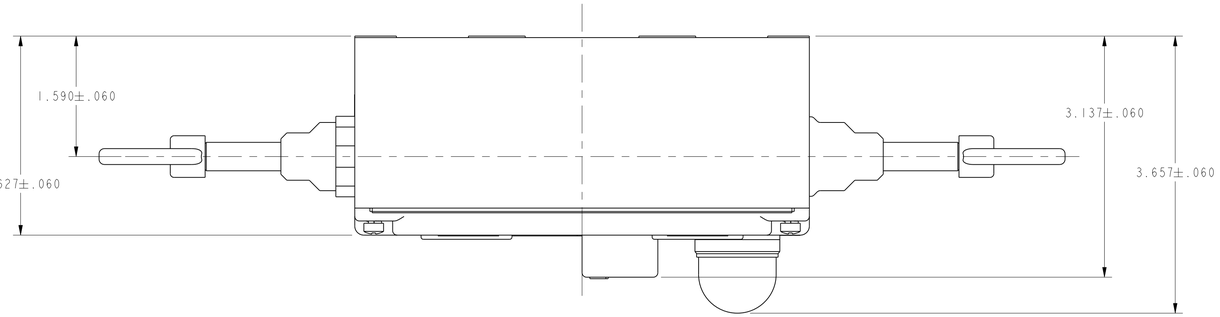

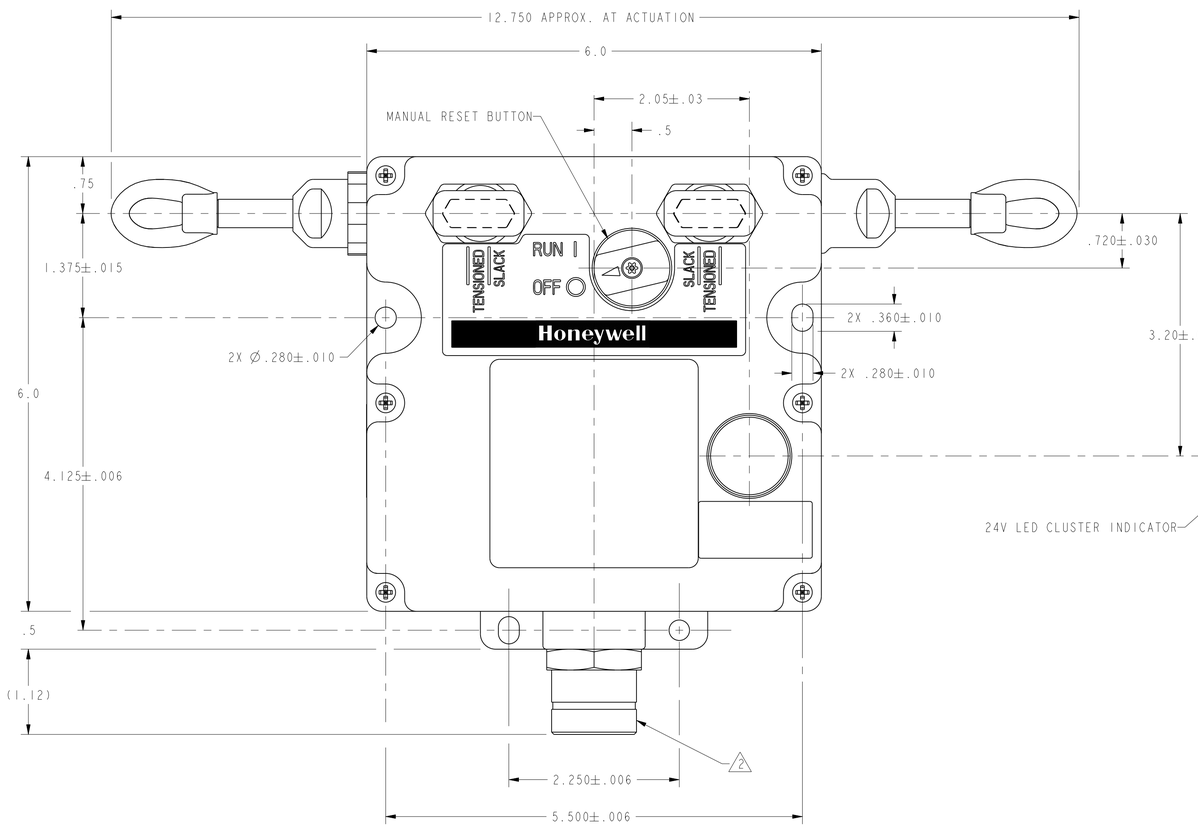

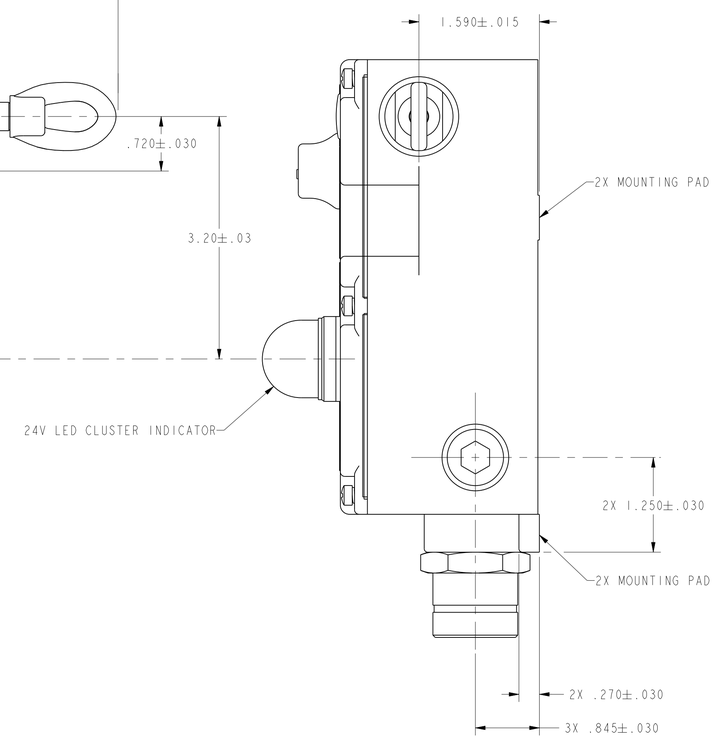

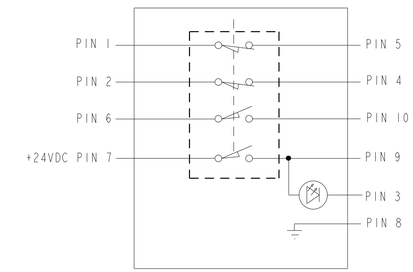

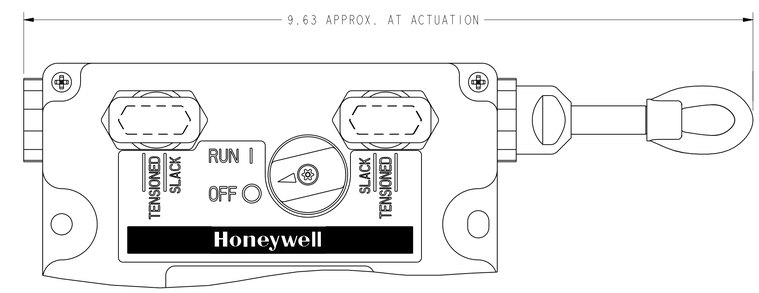

ACTUATION CODES "2" AND "3" DETAIL
(ACTUATION CODE "3" SHOWN)

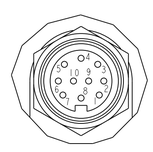

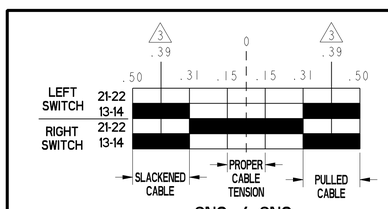

2NC / 2NO
SHAFT TRAVEL CHART

NOTES

1 - HARDWARE PACKET CONSISTING OF
TWO CONDUIT THREAD PLUGS AND ONE "J" HOOK TURNBUCKLE FOR EACH
ACTUATOR IS INCLUDED WITH PRODUCT
2 - 10-PIN CONNECTOR, BRAD HARRISION PART NUMBER 3R1006A21F010 OR EQUIVALENT
3 - POSITIVE OPENING TO IEC/EN60947-5-1
4 - FORCE TO MAINTAIN ACTUATION SHAFT AT PROPER TENSION: 25 LBS
ACTUATION SHAFT OPERATE FORCE: 40 LBS
5 - ELECTRICAL RATING IS FOR PRODUCT WITHOUT CONNECTOR
MAXIMUM RATING OF CONNECTOR IS 300V 7A
6 - ENVIROMENTAL SEALING RATINGS ARE FOR PRODUCT WITHOUT CONNECTOR

ELECTRICAL RATING 5			
AC		DC	
A300 Ue	AC15 Ie	Q300 Ue	DC13 Ie
(VOLTS)	(AMPS)	(VOLTS)	(AMPS)
120	6	24	2.8
240	3	125	.55
		250	.27
Ith = 10A			

ENVIRONMENTAL 6	
IP 67 NEMA 1, 4, 12 & 13	
TEMP RANGE:	-40°C TO 85°C -40°F TO 185°F
STORAGE:	-40°C TO 85°C -40°F TO 185°F
SHOCK:	15G PER IEC 68-2-27
VIBRATION:	5G PER IEC 68-2-6

APPROVALS

IEC/EN60947-5-5

UNLESS OTHERWISE SPECIFIED TOLERANCES ARE:		X US(inch) CUSTOMARY	SI(mm) METRIC
NO PLACE	X	±.040	±1
ONE PLACE	.X	±.030	±0.4
TWO PLACE	.XX	±.015	±0.15
THREE PLACE	.XXX	±.005	±
ANGLES		±	±
RAW MATERIAL-COMMERCIAL STANDARD			

THIRD ANGLE PROJECTION

DRAWN	TSM	21MAY02
CHECK	SAV	21MAY02

THIS DRAWING COVERS A PROPRIETARY ITEM AND IS THE PROPERTY OF HONEYWELL. THIS DRAWING IS NOT TO BE COPIED OR USED WITHOUT THE PERMISSION OF HONEYWELL.

DIMENSIONS ARE TO BE MET BEFORE PROTECTIVE COATINGS ARE APPLIED

PTC 3D ASME Y14.5M-1994

Honeywell

TITLE
SWITCH, ASSEMBLY

SIZE	DWG TYPE	DRAWING NAME	REV
D	1	2CPS SERIES CHART 5	6

SCALE 1:1 WEIGHT SHEET 1 OF 1

ООО «ЛайфЭлектроникс» “LifeElectronics” LLC

ИНН 7805602321 КПП 780501001 Р/С 40702810122510004610 ФАКБ "АБСОЛЮТ БАНК" (ЗАО) в г.Санкт-Петербурге К/С 30101810900000000703 БИК 044030703

Компания «Life Electronics» занимается поставками электронных компонентов импортного и отечественного производства от производителей и со складов крупных дистрибьюторов Европы, Америки и Азии.

С конца 2013 года компания активно расширяет линейку поставок компонентов по направлению коаксиальный кабель, кварцевые генераторы и конденсаторы (керамические, пленочные, электролитические), за счёт заключения дистрибьюторских договоров

Мы предлагаем:

- *Конкурентоспособные цены и скидки постоянным клиентам.*
- *Специальные условия для постоянных клиентов.*
- *Подбор аналогов.*
- *Поставку компонентов в любых объемах, удовлетворяющих вашим потребностям.*

- *Приемлемые сроки поставки, возможна ускоренная поставка.*
- *Доставку товара в любую точку России и стран СНГ.*
- *Комплексную поставку.*
- *Работу по проектам и поставку образцов.*
- *Формирование склада под заказчика.*

- *Сертификаты соответствия на поставляемую продукцию (по желанию клиента).*
- *Тестирование поставляемой продукции.*
- *Поставку компонентов, требующих военную и космическую приемку.*
- *Входной контроль качества.*
- *Наличие сертификата ISO.*

В составе нашей компании организован Конструкторский отдел, призванный помогать разработчикам, и инженерам.

Конструкторский отдел помогает осуществить:

- *Регистрацию проекта у производителя компонентов.*
- *Техническую поддержку проекта.*
- *Защиту от снятия компонента с производства.*
- *Оценку стоимости проекта по компонентам.*
- *Изготовление тестовой платы монтаж и пусконаладочные работы.*

Тел: +7 (812) 336 43 04 (многоканальный)
Email: org@lifeelectronics.ru

www.lifeelectronics.ru