THIS COPY IS PROVIDED ON A RESTRICTED BASIS AND IS NOT TO BE USED IN ANY WAY DETRIMENTAL TO THE INTERESTS OF PANDUIT CORP.

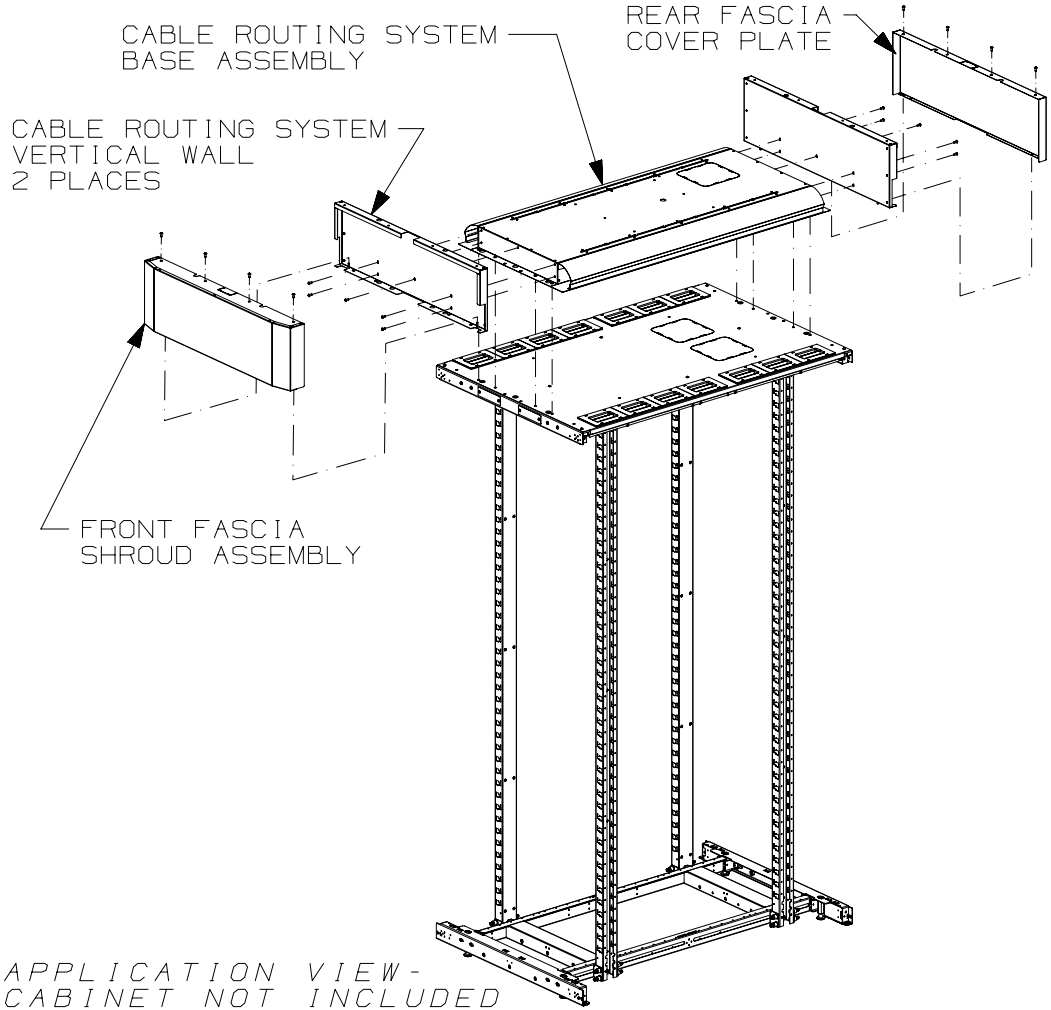

*APPLICATION VIEW-
CABINET NOT INCLUDED*

PANDUIT PART NO.	WEIGHT
STH61B	20.0 LBS/EACH [9.1 Kg/EACH]
STH62B	21.0 LBS/EACH [9.5 Kg/EACH]
STH71B	21.0 LBS/EACH [9.5 Kg/EACH]
STH72B	22.0 LBS/EACH [10.0 Kg/EACH]
SNTH81B	24.0 LBS/EACH [10.9 Kg/EACH]
SNTH82B	25.0 LBS/EACH [11.3 Kg/EACH]

1. VISIT OUR ON-LINE CATALOG AT WWW.PANDUIT.COM FOR A LIST OF CURRENT PARTS APPLICABLE FOR USE WITH THIS PRODUCT.
2. PRIMARY DIMENSIONS ARE IN MILLIMETERS.
3. CABLE ROUTING ADD-ON SYSTEM CAN BE USED WITH ALL STANDARD NET-ACCESS CABINETS TO HELP PROTECT, ROUTE, AND MANAGE LARGE QUANTITIES OF DATA CABLING.
4. PARTS SUPPLIED:
   2- CABLE ROUTING SYSTEM VERTICAL WALLS
   1- REAR FASCIA COVER PLATE
   1- FRONT FASCIA SHROUD ASSEMBLY
   1- CABLE ROUTING SYSTEM BASE ASSEMBLY
   1- HARDWARE KIT
   1- INSTRUCTION SHEET
5. FULLY BONDED STRUCTURE WHEN ASSEMBLED PER INSTRUCTIONS.
6. PART NUMBER SHOWN AS BLACK. REPLACE "B" WITH "W" FOR WHITE, "G" FOR GRAY

REV	DATE	BY	CHK	APR	DESCRIPTION	ECN
00B	01-29-16	SSP	BRAP		A. REVISE TITLEBLOCK TO 'CUSTOMER' & INCLUDE PART NUMBER	V09000TN
00A	10-28-14	ROJC	ROJC	TCN	RELEASED TO PRODUCTION	V09000HM

TITLE

CABINET TOP CABLE ROUTING SYSTEM ADD-ON KIT (S*TH**B)

A

CUSTOMER DRAWING

ITEM REVISION NAME: 14V427G0/00

DATASET FILE NAME: 14V427G0_DC_00B

PANDUIT

MATERIAL: N/A

THIRD ANGLE PROJECTION

DRAWING NUMBER: 14V427G0-DC

DRAWN BY	DATE	CHK	SCALE		SIZE
ROJC	10-28-14	TCN	NONE	SHT 1 OF 2	A

THIS COPY IS PROVIDED ON A RESTRICTED BASIS AND IS NOT TO BE USED IN ANY WAY DETRIMENTAL TO THE INTERESTS OF PANDUIT CORP.

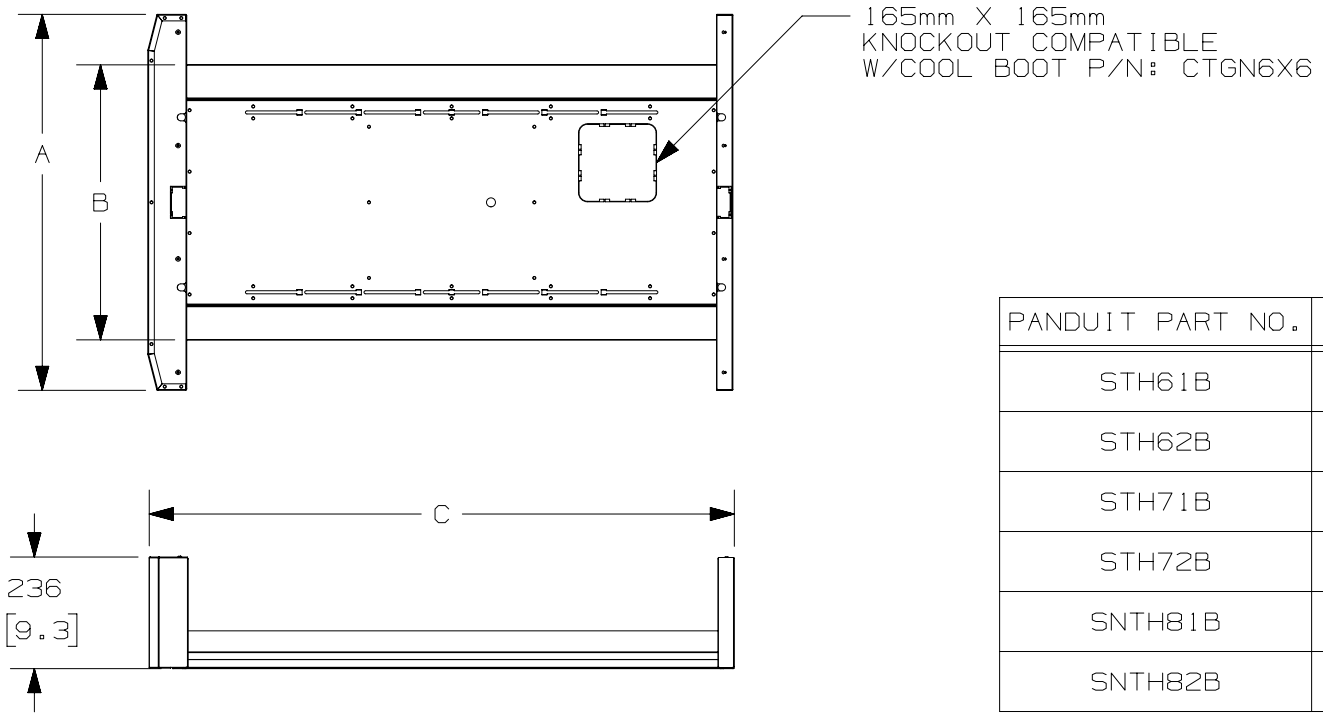

PANDUIT PART NO.	A	B	C
STH61B	596 [23.5]	482 [19.0]	1086 [42.8]
STH62B	596 [23.5]	482 [19.0]	1238 [48.8]
STH71B	696 [27.4]	482 [19.0]	1086 [42.8]
STH72B	696 [27.4]	482 [19.0]	1238 [48.8]
SNTH81B	796 [31.3]	582 [22.9]	1086 [42.8]
SNTH82B	796 [31.3]	582 [22.9]	1238 [48.8]

REV	DATE	BY	CHK	APR	DESCRIPTION	ECN
00B	01-29-16	SSP	BRAP		SEE SHEET ONE FOR REVISIONS	V09000TN
00A	10-28-14	ROJC	ROJC	TCN	SEE SHEET ONE FOR REVISIONS	V09000HM

TITLE

CABINET TOP CABLE ROUTING SYSTEM ADD-ON KIT
(S*TH**B)

A

CUSTOMER DRAWING

ITEM REVISION NAME: 14V427G0/00

DATASET FILE NAME: 14V427G0_DC_00B

PANDUIT

MATERIAL: N/A

THIRD ANGLE PROJECTION

DRAWING NUMBER: 14V427G0-DC

DRAWN BY	DATE	CHK	SCALE		SIZE
ROJC	10-28-14	TCN	NONE	SHT 2 OF 2	A

ООО «ЛайфЭлектроникс» “LifeElectronics” LLC

ИНН 7805602321 КПП 780501001 Р/С 40702810122510004610 ФАКБ "АБСОЛЮТ БАНК" (ЗАО) в г.Санкт-Петербурге К/С 30101810900000000703 БИК 044030703

Компания «Life Electronics» занимается поставками электронных компонентов импортного и отечественного производства от производителей и со складов крупных дистрибьюторов Европы, Америки и Азии.

С конца 2013 года компания активно расширяет линейку поставок компонентов по направлению коаксиальный кабель, кварцевые генераторы и конденсаторы (керамические, пленочные, электролитические), за счёт заключения дистрибьюторских договоров

Мы предлагаем:

- *Конкурентоспособные цены и скидки постоянным клиентам.*
- *Специальные условия для постоянных клиентов.*
- *Подбор аналогов.*
- *Поставку компонентов в любых объемах, удовлетворяющих вашим потребностям.*

- *Приемлемые сроки поставки, возможна ускоренная поставка.*
- *Доставку товара в любую точку России и стран СНГ.*
- *Комплексную поставку.*
- *Работу по проектам и поставку образцов.*
- *Формирование склада под заказчика.*

- *Сертификаты соответствия на поставляемую продукцию (по желанию клиента).*
- *Тестирование поставляемой продукции.*
- *Поставку компонентов, требующих военную и космическую приемку.*
- *Входной контроль качества.*
- *Наличие сертификата ISO.*

В составе нашей компании организован Конструкторский отдел, призванный помогать разработчикам, и инженерам.

Конструкторский отдел помогает осуществить:

- *Регистрацию проекта у производителя компонентов.*
- *Техническую поддержку проекта.*
- *Защиту от снятия компонента с производства.*
- *Оценку стоимости проекта по компонентам.*
- *Изготовление тестовой платы монтаж и пусконаладочные работы.*

Тел: +7 (812) 336 43 04 (многоканальный)
Email: org@lifeelectronics.ru

www.lifeelectronics.ru