NOTES:

THIRD ANGLE PROJ.

REVISIONS				
REV	DESCRIPTION	DATE	ECO	APPR
A	RELEASE TO MFG	26-Aug-15		AY
B	TITLE WAS CHANGED,ADDED PART NO.PSMP-FSBA-1175	29-Oct-15	50843	AY

1. MATERIAL AND FINISH (PLATING THICKNESS IN MICRO-INCHES):

BODY	BERYLLIUM COPPER, ALBALOY PLATING OVER SLIVER
CONTACT PIN	BERYLLIUM COPPER, GOLD PLATING
INSULATOR	PTFE, NATURAL

2. ELECTRICAL:

A. IMPEDANCE:50 OHM
B. FREQUENCY RANGE: DC-10 GHz
C. RETURN LOSS: 30 dB MIN.@ DC-2 GHz
27 dB MIN.@ 2-4 GHz
24 dB MIN.@ 4-6 GHz
D. INSERTION LOSS: $0.05X\sqrt{f(GHz)}$ dB MAX.

E. INSULATION RESISTANCE: 5 GOHM MIN.
F. CENTER CONTACT RESISTANCE: 3 mOHM MAX.
OUTER CONTACT RESISTANCE: 2 mOHM MAX.
G. POWER HANDLING: 200 W MAX.@ 2.2 GHz AT 20°C
H. INTERMODULATION(3rd order): 160 dBc Min. 2X43dBm

3. MECHANICAL:

A. DURABILITY:
IF MATING PART IS SMOOTH BORE,CATCHERS MITT:1000 CYCLES MIN.
IF MATING PART IS LIMITED & FULL DETENT:100 CYCLES MIN.
B. TEMPERATURE RANGE:-65°C TO +165°C

4. ALL MATERIALS MUST BE "RoHS" COMPLIANT

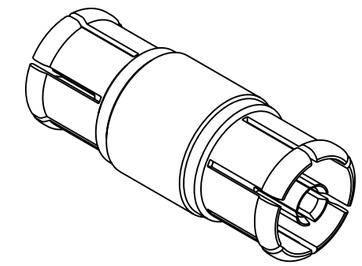

SCALE 5.000

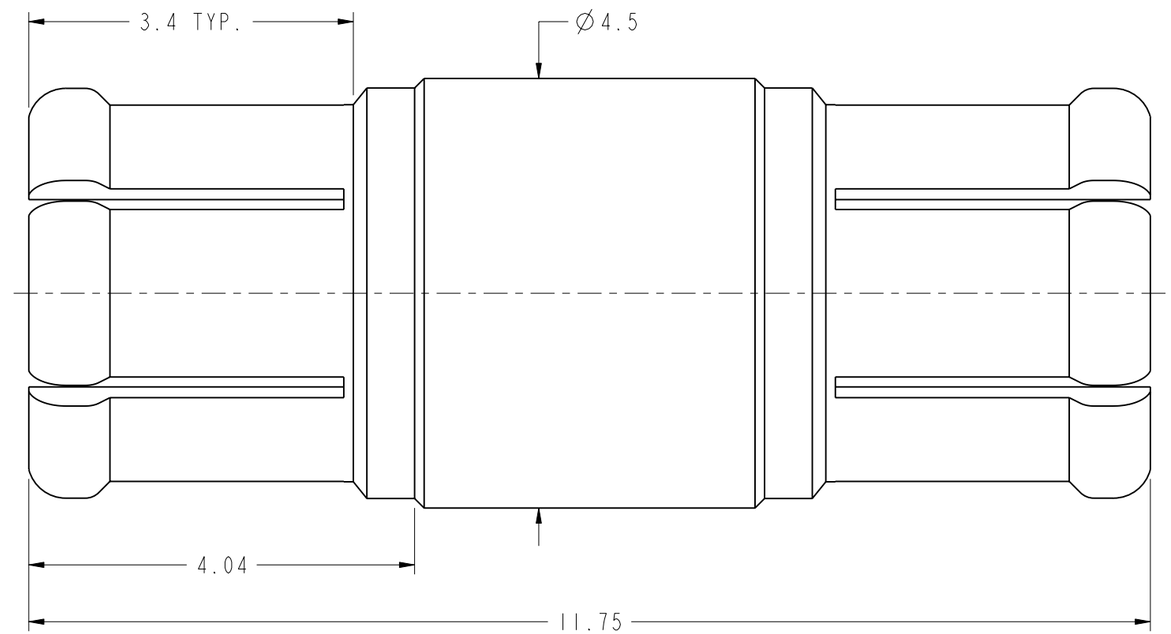

CUSTOMER OUTLINE DRAWING

ALL OTHER SHEETS ARE FOR INTERNAL USE ONLY

UNLESS OTHERWISE SPECIFIED, DIMENSIONS ARE IN METRIC AND TOLERANCES ARE:

<0.5mm	0.5 - 6mm	6 - 30mm	30 - 120mm	ANGLES
± 0.05mm	±0.1mm	±0.2mm	± 0.3mm	±1°

NOTICE - These drawings, specifications, or other data (1) are, and remain the property of Amphenol corp. (2) must be returned upon requiest; and (3) arre confidential and not to be disclosed to any person other than those to whom they are given by Amphenol Corp. the funishing of these drawings, specifications, or other data by Amphenol Corp., or to any other person to anyone for any purpose is not to be regarded by implicatioin or otherwise in any manner licensing, granting rights to permitting such holder or any other sperson to manufacture, use or sell any product, process or design, patented or otherwsie, that may in any way be related to or disclosed by said drawings, specifications, or other data.

MATERIAL

REFERENCE EAR 6570

FINISH

DRAWN STAMN	DATE 20-Nov-15	
ENGINEER RICKSON	DATE 27-Aug-15	
APPROVED S.HSIEH	DATE 20-Nov-15	
CAD FILE I:\PSMP\PSMP7071A1-003-AT8GPA-50		

TITLE
PSMP BULLET
11.75 MM LONG

SCALE: 15.0:1.0 | SHEET 2 OF 2

DWG SIZE B | REV B

Amphenol RF
Danbury CT USA, Tainan, Taiwan, Shenzhen, China
www.amphenolrf.com

DRAWING NO.PSMP7071A1-003-AT8GPA-50
ITEM NO. 677071ABHA1BT5F
PART NO. PSMP-FSBA-1175

ООО «ЛайфЭлектроникс» “LifeElectronics” LLC

ИНН 7805602321 КПП 780501001 Р/С 40702810122510004610 ФАКБ "АБСОЛЮТ БАНК" (ЗАО) в г.Санкт-Петербурге К/С 30101810900000000703 БИК 044030703

Компания «Life Electronics» занимается поставками электронных компонентов импортного и отечественного производства от производителей и со складов крупных дистрибьюторов Европы, Америки и Азии.

С конца 2013 года компания активно расширяет линейку поставок компонентов по направлению коаксиальный кабель, кварцевые генераторы и конденсаторы (керамические, пленочные, электролитические), за счёт заключения дистрибьюторских договоров

Мы предлагаем:

- *Конкурентоспособные цены и скидки постоянным клиентам.*
- *Специальные условия для постоянных клиентов.*
- *Подбор аналогов.*
- *Поставку компонентов в любых объемах, удовлетворяющих вашим потребностям.*

- *Приемлемые сроки поставки, возможна ускоренная поставка.*
- *Доставку товара в любую точку России и стран СНГ.*
- *Комплексную поставку.*
- *Работу по проектам и поставку образцов.*
- *Формирование склада под заказчика.*

- *Сертификаты соответствия на поставляемую продукцию (по желанию клиента).*
- *Тестирование поставляемой продукции.*
- *Поставку компонентов, требующих военную и космическую приемку.*
- *Входной контроль качества.*
- *Наличие сертификата ISO.*

В составе нашей компании организован Конструкторский отдел, призванный помогать разработчикам, и инженерам.

Конструкторский отдел помогает осуществить:

- *Регистрацию проекта у производителя компонентов.*
- *Техническую поддержку проекта.*
- *Защиту от снятия компонента с производства.*
- *Оценку стоимости проекта по компонентам.*
- *Изготовление тестовой платы монтаж и пусконаладочные работы.*

Тел: +7 (812) 336 43 04 (многоканальный)
Email: org@lifeelectronics.ru

www.lifeelectronics.ru