THIS DRAWING IS UNPUBLISHED. RELEASED FOR PUBLICATION - ,- .
© COPYRIGHT - By - ALL RIGHTS RESERVED.

REVISIONS

P	LTR	DESCRIPTION	DATE	DWN	APVD
	A3	REVISED PER ECR-16-014661	26OCT2016	JH	TIM

1 SPECIFICATION: WIRE RANGE; #18-#34 AWG. 0.16-1.02 DIA [.006-.040] mm. COPPER MAGNET WIRE.

2 POCKET RECOMMENDATION: 1601424.

3 TERMINAL APPLICATION TO COMPLY WITH TYCO ELECTRONICS SPECIFICATION 114-13166. CONSULT PRODUCT ENGINEERING FOR PROPER INSERTION DEPTH.

4 POST PLATED 2 - 3.8 MICRONS TIN OVER 2.5 MICRONS MIN COPPER.

5 THIS LENGTH IS SELECTIVELY POST PLATED WITH 2-3.8 MICRONS SILVER OVER 1.25 MICRONS MIN NICKEL. SILVER MAY EXTEND ONTO CARRIER. BALANCE OF TERMINAL IS MICKEL PLATED ONLY.

6 PRELIMINARY - NOT FOR PRODUCTION.

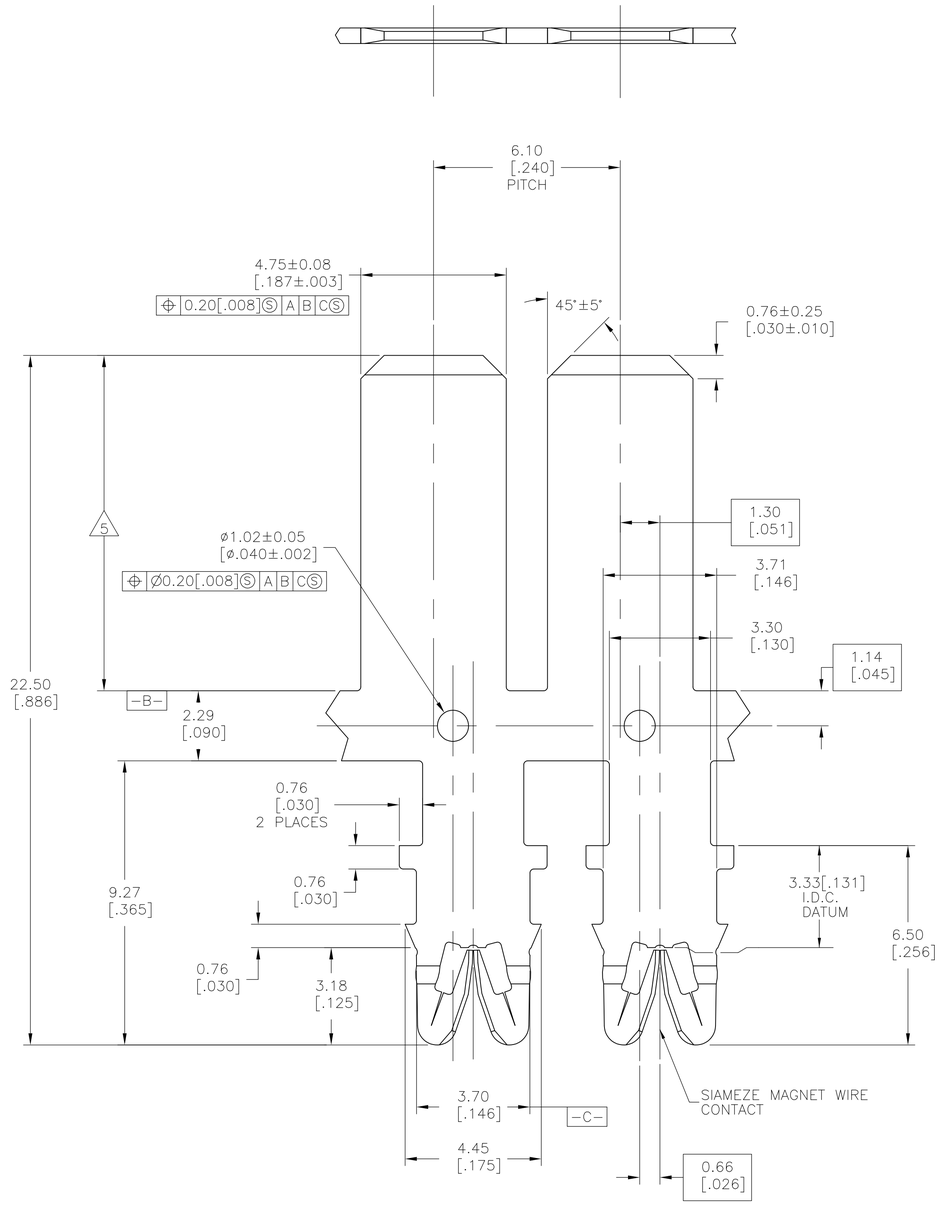

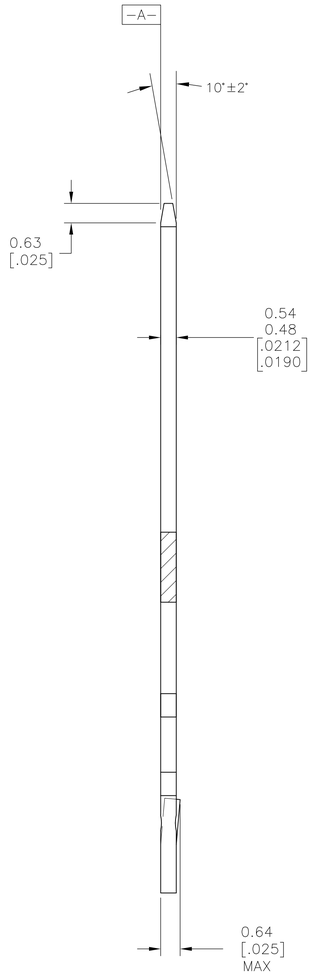

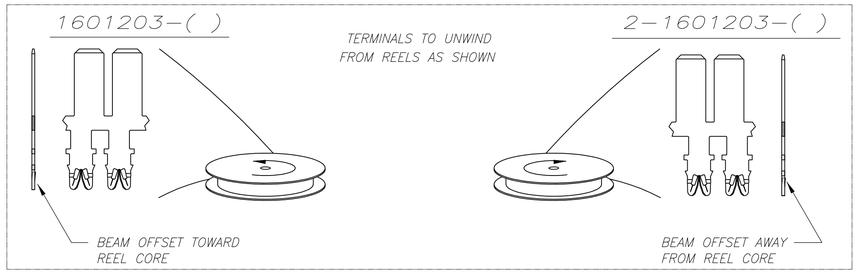

5	2-1601203-3
4	2-1601203-2
4	6 1601203-2
FINISH	PART NUMBER

THIS DRAWING IS A CONTROLLED DOCUMENT.

DIMENSIONS: mm [INCHES]

TOLERANCES UNLESS OTHERWISE SPECIFIED:
0 PLC ± -
1 PLC ± -
2 PLC ± 0.13[.005]
3 PLC ± -
4 PLC ± -
ANGLES ± 2°

MATERIAL: FULL HARD BRASS
FINISH: SEE TABLE

DWN M.S. FEHER 05OCT2004
CHK G. JACONO 05OCT2004
APVD G. JACONO 05OCT2004
PRODUCT SPEC 108-2085
APPLICATION SPEC 3
WEIGHT 0.000000

TE Connectivity

NAME: STANDARD RANGE WIRE TO .187 [4.75] X .020 [0.51], OFFSET TAB SIAMEZE TERMINAL

SIZE	CAGE CODE	DRAWING NO	RESTRICTED TO
A1	00779	C-1601203	-

CUSTOMER DRAWING | SCALE 11:1 | SHEET 1 OF 1 | REV A3

ООО «ЛайфЭлектроникс» “LifeElectronics” LLC

ИНН 7805602321 КПП 780501001 Р/С 40702810122510004610 ФАКБ "АБСОЛЮТ БАНК" (ЗАО) в г.Санкт-Петербурге К/С 30101810900000000703 БИК 044030703

Компания «Life Electronics» занимается поставками электронных компонентов импортного и отечественного производства от производителей и со складов крупных дистрибьюторов Европы, Америки и Азии.

С конца 2013 года компания активно расширяет линейку поставок компонентов по направлению коаксиальный кабель, кварцевые генераторы и конденсаторы (керамические, пленочные, электролитические), за счёт заключения дистрибьюторских договоров

Мы предлагаем:

- *Конкурентоспособные цены и скидки постоянным клиентам.*
- *Специальные условия для постоянных клиентов.*
- *Подбор аналогов.*
- *Поставку компонентов в любых объемах, удовлетворяющих вашим потребностям.*

- *Приемлемые сроки поставки, возможна ускоренная поставка.*
- *Доставку товара в любую точку России и стран СНГ.*
- *Комплексную поставку.*
- *Работу по проектам и поставку образцов.*
- *Формирование склада под заказчика.*

- *Сертификаты соответствия на поставляемую продукцию (по желанию клиента).*
- *Тестирование поставляемой продукции.*
- *Поставку компонентов, требующих военную и космическую приемку.*
- *Входной контроль качества.*
- *Наличие сертификата ISO.*

В составе нашей компании организован Конструкторский отдел, призванный помогать разработчикам, и инженерам.

Конструкторский отдел помогает осуществить:

- *Регистрацию проекта у производителя компонентов.*
- *Техническую поддержку проекта.*
- *Защиту от снятия компонента с производства.*
- *Оценку стоимости проекта по компонентам.*
- *Изготовление тестовой платы монтаж и пусконаладочные работы.*

Тел: +7 (812) 336 43 04 (многоканальный)
Email: org@lifeelectronics.ru

www.lifeelectronics.ru