PANDUIT PART NO.	BUNDLE DIA MIN-MAX.	DIMENSIONS						MATERIAL	COLOR	WEIGHT grams 100 pcs
		"A"	"B"	"C"	"D"	"E"	"F"			
HCME04Y09--...20	4 - 9	16.5	4.2	4.5	23.2	10	19.2	NYLON 6/6	BLACK	250
HCME04Y09--...30								HEAT STABILIZED NYLON 6/6		
HCME04Y09--..130		16.2	4.2	4.5	22.3	10	19.6	ACETAL		

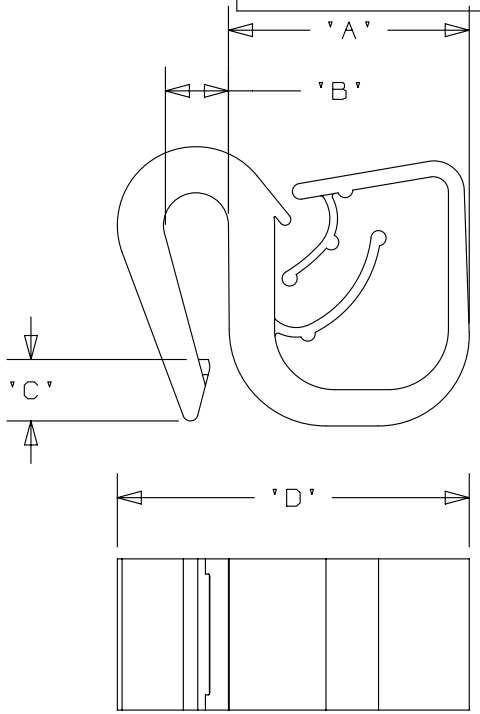

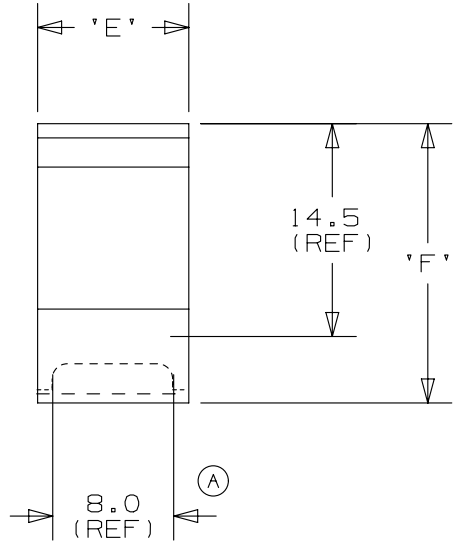

APPLICATION SPECIFICATION DETAIL VIEW

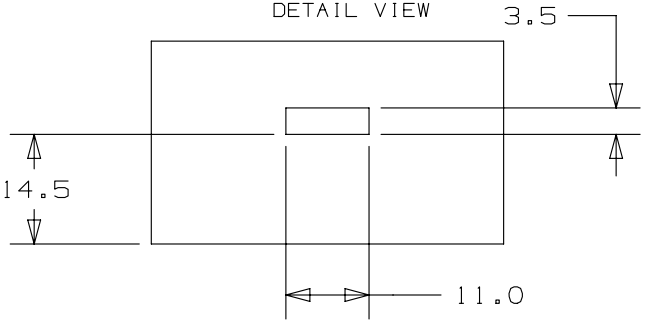

NOTES:

1. REFER TO CURRENT PRICE SHEET FOR PART NUMBER SUFFIX DESIGNATION FOR PACKAGE SIZE, AND COLOR.
2. (*) DIMENSIONAL VARIANCE IS POSSIBLE DUE TO MOLDING PROCESS RELATED SINKMARKS.
3. APPLICATION SPECIFICATIONS:
   RECTANGULAR HOLE: 3.5 × 11.0 mm
   PANEL THICKNESS: 0.8 - 4.0 mm

A

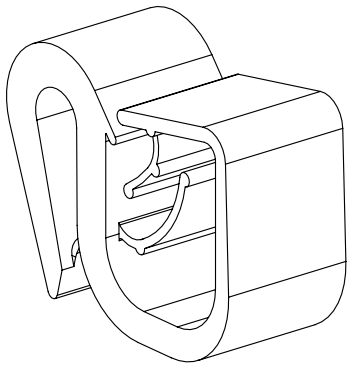

REV	DATE	BY	CHK	APR	DESCRIPTION	ECN
04	5/08/14	BWG	MPH	JADE	A UPDATED TILE BORDER CORRECTED HOLE SIZE.	GB0239FN/04

TITLE

HARNESS CLIP FOR EDGE MOUNT

A

CUSTOMER DRAWING

ITEM REVISION NAME: 10B015MS/01

DATASET FILE NAME: 10B015MS_DC/01 - GB0239FN_REV04

UNLESS OTHERWISE SPECIFIED, ALL DIMENSIONS ARE METRIC
TOLERANCE: ±0.5 mm

THIRD ANGLE PROJECTION

MATERIAL: SEE CHART

DRAWING NUMBER: GB0239FN

DRAWN BY	DATE	CHK	SCALE		SIZE
JAD	12-11-97		2X	SHT 1 OF 1	A

ООО «ЛайфЭлектроникс» “LifeElectronics” LLC

ИНН 7805602321 КПП 780501001 Р/С 40702810122510004610 ФАКБ "АБСОЛЮТ БАНК" (ЗАО) в г.Санкт-Петербурге К/С 30101810900000000703 БИК 044030703

Компания «Life Electronics» занимается поставками электронных компонентов импортного и отечественного производства от производителей и со складов крупных дистрибьюторов Европы, Америки и Азии.

С конца 2013 года компания активно расширяет линейку поставок компонентов по направлению коаксиальный кабель, кварцевые генераторы и конденсаторы (керамические, пленочные, электролитические), за счёт заключения дистрибьюторских договоров

Мы предлагаем:

- *Конкурентоспособные цены и скидки постоянным клиентам.*
- *Специальные условия для постоянных клиентов.*
- *Подбор аналогов.*
- *Поставку компонентов в любых объемах, удовлетворяющих вашим потребностям.*

- *Приемлемые сроки поставки, возможна ускоренная поставка.*
- *Доставку товара в любую точку России и стран СНГ.*
- *Комплексную поставку.*
- *Работу по проектам и поставку образцов.*
- *Формирование склада под заказчика.*

- *Сертификаты соответствия на поставляемую продукцию (по желанию клиента).*
- *Тестирование поставляемой продукции.*
- *Поставку компонентов, требующих военную и космическую приемку.*
- *Входной контроль качества.*
- *Наличие сертификата ISO.*

В составе нашей компании организован Конструкторский отдел, призванный помогать разработчикам, и инженерам.

Конструкторский отдел помогает осуществить:

- *Регистрацию проекта у производителя компонентов.*
- *Техническую поддержку проекта.*
- *Защиту от снятия компонента с производства.*
- *Оценку стоимости проекта по компонентам.*
- *Изготовление тестовой платы монтаж и пусконаладочные работы.*

Тел: +7 (812) 336 43 04 (многоканальный)
Email: org@lifeelectronics.ru

www.lifeelectronics.ru