RADIALL® COAXIAL department

TECHNICAL DATA

R163 055 001

Issue : 9125

Page 1 / 2

STRAIGHT PLUG , CLAMP TYPE CABLE .250

SERIES: N 18 GHz

DEP90.R161.500

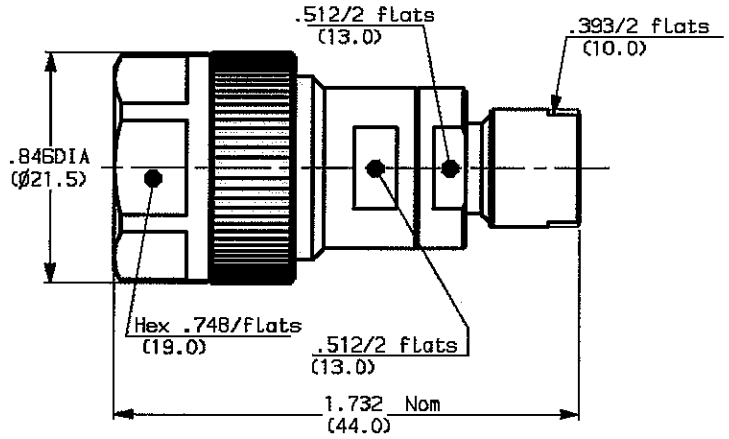

WEIGTH oz (g)

cables: .250

mounting instructions : M03

CHARACTERISTICS

NOMINAL IMPEDANCE	50	Ω
FREQUENCY RANGE	0-18	GHz
TEMPERATURE RATING	-40/+125	°C
VSWR	1.05 + 0.007 f(GHz)	
RF INSERTION LOSS	0.1	√F dB Maxi
VOLTAGE RATING	1000	Vrms Maxi
DIELECTRIC WITHSTANDING VOLTAGE	2000	Vrms mini
INSULATION RESISTANCE	5000	MΩ mini
HERMETIC SEAL	NA	cc/s Atm.cm3/s
LEAKAGE	0.641 .0044	psi MPa
(Low atmospheric air pressure)		
-		-

STANDARDISATION	MIL C 39012	
	CECC 22000	
	IEC 169-16	
DS 6811 - Aeronautic applications		
CABLE RETENTION	91.8 408	Lb mini N
CENTER CONTACT RETENTION		
Axial force - mating end	6.075 27	Lb mini N
Axial force - opposite end	6.075 27	Lb mini N
Torque (Min)	NA	Inch.oz cm.N
RECOMMENDED TORQUES		
Mating	14.176 160	inch.Lb cm.N
Panel nut	NA	inch.Lb cm.N
Clamp nut	31.01 350	inch.Lb cm.N

CONSTRUCTION

CONNECTOR PARTS	MATERIALS	FINISH
BODY	STAINLESS STEEL	PASSIVATED
OUTER CONTACT	STAINLESS STEEL	PASSIVATED
CENTER CONTACT	BERYLLIUM COPPER	GOLD
INSULATOR	POLYETHERIMID RESIN	-
INSULATOR	PTFE	-
GASKET	FLUOROSILICON	-
-	-	-
-	-	-
-	-	-

ISSUE	REVISION No	DESCRIPTION	BY	DATE
.	.	.	.	.
.	.	.	.	.
.	.	.	.	.
.	.	.	.	.

Initiated on 27-JUN-90

Superseded on __-__-__

The information given here is subject to change without notice. Design changes may be in order to improve the product.

RADIALL®

martin

MOUNTING INSTRUCTIONS

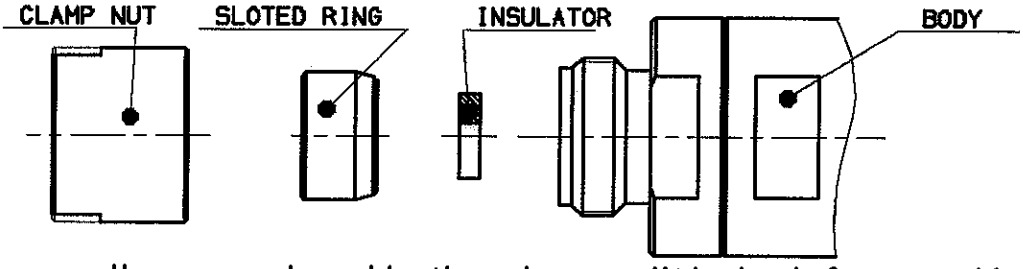

We recommend a cable thermal preconditioning before assembly

1

1-1 Strip the cable .

Stripping tool R 282 054

Positioner R 282 074

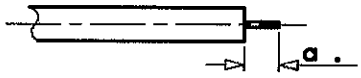

Stripping	a	b	c	d	e
inch	.201	-	-	-	-
mm	5.1	-	-	-	-

2

2-1 Trim cable centre conductor .

Trimmer R 282 074

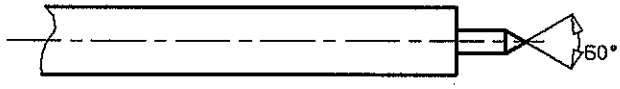

3

3-1 Slide clamp nut ,sloted ring and insulator onto the cable .

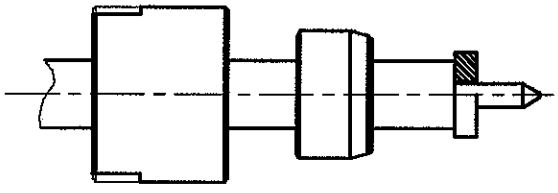

4

4-1 Introduce the cable into the connector and push it until it bottoms against body shoulder .

4-2 Screw the sub-assembly maintening the cable against body shoulder .

Recommended coupling torque : 31 in.Lb

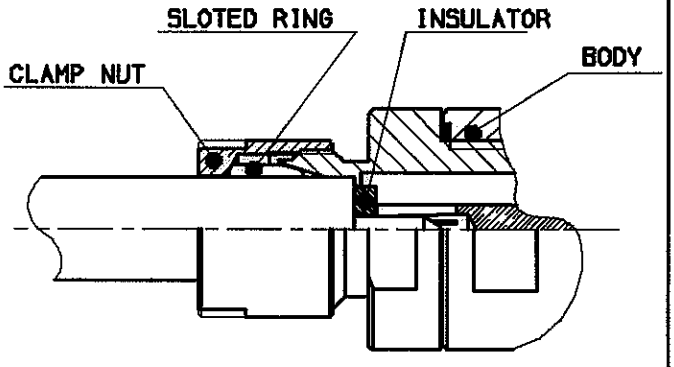

ISSUE	REVISION No	DESCRIPTION	BY	DATE
.	.	.	.	.
.	.	.	.	.
.	.	.	.	.
.	.	.	.	.

Initiated on __-__-__

Superseded on __-__-__

The information given here is subject to change without notice. Design changes may be in order to improve the product.

RADIALL®

ООО «ЛайфЭлектроникс» “LifeElectronics” LLC

ИНН 7805602321 КПП 780501001 Р/С 40702810122510004610 ФАКБ "АБСОЛЮТ БАНК" (ЗАО) в г.Санкт-Петербурге К/С 30101810900000000703 БИК 044030703

Компания «Life Electronics» занимается поставками электронных компонентов импортного и отечественного производства от производителей и со складов крупных дистрибьюторов Европы, Америки и Азии.

С конца 2013 года компания активно расширяет линейку поставок компонентов по направлению коаксиальный кабель, кварцевые генераторы и конденсаторы (керамические, пленочные, электролитические), за счёт заключения дистрибьюторских договоров

Мы предлагаем:

- *Конкурентоспособные цены и скидки постоянным клиентам.*
- *Специальные условия для постоянных клиентов.*
- *Подбор аналогов.*
- *Поставку компонентов в любых объемах, удовлетворяющих вашим потребностям.*

- *Приемлемые сроки поставки, возможна ускоренная поставка.*
- *Доставку товара в любую точку России и стран СНГ.*
- *Комплексную поставку.*
- *Работу по проектам и поставку образцов.*
- *Формирование склада под заказчика.*

- *Сертификаты соответствия на поставляемую продукцию (по желанию клиента).*
- *Тестирование поставляемой продукции.*
- *Поставку компонентов, требующих военную и космическую приемку.*
- *Входной контроль качества.*
- *Наличие сертификата ISO.*

В составе нашей компании организован Конструкторский отдел, призванный помогать разработчикам, и инженерам.

Конструкторский отдел помогает осуществить:

- *Регистрацию проекта у производителя компонентов.*
- *Техническую поддержку проекта.*
- *Защиту от снятия компонента с производства.*
- *Оценку стоимости проекта по компонентам.*
- *Изготовление тестовой платы монтаж и пусконаладочные работы.*

Тел: +7 (812) 336 43 04 (многоканальный)
Email: org@lifeelectronics.ru

www.lifeelectronics.ru