Preliminary

SF1186K-2

1575.42 MHz SAW Filter

- ***RF Filter Designed for Front End GPS Applications***
- ***Single-ended Input, Balanced Output***
- ***Excellent Rejection***
- ***1.45 x 1.15 mm Surface-Mount Case***
- ***Complies with Directive 2002/95/EC (RoHS)***

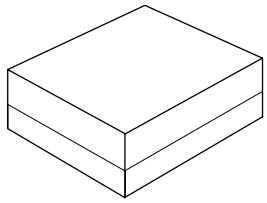

SM1411-5

Absolute Maximum Ratings

Rating	Value	Units
Maximum Incident Power in Passband	+10	dBm
Maximum DC Voltage On any Non-ground Terminal	3	VDC
Operating Temperature Range	-40 to +85	°C
Storage Temperature Range in Tape and Reel	-40 to +85	°C
Maximum Soldering Temerature Profile (5 cycles maximum)	265 °C for 10 s	

Electrical Characteristics

Characteristic	Sym	Notes	Min	Typ	Max	Units
Center Frequency	f_C			1575.42		MHz
Insertion Loss, 1574.42 to 1576.42 MHz	IL_{MAX}			1.7	2.3	dB
Amplitude Ripple, 1574.42 to 1576.42 MHz				0.3	1.0	dB_{P-P}
Rejection Referenced to IL_{MAX}						
100 to 960 MHz			40	46		dB
960 to 1425 MHz			35	46		
1425 to 1475 MHz			30	51		
1475 to 1515 MHz			20	30		
1515 to 1525 MHz			17	30		
1625 to 1635 MHz			12	22.5		
1635 to 1675 MHz			20	25		
1675 to 1750 MHz			30	35		
1750 to 1805 MHz			35	42		
1805 to 1980 MHz			40	47		
1980 to 2400 MHz			35	40		
2400 to 3155 MHz			40	52		
3155 to 6000 MHz			35	52		
VSWR, 1574.42 to 1576.42 MHz				1.3	1.8	
Terminating Source impedance	Z_S			50		Ω
Terminating Balanced Load impedance	Z_L			100		Ω
Case Style		SM1411-5				
Lid Symbolization (V = week character)		1V				

CAUTION: Electrostatic Sensitive Device. Observe precautions for handling.

Notes:

1. US and international patents may apply.
2. RFM, stylized RFM logo, and RF Monolithics, Inc. are registered trademarks of RF Monolithics, Inc.

©2009 by RF Monolithics, Inc.

Frequency Response Plots

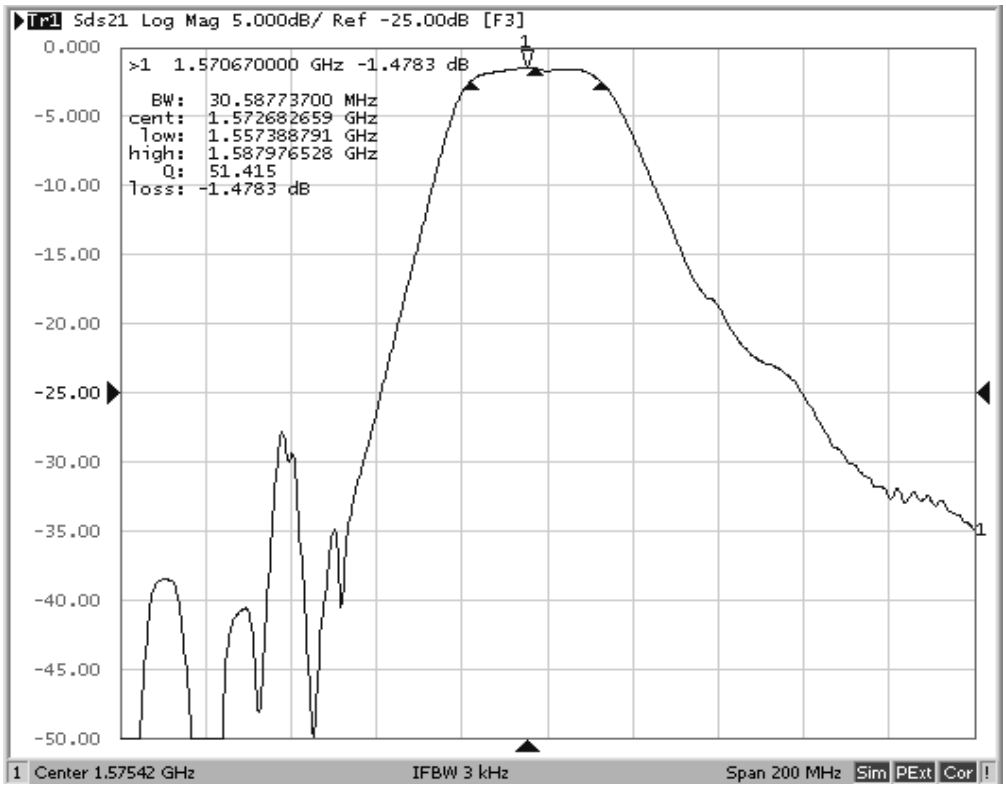

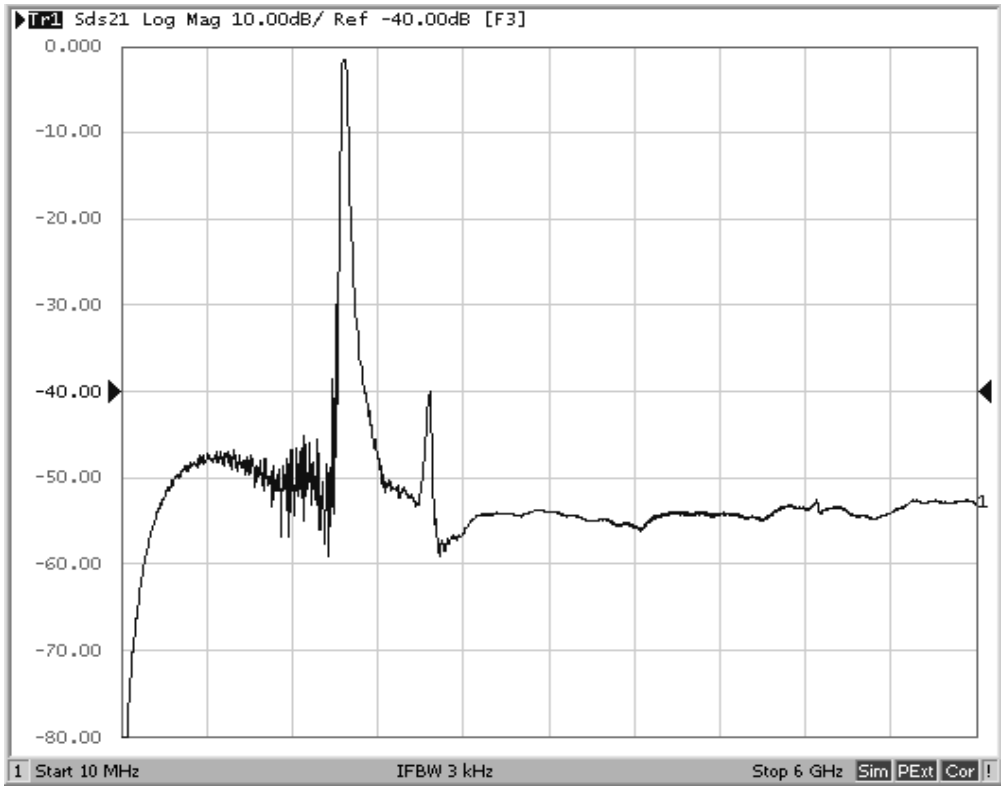

©2009 by RF Monolithics, Inc.

50 ohm Input VSWR and S_{11} Plots

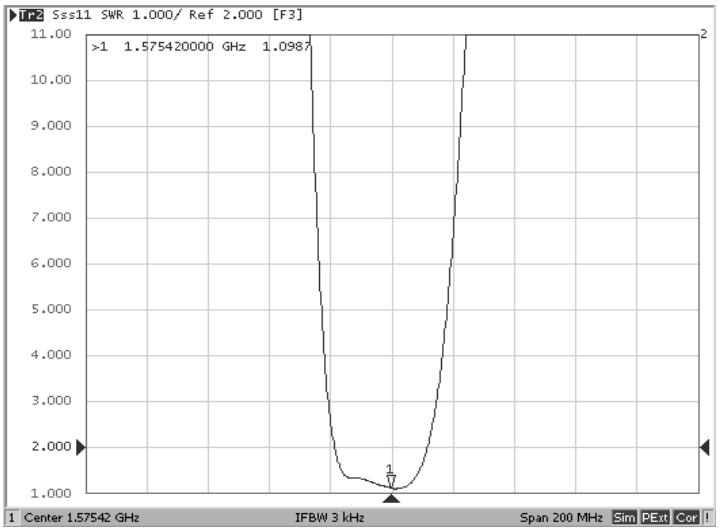

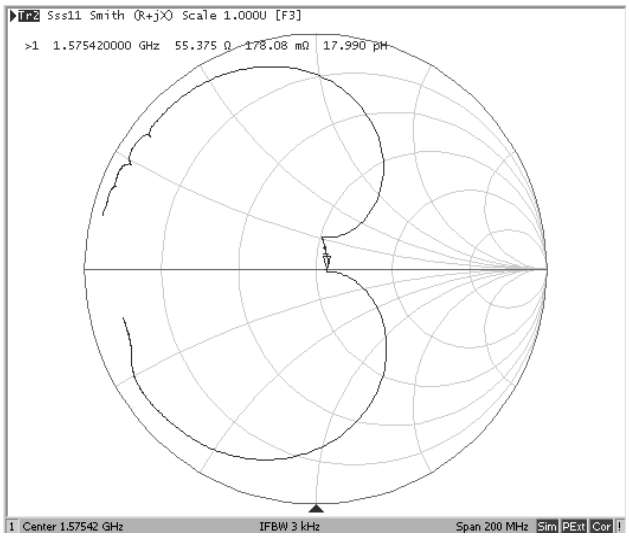

100 ohm Balanced Output VSWR and S_{22} Plots

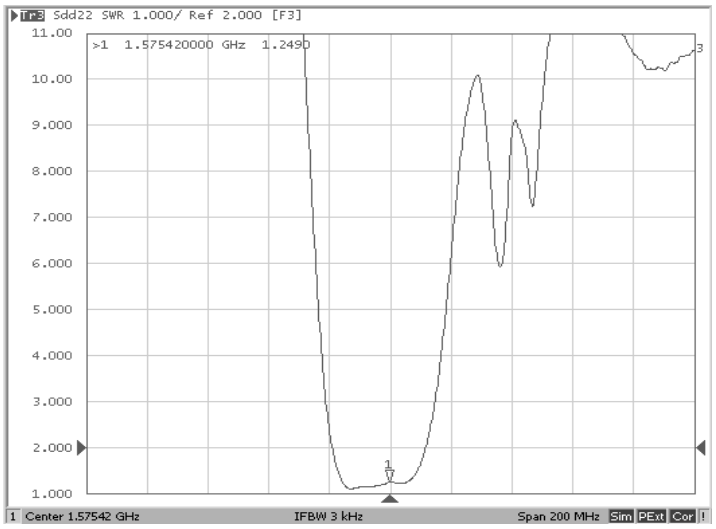

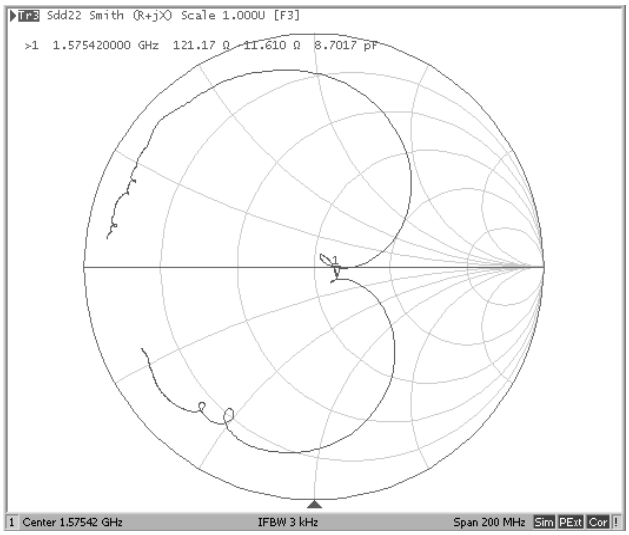

©2009 by RF Monolithics, Inc.

SM1411-5 Case

5-Terminal Surface-Mount Case
1.45 X 1.15- mm Nominal Footprint

Electrical Connections

Connection	Terminals
Input	C
Output	A, E
Ground	B, D

Package Dimensions

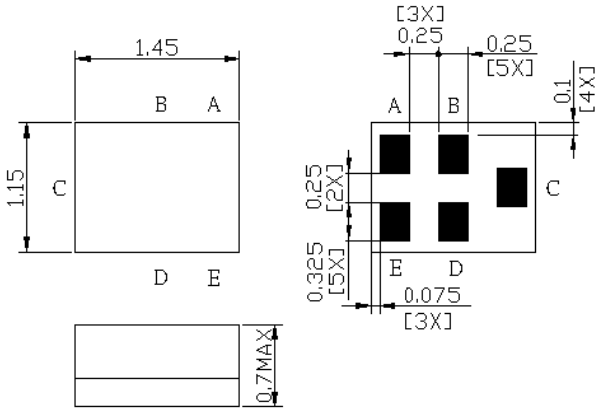

Circuit Board Footprint

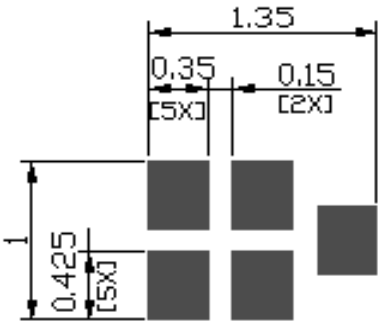

Test Circuit

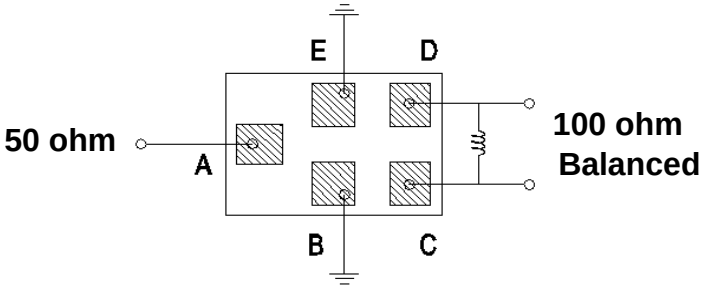

©2009 by RF Monolithics, Inc.

Reel Dimensions - 7 inch Reel, 3000 Filters

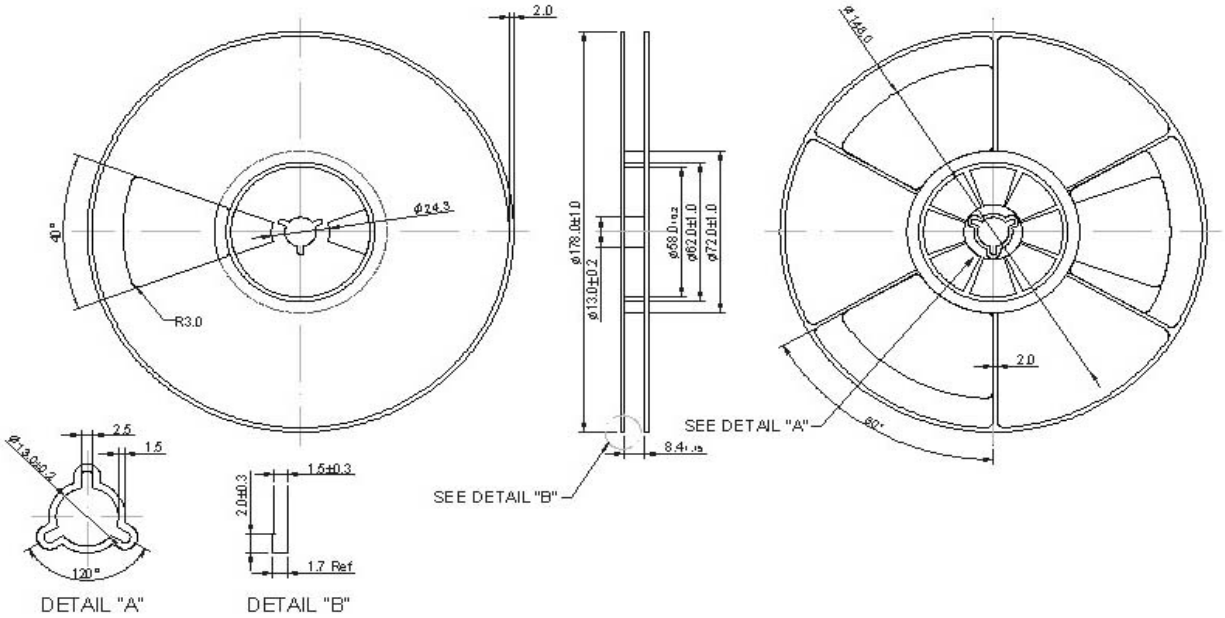

Tape Dimensions

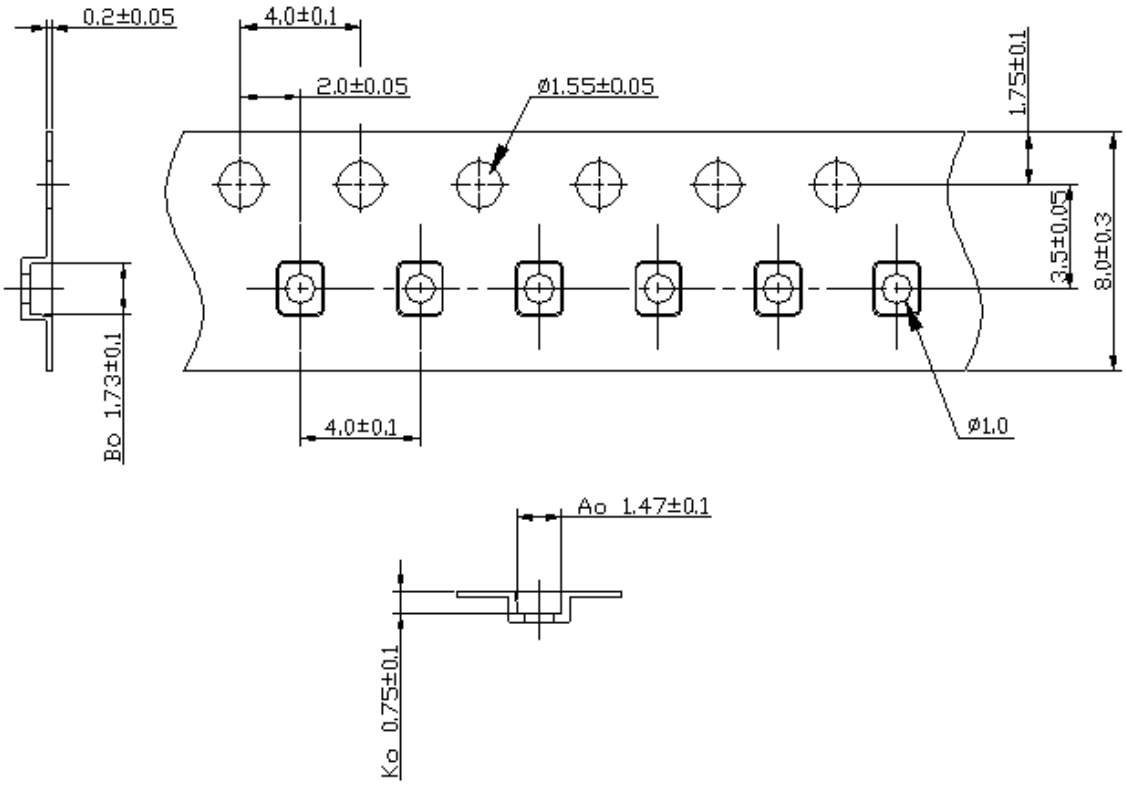

©2009 by RF Monolithics, Inc.

ООО «ЛайфЭлектроникс» “LifeElectronics” LLC

ИНН 7805602321 КПП 780501001 Р/С 40702810122510004610 ФАКБ "АБСОЛЮТ БАНК" (ЗАО) в г.Санкт-Петербурге К/С 30101810900000000703 БИК 044030703

Компания «Life Electronics» занимается поставками электронных компонентов импортного и отечественного производства от производителей и со складов крупных дистрибьюторов Европы, Америки и Азии.

С конца 2013 года компания активно расширяет линейку поставок компонентов по направлению коаксиальный кабель, кварцевые генераторы и конденсаторы (керамические, пленочные, электролитические), за счёт заключения дистрибьюторских договоров

Мы предлагаем:

- *Конкурентоспособные цены и скидки постоянным клиентам.*
- *Специальные условия для постоянных клиентов.*
- *Подбор аналогов.*
- *Поставку компонентов в любых объемах, удовлетворяющих вашим потребностям.*

- *Приемлемые сроки поставки, возможна ускоренная поставка.*
- *Доставку товара в любую точку России и стран СНГ.*
- *Комплексную поставку.*
- *Работу по проектам и поставку образцов.*
- *Формирование склада под заказчика.*

- *Сертификаты соответствия на поставляемую продукцию (по желанию клиента).*
- *Тестирование поставляемой продукции.*
- *Поставку компонентов, требующих военную и космическую приемку.*
- *Входной контроль качества.*
- *Наличие сертификата ISO.*

В составе нашей компании организован Конструкторский отдел, призванный помогать разработчикам, и инженерам.

Конструкторский отдел помогает осуществить:

- *Регистрацию проекта у производителя компонентов.*
- *Техническую поддержку проекта.*
- *Защиту от снятия компонента с производства.*
- *Оценку стоимости проекта по компонентам.*
- *Изготовление тестовой платы монтаж и пусконаладочные работы.*

Тел: +7 (812) 336 43 04 (многоканальный)
Email: org@lifeelectronics.ru

www.lifeelectronics.ru