Preliminary

High Frequency Ceramic Solutions

Impedance-Matched Highly Integrated Ceramic Passive Component for Atheros Qualcomm AR6004 Chipset

P/N 2450PC14A0017

Detail Specification: 08/07/12

General Specifications

Part Number	2450PC14A0017	
Frequency	2400 ~ 2500	5150 ~ 5850
Insertion Loss	3.8 dB max.	2.6 dB max.
Unbalanced Impedance	50 Ω	50 Ω
Balanced Impedance	Conjugate match to AR6004 _Rx BGA	
Phase Diff. (degree)	180±15	-135+/-20 @ 5.15GHz 165+/-20 @ 5.85GHz
Amp. Diff.	-1.5 +/- 2.0	0+/-2 @ 5.15GHz -4.0+/-2 @ 5.85GHz

Reel Quantity	4,000
Operating Temperature	-40 to +85°C
Recommended Storage Conditions	+5 ~ +35°C, Humidity: 45~75%RH, 18 mos. Max
Power Capacity	2W max.

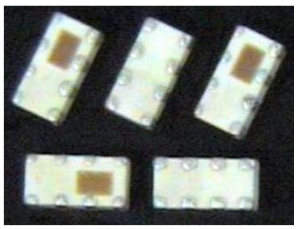

Terminal Configuration	
No.	Function
1	GND
2	Rx5
3	GND
4	Rx2
5	Rx2_a
6	Rx2_b
7	Rx5_a
8	Rx5_b

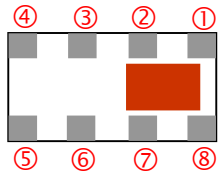

Mechanical Dimensions

	In	mm
L	0.063 ± 0.004	1.60 ± 0.10
W	0.031 ± 0.004	0.80 ± 0.10
T	0.039 max.	0.7 max.
a	0.008 +.004/-.006	0.20 +0.1/-0.05
b	0.006 +.004/-.006	0.15 +0.1/-0.05
p	0.020 ± 0.004	0.50 ± 0.10

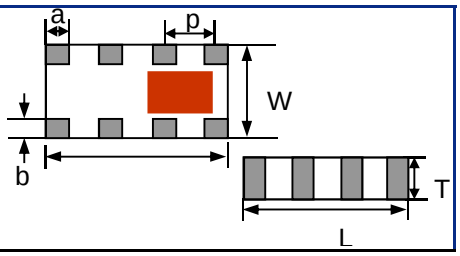

Mounting Considerations

* Line width should be designed to provide 50 ohm impedance, depending on PCB material and thickness

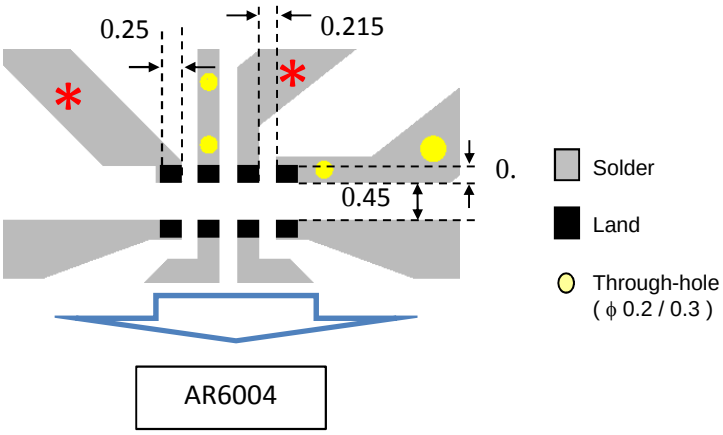

Units: mm

Johanson Technology, Inc. reserves the right to make design changes without notice.
All sales are subject to Johanson Technology, Inc. terms and conditions.

JOHANSON TECHNOLOGY

www.johansontechnology.com

4001 Calle Tecate • Camarillo, CA 93012 • TEL 805.389.1166 FAX 805.389.1821

2012 Johanson Technology, Inc. All Rights Reserved

Impedance-Matched Highly Integrated Ceramic Passive Component for Atheros Qualcomm AR6004 Chipset **P/N 2450PC14A0017**

Detail Specification: 08/07/12

Circuit Application

Rx2

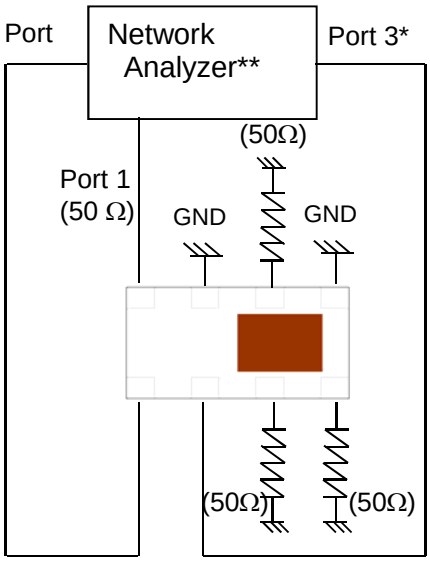

Rx5

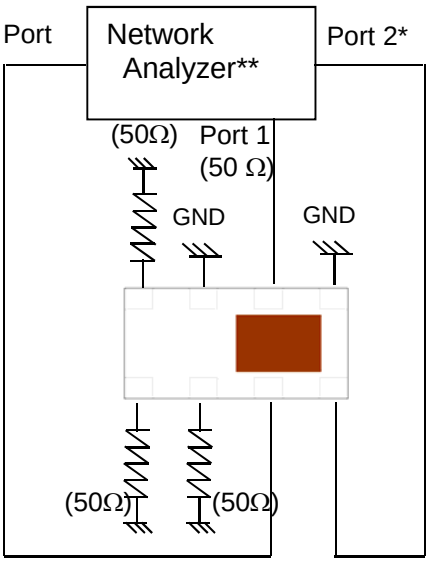

Port 1:Unbalanced Port
Ports 2 and 3: Balanced Port
IL=Sds21
RL=Sss11
Amp_balance = dB(S(2,1)/S(3,1))
Phase_balance = Phase(S(2,1)/S(3,1))

*Impedance for ports 2 and 3 = Conjugate to Balanced Impedance/2
**E5071B / C from Agilent

Johanson Technology, Inc. reserves the right to make design changes without notice.
All sales are subject to Johanson Technology, Inc. terms and conditions.

JOHANSON TECHNOLOGY

www.johansontechnology.com
4001 Calle Tecate • Camarillo, CA 93012 • TEL 805.389.1166 FAX 805.389.1821

2012 Johanson Technology, Inc. All Rights Reserved

Impedance-Matched Highly Integrated Ceramic Passive Component for Atheros Qualcomm AR6004 Chipset **P/N 2450PC14A0017**

Detail Specification: 08/07/12

Typical Electrical Performance (T=25°C)

Insertion & Return Loss **Amplitude & Phase Balance**

2.4GHz Band Path

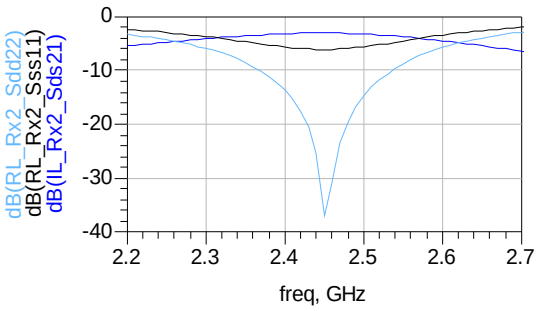

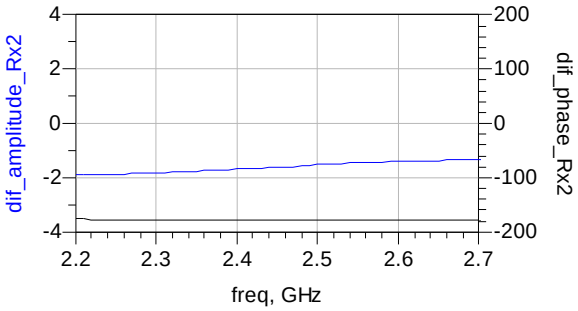

5GHz Band Path

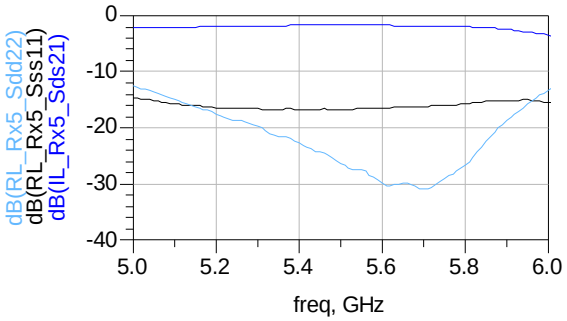

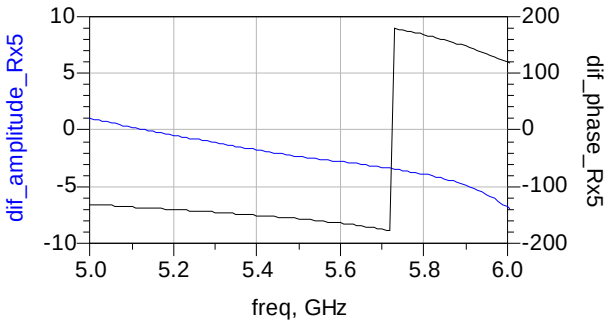

Johanson Technology, Inc. reserves the right to make design changes without notice.
All sales are subject to Johanson Technology, Inc. terms and conditions.

JOHANSON TECHNOLOGY

www.johansontechnology.com
4001 Calle Tecate • Camarillo, CA 93012 • TEL 805.389.1166 FAX 805.389.1821

2012 Johanson Technology, Inc. All Rights Reserved

ООО «ЛайфЭлектроникс» “LifeElectronics” LLC

ИНН 7805602321 КПП 780501001 Р/С 40702810122510004610 ФАКБ "АБСОЛЮТ БАНК" (ЗАО) в г.Санкт-Петербурге К/С 30101810900000000703 БИК 044030703

Компания «Life Electronics» занимается поставками электронных компонентов импортного и отечественного производства от производителей и со складов крупных дистрибьюторов Европы, Америки и Азии.

С конца 2013 года компания активно расширяет линейку поставок компонентов по направлению коаксиальный кабель, кварцевые генераторы и конденсаторы (керамические, пленочные, электролитические), за счёт заключения дистрибьюторских договоров

Мы предлагаем:

- *Конкурентоспособные цены и скидки постоянным клиентам.*
- *Специальные условия для постоянных клиентов.*
- *Подбор аналогов.*
- *Поставку компонентов в любых объемах, удовлетворяющих вашим потребностям.*

- *Приемлемые сроки поставки, возможна ускоренная поставка.*
- *Доставку товара в любую точку России и стран СНГ.*
- *Комплексную поставку.*
- *Работу по проектам и поставку образцов.*
- *Формирование склада под заказчика.*

- *Сертификаты соответствия на поставляемую продукцию (по желанию клиента).*
- *Тестирование поставляемой продукции.*
- *Поставку компонентов, требующих военную и космическую приемку.*
- *Входной контроль качества.*
- *Наличие сертификата ISO.*

В составе нашей компании организован Конструкторский отдел, призванный помогать разработчикам, и инженерам.

Конструкторский отдел помогает осуществить:

- *Регистрацию проекта у производителя компонентов.*
- *Техническую поддержку проекта.*
- *Защиту от снятия компонента с производства.*
- *Оценку стоимости проекта по компонентам.*
- *Изготовление тестовой платы монтаж и пусконаладочные работы.*

Тел: +7 (812) 336 43 04 (многоканальный)
Email: org@lifeelectronics.ru

www.lifeelectronics.ru