IF1320

N-Channel Silicon Junction Field-Effect Transistor

- **Low-Noise, High Gain Amplifier**

Absolute maximum ratings at T_A = 25°C

Reverse Gate Source & Reverse Gate Drain Voltage	– 20 V
Continuous Forward Gate Current	10 mA
Continuous Device Power Dissipation	225 mW
Power Derating	1.8 mW°C
Storage Temperature Range	– 65°C to 200°C

At 25°C free air temperature:		IF1320		Process NJ132L		
Static Electrical Characteristics		**Min**	**Max**	**Unit**	**Test Conditions**	
Gate Source Breakdown Voltage	$V_{(BR)GSS}$	– 20		V	I_G = – 1 µA, V_{DS} = ØV	
Gate Reverse Current	I_{GSS}		– 0.1	nA	V_{DS} = ØV, V_{GS} = – 10V	
Gate Source Cutoff Voltage	$V_{GS(OFF)}$	– 0.35	– 1.5	V	V_{DS} = 10V, I_D = 0.5 nA	
Drain Saturation Current (Pulsed)	I_{DSS}	5	20	mA	V_{DS} = 10V, V_{GS} = ØV	
Dynamic Electrical Characteristics						
Common Source Forward Transconductance	g_{fs}	15		mS	V_{DS} = 10V, I_D = 5 mA	f = 1 kHz
Common Source Input Capacitance	C_{iss}		20	pF	V_{DS} = 10V, I_D = 5 mA	f = 1 MHz
Common Source Reverse Transfer Capacitance	C_{rss}		5	pF	V_{DS} = 10V, I_D = 5 mA	f = 1 MHz
		Typ				
Equivalent Short Circuit Input Noise Voltage	$\bar{e}_N$	2.5		nV/√Hz	V_{DS} = 10V, I_D = 5 mA	f = 1 kHz

TO-236 Package (SOT23)

Dimensions in Inches (mm)

Pin Configuration

1 Drain, 2 Source, 3 Gate

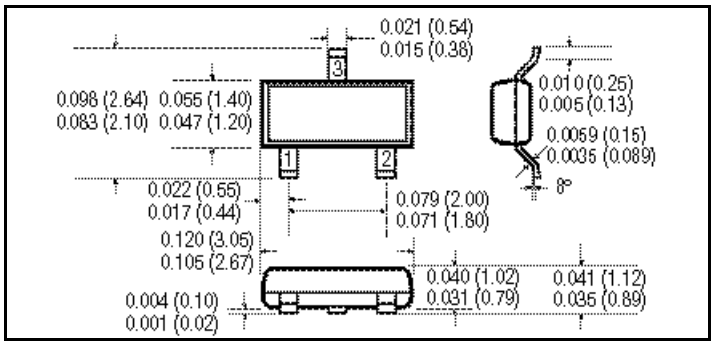

InterFET Corporation
715 N. Glenville Dr., Richardson, TX 75081
(972) 238-1287 Fax (972) 238-5338
www.interfet.com

ООО «ЛайфЭлектроникс» “LifeElectronics” LLC

ИНН 7805602321 КПП 780501001 Р/С 40702810122510004610 ФАКБ "АБСОЛЮТ БАНК" (ЗАО) в г.Санкт-Петербурге К/С 30101810900000000703 БИК 044030703

Компания «Life Electronics» занимается поставками электронных компонентов импортного и отечественного производства от производителей и со складов крупных дистрибьюторов Европы, Америки и Азии.

С конца 2013 года компания активно расширяет линейку поставок компонентов по направлению коаксиальный кабель, кварцевые генераторы и конденсаторы (керамические, пленочные, электролитические), за счёт заключения дистрибьюторских договоров

Мы предлагаем:

- *Конкурентоспособные цены и скидки постоянным клиентам.*
- *Специальные условия для постоянных клиентов.*
- *Подбор аналогов.*
- *Поставку компонентов в любых объемах, удовлетворяющих вашим потребностям.*

- *Приемлемые сроки поставки, возможна ускоренная поставка.*
- *Доставку товара в любую точку России и стран СНГ.*
- *Комплексную поставку.*
- *Работу по проектам и поставку образцов.*
- *Формирование склада под заказчика.*

- *Сертификаты соответствия на поставляемую продукцию (по желанию клиента).*
- *Тестирование поставляемой продукции.*
- *Поставку компонентов, требующих военную и космическую приемку.*
- *Входной контроль качества.*
- *Наличие сертификата ISO.*

В составе нашей компании организован Конструкторский отдел, призванный помогать разработчикам, и инженерам.

Конструкторский отдел помогает осуществить:

- *Регистрацию проекта у производителя компонентов.*
- *Техническую поддержку проекта.*
- *Защиту от снятия компонента с производства.*
- *Оценку стоимости проекта по компонентам.*
- *Изготовление тестовой платы монтаж и пусконаладочные работы.*

Тел: +7 (812) 336 43 04 (многоканальный)
Email: org@lifeelectronics.ru

www.lifeelectronics.ru