MATERIAL NO.	ENGINEERING NO.	DIM A	TOLERANCE	LABEL PRINT
83421922 1	83421-9221	.75ft/200mm	+.315-.157/+8-4mm	C005-0001
83421922 2	83421-9222	4.00ft/1200mm	+1.89-.945/+48-24mm	C005-0002
83421923 1	83421-9231	32.8ft/10m	+4.0-2.5/+100-63mm	C005-0003
83421922 3	83421-9223	9.85ft/3m	+2.36-1.89/+60-48mm	C005-0004

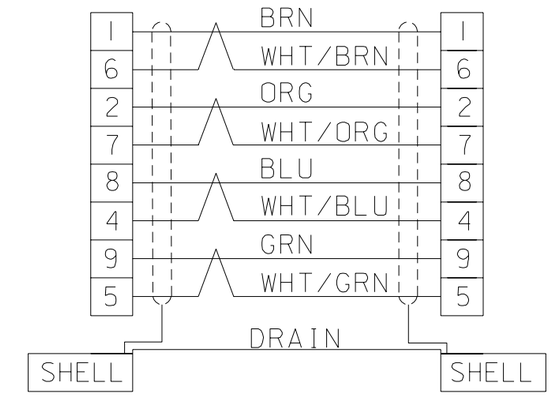

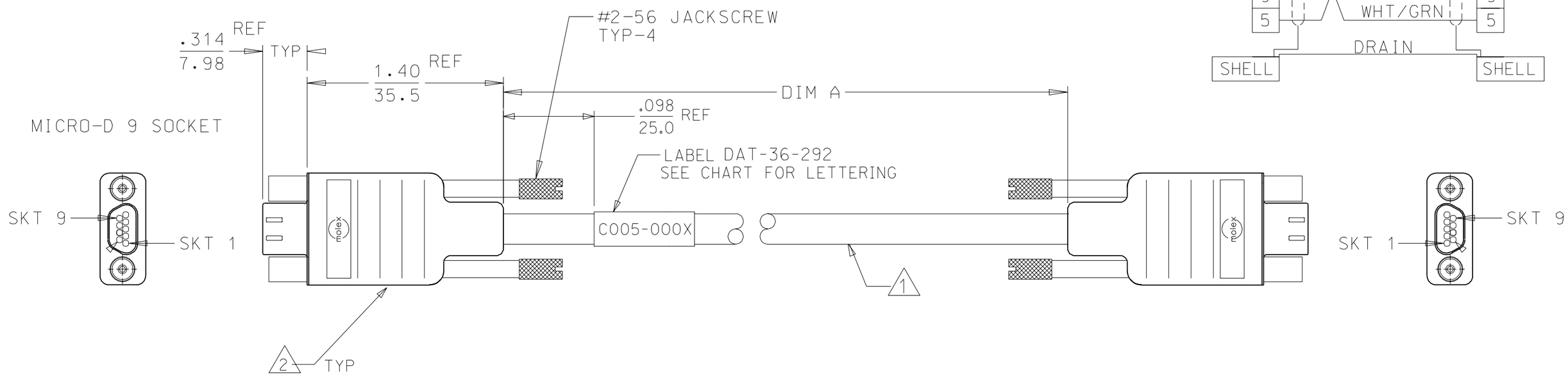

3. REFER TO PS-83421-9000 FOR PRODUCT SPEC.

2. MICRO-D, 9 SOCKET FEMALE CONNECTOR (CRIMP TYPE)
CONTACTS: 30 MICRO INCH GOLD PLATED
INSULATOR: PCV OVERMOLD, COLOR: BLACK
WITH (2) #2.56 JACKSCREWS

1. CABLE: CAT 5E, 26AWG, 4 PAIR & DRAIN WIRE
8 CONDUCTOR, TINNED COPPER, 7 STRAND.
WIRE INSULATION: PVC
SHIELD: AL-FOIL/MYLAR. INCLUDING DRAIN WIRE & BRAID
OUTER CABLE JACKET: BLACK PVC.

NOTES: UNLESS OTHERWISE SPECIFIED.

RESTRICTED SALES DRAWING

A1

REV	DESCRIPTION	EC NO.	DRWN	CH'K	APPR
A1	CHNG TO SD IN MIDAS	ETC2004-0077	EMF 03/09/26	HEB 03/09/26	RSD 03/09/26

QUALITY SYMBOLS: MAJOR =0; CRITICAL (C) =0

GENERAL TOLERANCES: (UNLESS SPECIFIED)

	mm	INCH
4 PLACES	±0.	±.
3 PLACES	±0.	±.005
2 PLACES	±0.13	±.010
1 PLACE	±0.25	±.
ANGULAR: ±2°		

DRAFT WHERE APPLICABLE MUST REMAIN WITHIN DIMENSIONS

SCALE NO:NE | DESIGN UNITS ☐mm ☒INCH | THIRD ANGLE PROJECTION | DIMENSIONS: ☐ mm/INCH ☒ INCH/mm ☐ mm ONLY | SHT | REV | REVISE ON CAD ONLY

DRAWN BY & DATE: JAL 03/04/07
CHECKED BY & DATE: / /
APPROVED BY & DATE: RWD 03/04/10

TITLE: CABLE ASSEMBLY 9 SKT MICRO D TO 9 SKT MICRO D W/OVERMOLD

molex MOLEX INCORPORATED

CAD FILENAME: RSD-83421-023.DGN | MATERIAL NO.: SEE CHART | DRAWING NO.: RSD-83421-023 | SHEET NO.: 1 OF 1 | SIZE: B

THIS DRAWING CONTAINS INFORMATION THAT IS PROPRIETARY TO MOLEX INCORPORATED AND SHOULD NOT BE USED WITHOUT WRITTEN PERMISSION.

ООО «ЛайфЭлектроникс» “LifeElectronics” LLC

ИНН 7805602321 КПП 780501001 Р/С 40702810122510004610 ФАКБ "АБСОЛЮТ БАНК" (ЗАО) в г.Санкт-Петербурге К/С 30101810900000000703 БИК 044030703

Компания «Life Electronics» занимается поставками электронных компонентов импортного и отечественного производства от производителей и со складов крупных дистрибьюторов Европы, Америки и Азии.

С конца 2013 года компания активно расширяет линейку поставок компонентов по направлению коаксиальный кабель, кварцевые генераторы и конденсаторы (керамические, пленочные, электролитические), за счёт заключения дистрибьюторских договоров

Мы предлагаем:

- *Конкурентоспособные цены и скидки постоянным клиентам.*
- *Специальные условия для постоянных клиентов.*
- *Подбор аналогов.*
- *Поставку компонентов в любых объемах, удовлетворяющих вашим потребностям.*

- *Приемлемые сроки поставки, возможна ускоренная поставка.*
- *Доставку товара в любую точку России и стран СНГ.*
- *Комплексную поставку.*
- *Работу по проектам и поставку образцов.*
- *Формирование склада под заказчика.*

- *Сертификаты соответствия на поставляемую продукцию (по желанию клиента).*
- *Тестирование поставляемой продукции.*
- *Поставку компонентов, требующих военную и космическую приемку.*
- *Входной контроль качества.*
- *Наличие сертификата ISO.*

В составе нашей компании организован Конструкторский отдел, призванный помогать разработчикам, и инженерам.

Конструкторский отдел помогает осуществить:

- *Регистрацию проекта у производителя компонентов.*
- *Техническую поддержку проекта.*
- *Защиту от снятия компонента с производства.*
- *Оценку стоимости проекта по компонентам.*
- *Изготовление тестовой платы монтаж и пусконаладочные работы.*

Тел: +7 (812) 336 43 04 (многоканальный)
Email: org@lifeelectronics.ru

www.lifeelectronics.ru