| 1 | 2 | 3 | 4 |
|---|---|---|---|
| Empfohlener Ausschnitt für Rastbefestigung ( Grat gegenüber Bestückungsseite ) | Wanddicke wall thickness | Ausschnittlänge length of cut-out | Ausschnittbreite width of cut-out |
| recommended cut-out for snap-in fixing ( edge opposite to snap-in direction ) | 0.75 bis / to 1.25 | 30 -0.1 | 22 +0.2 |
| | 1.25 bis / to 2 | 30.2 -0.1 | 22 +0.2 |
| | 2 bis / to 3 | 30.6 -0.1 | 22 +0.2 |

**VERTRAULICH-CONFIDENTIAL**
© Alle Rechte bei Marquardt , auch fuer den Fall von Schutzrechtsanmeldungen. Jede Verfuegungsbefugnis, wie Kopier- und Weitergaberecht, bei uns.
© This document is the exclusive property of Marquardt. Without our consent, it may not be reproduced or given to third parties.

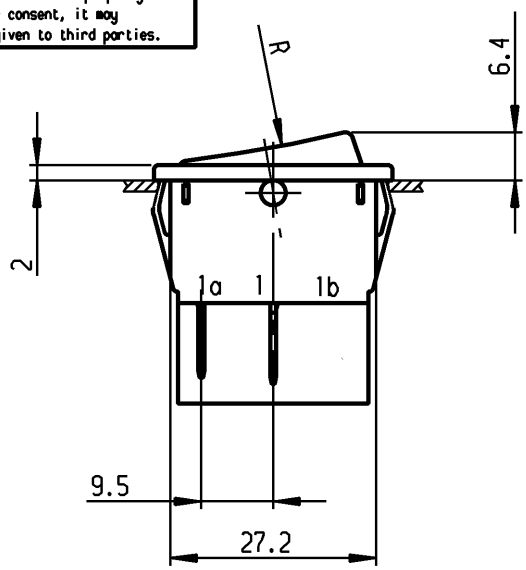


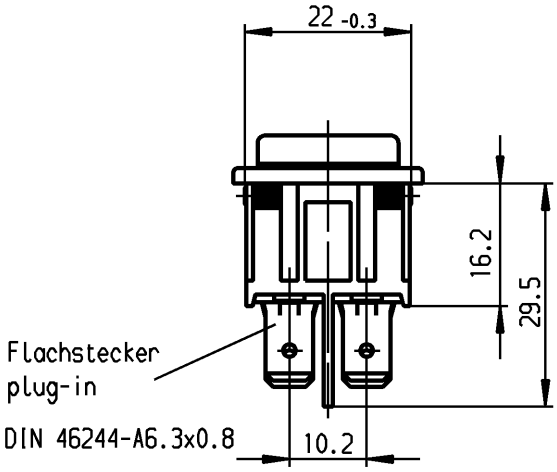


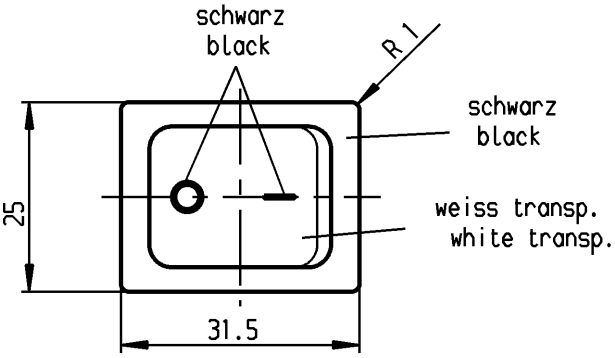


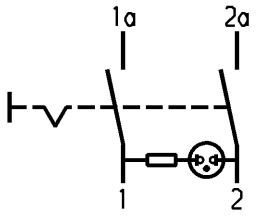


Aufschrift
Marking

1835.
6(4)/250 ~5E4
10(4)/250 ~ T85/55
05

6A 250V AC
1/2 HP
R87

1a 1 2

Herstellort/-jahr/-woche
nach DIN EN 60062

code of manufacture:
place /year /week acc. to DIN EN 60062

## Ausschalter 2-polig

Glimmlampe mit Rv für 230V~
Für Geräte der Klasse II geeignet

## DPST

neon lamp with Rv for 230V AC
suitable for appliances of class II

| | | | | | | | | | | | |
|---|---|---|---|---|---|---|---|---|---|---|---|
| für Form und Lage / FOR SHAPE AND LOC. | | | Allgemeintoleranzen UNTOLERANCED DIMENSIONS | | | | | Pause COPY | Blatt SHEET | Typ | Zeichn./DRAWING NO. | Index |
| für Winkel FOR ANGLE ± 2° | | | PROJECTION | Abmasse und Nennmassbereiche Angaben in mm / ALL DIMENSIONS ARE IN MILLIMETRES | Laengen LENGTH | Radien RADII | | Original DIN A4 | Maßstab SCALE 1:1 | K | 1835.3105 | |
| | | | | 0-6 | ± 0.2 | ± | | | | | | |
| | | | | >6-15 | ± 0.4 | ± | | | | | | |
| | | | | >15-30 | ± 0.4 | ± | | | | | | |
| | | | | >30-70 | ± 0.6 | ± 10% | | 0 10 20 30 mm | | | | |
| | | | | >70-120 | ± | | | | | | | |
| | | | | >120-200 | ± | | | | | | | |

| | | | | | | | | |
|---|---|---|---|---|---|---|---|---|
| c | 24370 | 25.11.96 grh | g | | | CAD Medusa | Z | Geraeteschalter Appliance Switch |
| b | 23781 | 15.03.96 grh | f | | | gez./DRAWN BY 07.03.94 Grh | | |
| a | 22680 | 04.03.94 grh | e | 64507 | 22.10.09 hhe | gepr./CHECKED BY Kiz | | MARQUARDT |
| | | | d | 39880 | 19.04.04 hhe | Ersatz für/REPLACEMENT OF Zeichn. gl.Nr. vom 28.02.85 | | Marquardt, D-78604 Rietheim-Weilheim |
| Ausg. ISSUE | Änderung REVISION | gez. DRAWN BY | Ausg. ISSUE | Änderung REVISION | gez. DRAWN BY | | | |

Schutzvermerk nach DIN 34 beachten
COPYRIGHT RESERVED

ООО «ЛайфЭлектроникс» “LifeElectronics” LLC

ИНН 7805602321 КПП 780501001 Р/С 40702810122510004610 ФАКБ "АБСОЛЮТ БАНК" (ЗАО) в г.Санкт-Петербурге К/С 30101810900000000703 БИК 044030703

*Компания «Life Electronics» занимается поставками электронных компонентов импортного и отечественного производства от производителей и со складов крупных дистрибьюторов Европы, Америки и Азии.*

*С конца 2013 года компания активно расширяет линейку поставок компонентов по направлению коаксиальный кабель, кварцевые генераторы и конденсаторы (керамические, пленочные, электролитические), за счёт заключения дистрибьюторских договоров*

*Мы предлагаем:*

- *Конкурентоспособные цены и скидки постоянным клиентам.*
- *Специальные условия для постоянных клиентов.*
- *Подбор аналогов.*
- *Поставку компонентов в любых объемах, удовлетворяющих вашим потребностям.*

- *Приемлемые сроки поставки, возможна ускоренная поставка.*
- *Доставку товара в любую точку России и стран СНГ.*
- *Комплексную поставку.*
- *Работу по проектам и поставку образцов.*
- *Формирование склада под заказчика.*

- *Сертификаты соответствия на поставляемую продукцию (по желанию клиента).*
- *Тестирование поставляемой продукции.*
- *Поставку компонентов, требующих военную и космическую приемку.*
- *Входной контроль качества.*
- *Наличие сертификата ISO.*

*В составе нашей компании организован Конструкторский отдел, призванный помогать разработчикам, и инженерам.*

*Конструкторский отдел помогает осуществить:*

- *Регистрацию проекта у производителя компонентов.*
- *Техническую поддержку проекта.*
- *Защиту от снятия компонента с производства.*
- *Оценку стоимости проекта по компонентам.*
- *Изготовление тестовой платы монтаж и пусконаладочные работы.*

*Тел: +7 (812) 336 43 04 (многоканальный)*
*Email: org@lifeelectronics.ru*

***www.lifeelectronics.ru***