DRW. NO. A107321-001 | Sheet. No. /

記号x数	変更内容 REVISION DESCRIPTION	承認	検図	担当	年月日	変更通知書No.
B x 1	記事追加	大家	五十嵐	高橋	08/05/30	M116278
C x						
D x						
E x						
F x						

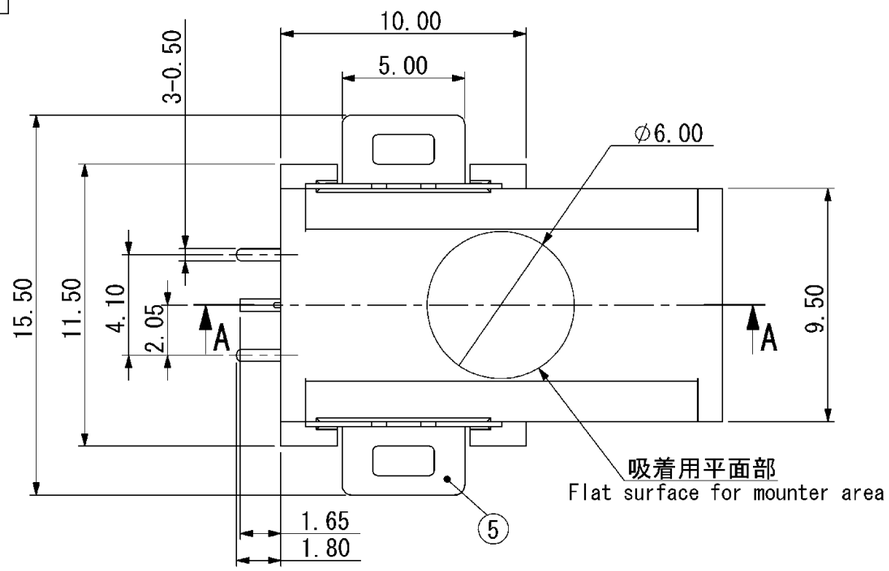

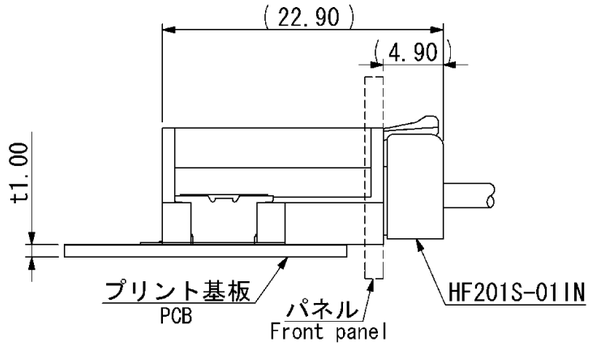

嵌合状態(S=2/1)
Fit position

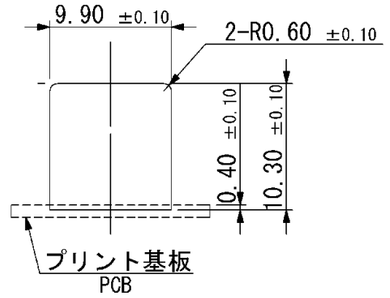

推奨パネル寸法(S=2/1)
Recommended panel dimension

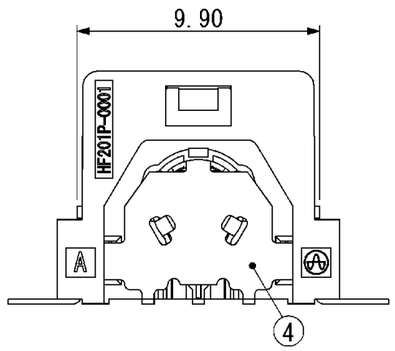

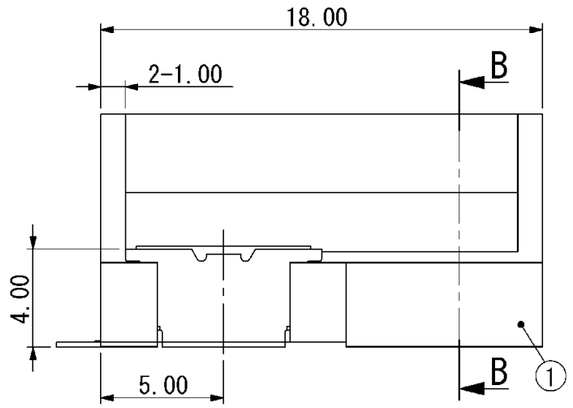

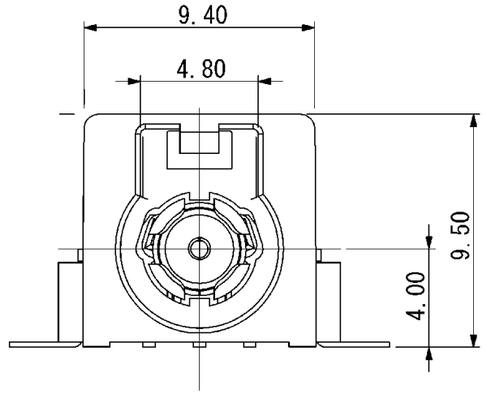

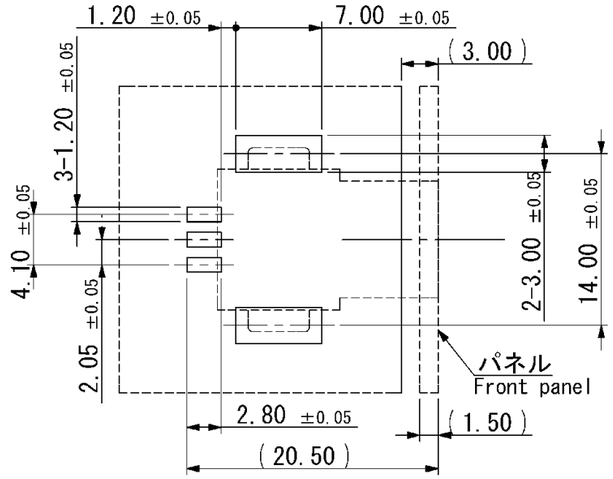

推奨プリント基板寸法(マウント面)(S=2/1)
Recommended PCB dimension(Mount Area)

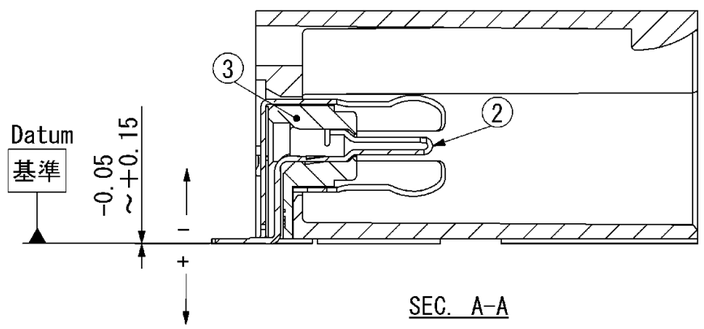

SEC. A-A

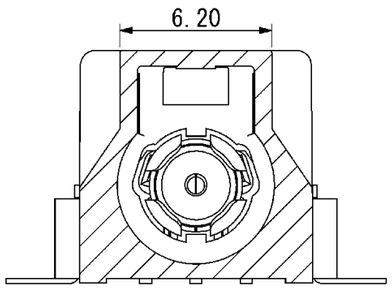

SEC. B-B

部品番号 ITEM	部品名 DESCRIPTION	個数 QNT.	材質・寸度 MATERIAL	記事 CONTENT
5	固定金具 Fixed Metal	2	Copper Aloy t0.20	Ni-Sn
4	外部導体コンタクト Outer Contact	1	Copper Aloy t0.20	Ni-Sn
3	絶縁座 Inner Insulator	1	LCP	Ivory
2	内部導体コンタクト Inner Contact	1	Copper Aloy t0.20	Ni-Sn
1	ハウジング Housing	1	LCP	Black

記事 Note
1. 本製品は同軸ケーブル用コネクタの表面実装タイプ(プラグ)を表す。
   This product expresses the surface mount type of the connector for coaxial cables.
2. 本製品の嵌合相手はHF201S-01INである。
   The mating connector of this product is HF201S-01IN.
3. 性能仕様書は、F107321-001による。また梱包仕様書は、R107321-001による。
   Performance shall conform to spacification F107321-001.
   Package shall conform to packaging spacification R107321-001.
B 4. 本製品を平らな治具に乗せた時のコンタクト端子と固定金具との平面度は0.10MAX.とする。
   Coplanarity of contact : terminals and fixed metal when the connector is put on a flat jig is defined as 0.10MAX.

指定外寸法公差 ±0.3
Tolerances ±0.3 unless otherwise specified.
( )寸法は参考値 ( )Reference value.

尺度 SCALE	4/1	承認 APP.	承認 APP	検図 CHK.	製図 DRW.	設計 DSGN.
単位 DIMENSION	mm		07/08/28	07/08/28	07/08/23	07/08/23
三角図法 3RD.ANGLE PROJECTION			大家	五十嵐	高橋	高橋

山一電機株式会社
YAMAICHI ELECTRONICS Co.,Ltd.

分類(CLASS)

名称(TITLE) HF201P-0001

図番(DRW. NO.) A107321-001 | Sheet. No. / | REV. B

A3-A1-SW006

ООО «ЛайфЭлектроникс» “LifeElectronics” LLC

ИНН 7805602321 КПП 780501001 Р/С 40702810122510004610 ФАКБ "АБСОЛЮТ БАНК" (ЗАО) в г.Санкт-Петербурге К/С 30101810900000000703 БИК 044030703

Компания «Life Electronics» занимается поставками электронных компонентов импортного и отечественного производства от производителей и со складов крупных дистрибьюторов Европы, Америки и Азии.

С конца 2013 года компания активно расширяет линейку поставок компонентов по направлению коаксиальный кабель, кварцевые генераторы и конденсаторы (керамические, пленочные, электролитические), за счёт заключения дистрибьюторских договоров

Мы предлагаем:

- *Конкурентоспособные цены и скидки постоянным клиентам.*
- *Специальные условия для постоянных клиентов.*
- *Подбор аналогов.*
- *Поставку компонентов в любых объемах, удовлетворяющих вашим потребностям.*

- *Приемлемые сроки поставки, возможна ускоренная поставка.*
- *Доставку товара в любую точку России и стран СНГ.*
- *Комплексную поставку.*
- *Работу по проектам и поставку образцов.*
- *Формирование склада под заказчика.*

- *Сертификаты соответствия на поставляемую продукцию (по желанию клиента).*
- *Тестирование поставляемой продукции.*
- *Поставку компонентов, требующих военную и космическую приемку.*
- *Входной контроль качества.*
- *Наличие сертификата ISO.*

В составе нашей компании организован Конструкторский отдел, призванный помогать разработчикам, и инженерам.

Конструкторский отдел помогает осуществить:

- *Регистрацию проекта у производителя компонентов.*
- *Техническую поддержку проекта.*
- *Защиту от снятия компонента с производства.*
- *Оценку стоимости проекта по компонентам.*
- *Изготовление тестовой платы монтаж и пусконаладочные работы.*

Тел: +7 (812) 336 43 04 (многоканальный)
Email: org@lifeelectronics.ru

www.lifeelectronics.ru