ME-CHECK: ST-CHECK: PE-CHECK:

| SYMB | REVISIONS |
|---|---|

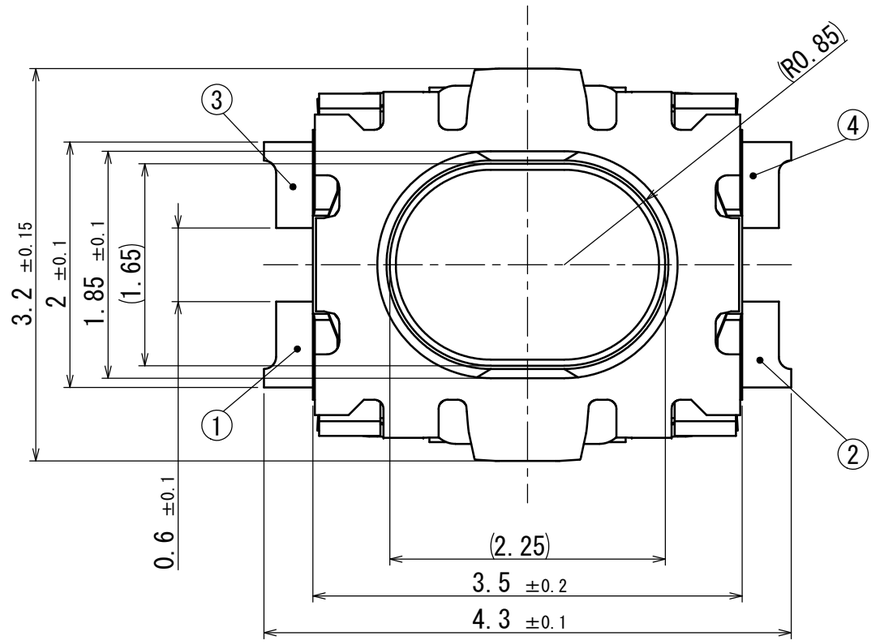


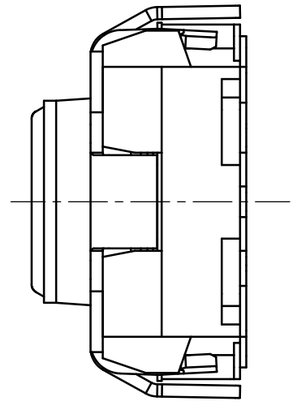

PRINTED WIRING BOARD
MOUNTING PATTERN DIMENSION
プリント基板取り付けパターン図（10:1）

(WHEN VIEWED FROM THE SWITCH MOUNTING FACE)
（スイッチ取り付け面より見る）

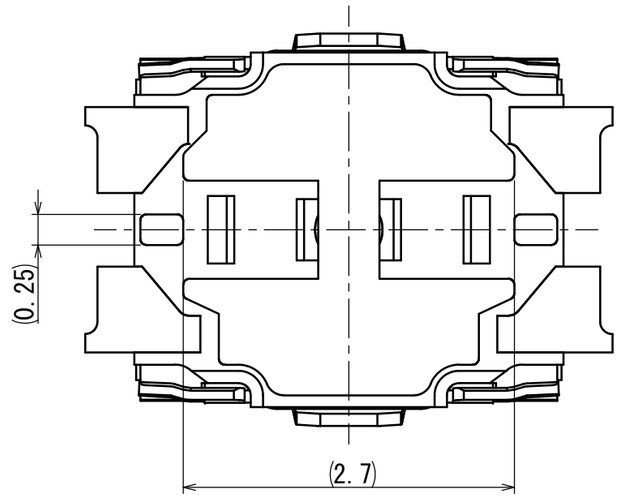


CIRCUIT DIAGRAM
回路図

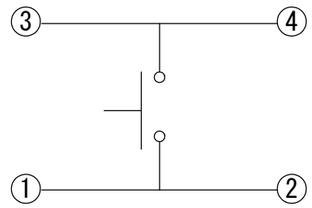


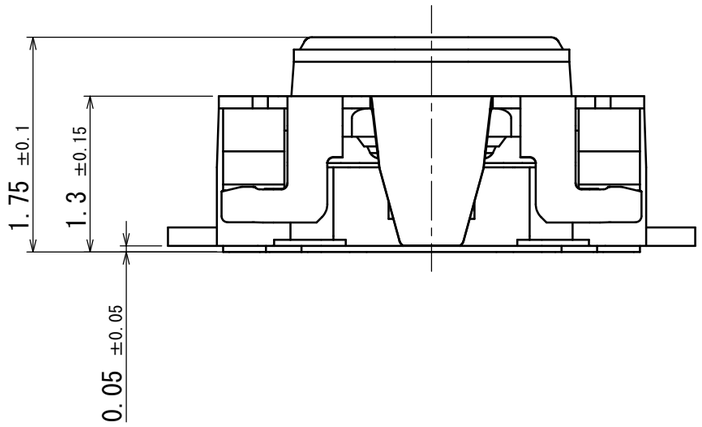


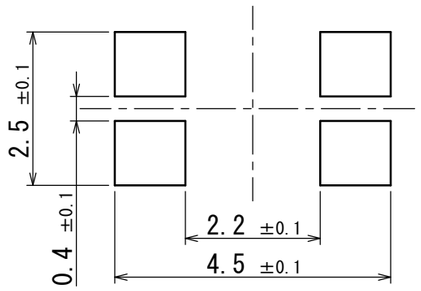


Note: 1.TAPING SPECIFICATION TO BE ACCORDNACE WITH TTH-903.
注記: 1.テーピング包装仕様は、TTH－903に準ずる。

| PART NO. | NAME | SPEC | MATERIAL | FINISH |
|---|---|---|---|---|
| | | | | |

| TOLERANCES UNLESS OTHERWISE SPEC | |
|---|---|
| BASIC DIMENSIONS | TOLERANCES |
| UP TO 10 | ±0.3 |
| ABOVE 10 TO 100 | ±0.5 |
| ABOVE 100 | ±0.8 |
| ANGULAR DIMENSION | ±3° |

| SYMB | DATE | APPD | CHKD | DSGD |
|---|---|---|---|---|
| | | | | |

**ALPS ELECTRIC CO., LTD.**

| | | |
|---|---|---|
| DSGD. 09 Nov. 2015 Eng. C3-1G Y. Yashima | SCALE 20:1 | NO. SKTHAEE010 |
| CHKD. 09 Nov. 2015 Eng. C3-1G H. Kozuma | | TITLE PRODUCT DRAWING (1/1) |
| APPD. 09 Nov. 2015 Eng. C3-1G K. Ozawa | UNIT mm | DOCUMENT NO. SKTHAEE010.1100.32 |

Confidential

ООО «ЛайфЭлектроникс» “LifeElectronics” LLC

ИНН 7805602321 КПП 780501001 Р/С 40702810122510004610 ФАКБ "АБСОЛЮТ БАНК" (ЗАО) в г.Санкт-Петербурге К/С 30101810900000000703 БИК 044030703

*Компания «Life Electronics» занимается поставками электронных компонентов импортного и отечественного производства от производителей и со складов крупных дистрибьюторов Европы, Америки и Азии.*

*С конца 2013 года компания активно расширяет линейку поставок компонентов по направлению коаксиальный кабель, кварцевые генераторы и конденсаторы (керамические, пленочные, электролитические), за счёт заключения дистрибьюторских договоров*

*Мы предлагаем:*

- *Конкурентоспособные цены и скидки постоянным клиентам.*
- *Специальные условия для постоянных клиентов.*
- *Подбор аналогов.*
- *Поставку компонентов в любых объемах, удовлетворяющих вашим потребностям.*

- *Приемлемые сроки поставки, возможна ускоренная поставка.*
- *Доставку товара в любую точку России и стран СНГ.*
- *Комплексную поставку.*
- *Работу по проектам и поставку образцов.*
- *Формирование склада под заказчика.*

- *Сертификаты соответствия на поставляемую продукцию (по желанию клиента).*
- *Тестирование поставляемой продукции.*
- *Поставку компонентов, требующих военную и космическую приемку.*
- *Входной контроль качества.*
- *Наличие сертификата ISO.*

*В составе нашей компании организован Конструкторский отдел, призванный помогать разработчикам, и инженерам.*

*Конструкторский отдел помогает осуществить:*

- *Регистрацию проекта у производителя компонентов.*
- *Техническую поддержку проекта.*
- *Защиту от снятия компонента с производства.*
- *Оценку стоимости проекта по компонентам.*
- *Изготовление тестовой платы монтаж и пусконаладочные работы.*

*Тел: +7 (812) 336 43 04 (многоканальный)*
*Email: org@lifeelectronics.ru*

***www.lifeelectronics.ru***