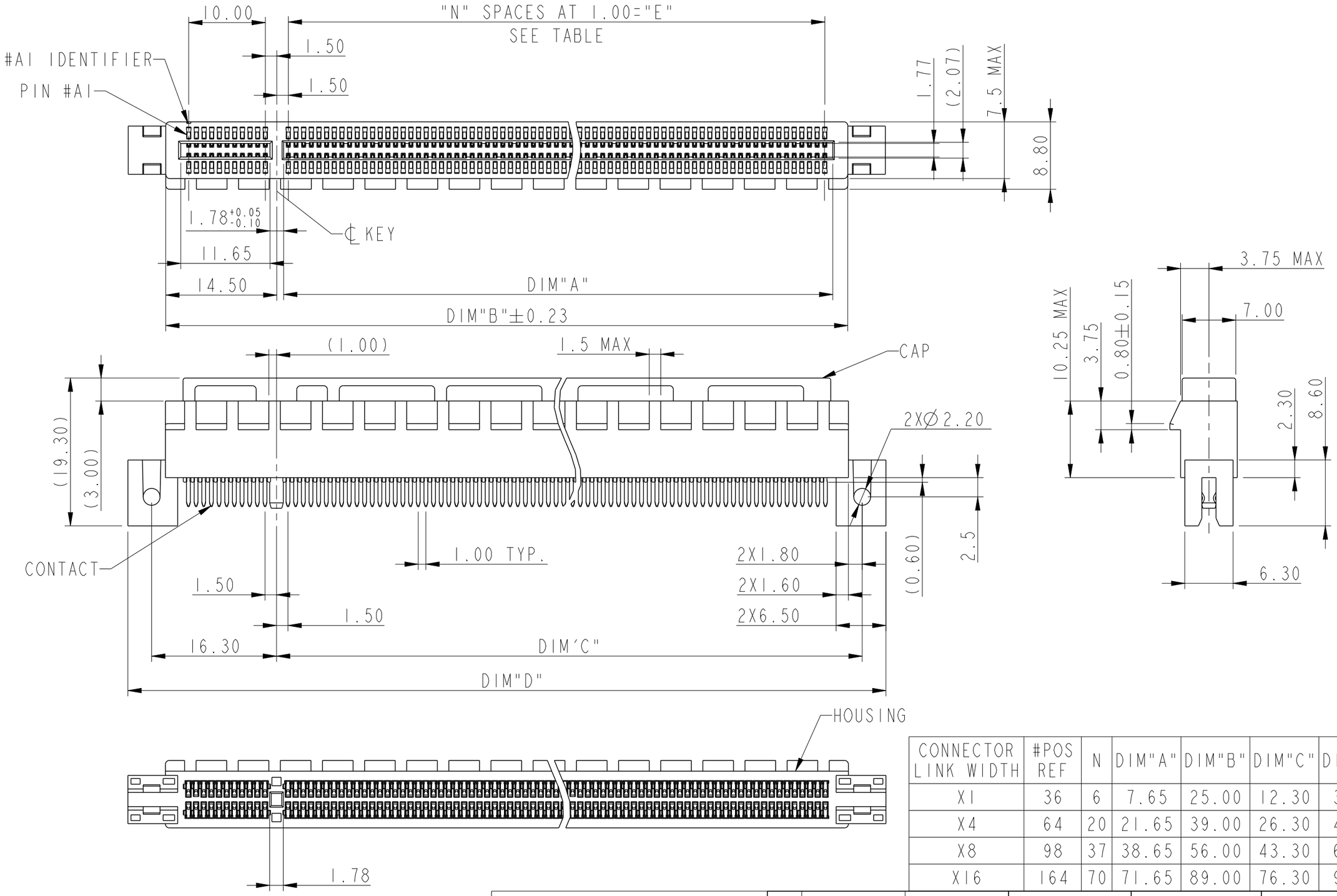

CONNECTOR LINK WIDTH	#POS REF	N	DIM"A"	DIM"B"	DIM"C"	DIM"D"	DIM"E"
X1	36	6	7.65	25.00	12.30	34.8	6.00
X4	64	20	21.65	39.00	26.30	48.8	20.00
X8	98	37	38.65	56.00	43.30	65.8	37.00
X16	164	70	71.65	89.00	76.30	98.8	70.00

spec ref			dr	Jeny Ren	2016/06/20	projection	MM
tolerance std ASME Y14.5	TOLERANCES UNLESS OTHERWISE SPECIFIED		eng	Jeny Ren	2016/12/09		
			chr	-	-		
			appr	Nickor Zuo	2016/12/09	product family	
surface	linear	0.X	±0.30				
		0.XX	±0.20				
		0.XXX	±0.1				
ASME Y14.5	angular	0°	±2°				

size A3 | scale 2:1
ecn no -
rel level **Released**

Amphenol FCi
title: PCI EXPRESS 3.0
STRADDLE MOUNT
dwg no 10140125
rev **A**
www.fci.com
cat. no.
Product-Customer Drw
sheet 1 of 4

Amphenol FCi

© 2016 AFCI

Creo File - REV E - 2016-02-12

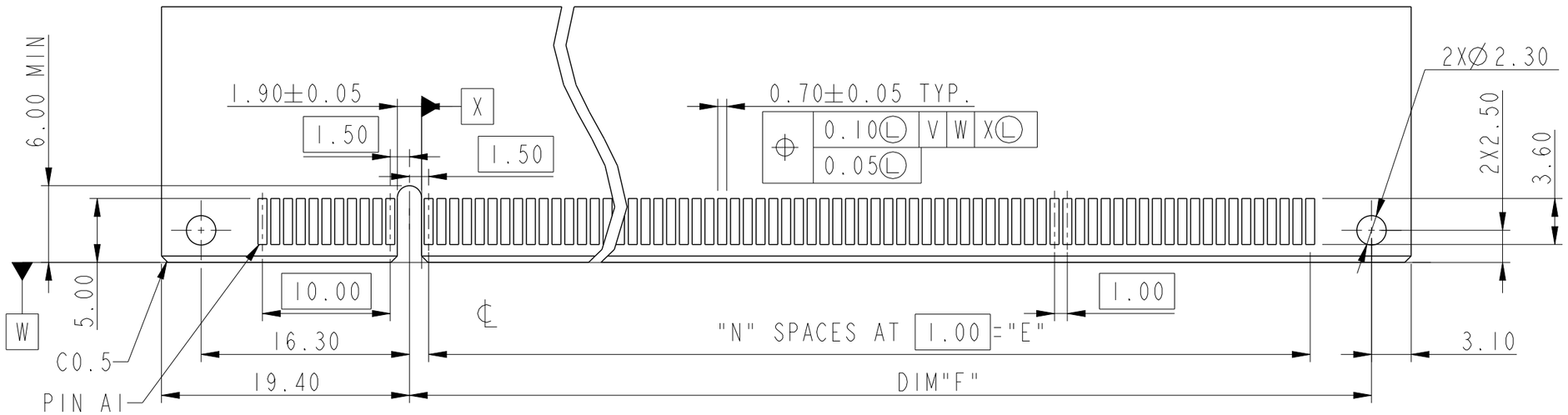

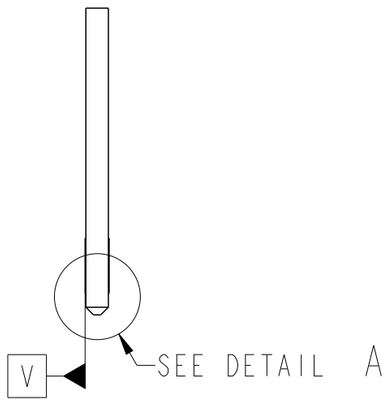

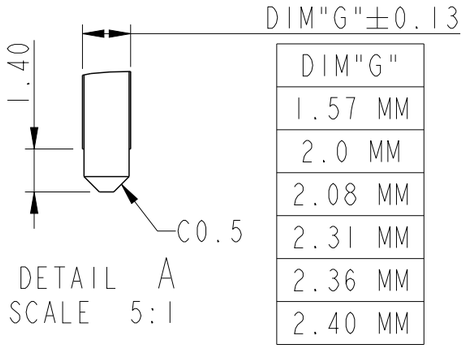

DIM"G"
1.57 MM
2.0 MM
2.08 MM
2.31 MM
2.36 MM
2.40 MM

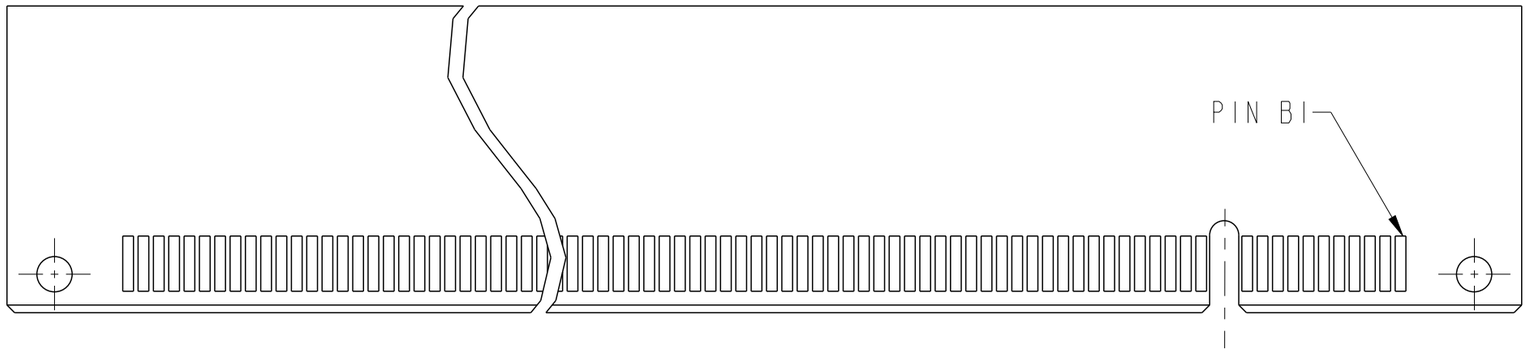

RECOMMENDED PCB LAYOUT

POSITION	N	DIM"F"
36	6	12.30
64	20	26.30
98	37	43.30
164	70	76.30

spec ref		dr	Jeny Ren	2016/06/20	projection
tolerance std ASME Y14.5	TOLERANCES UNLESS OTHERWISE SPECIFIED	eng	Jeny Ren	2016/12/09	MM
		chr	-	-	
		appr	Nickor Zuo	2016/12/09	product family

surface ✓ ASME Y14.5	linear	0.X	±0.30
		0.XX	±0.20
		0.XXX	±0.1
	angular	0°	±2°

Amphenol FCi

title: PCI EXPRESS 3.0 STRADDLE MOUNT

dwg no: 10140125

rev: A

www.fci.com

cat. no.

Product-Customer Drw

sheet 2 of 4

size: A3

scale: 2:1

ecn no: -

rel level: Released

© 2016 AFCI

Creo File - REV E - 2016-02-12

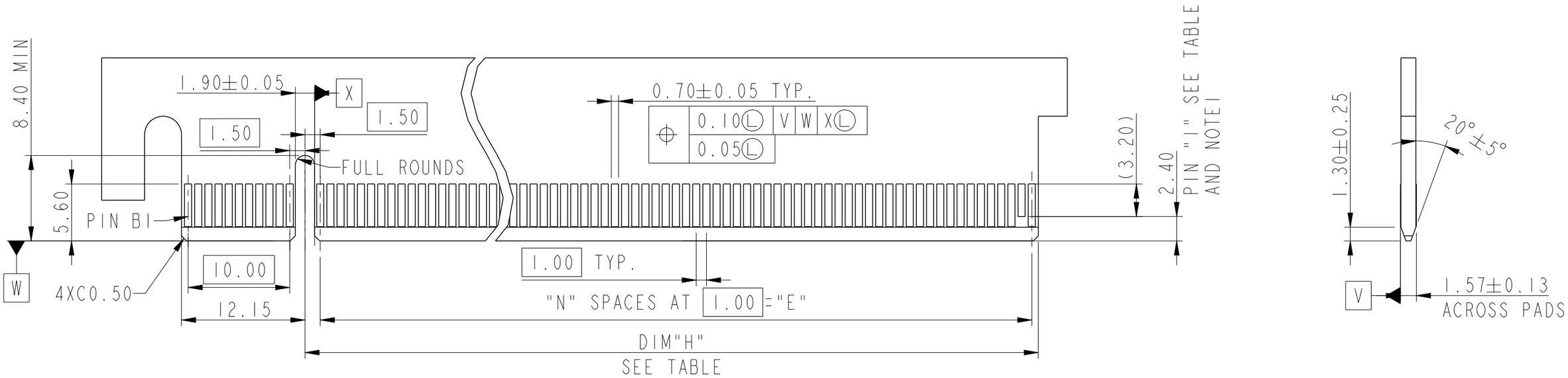

1. NO TIE BAR PERMITTED FROM CARD EDGE TO LEADING EDGE OF PAD FOR PINS A1 AND PIN "1".
2. CHAMFER EDGES MUST BE FREE OF CUTTING BURRS.
3. TOLERANCE : ± 0.13

← I/O PANEL DIRECTION
PRIMARY (COMPONET) SIDE

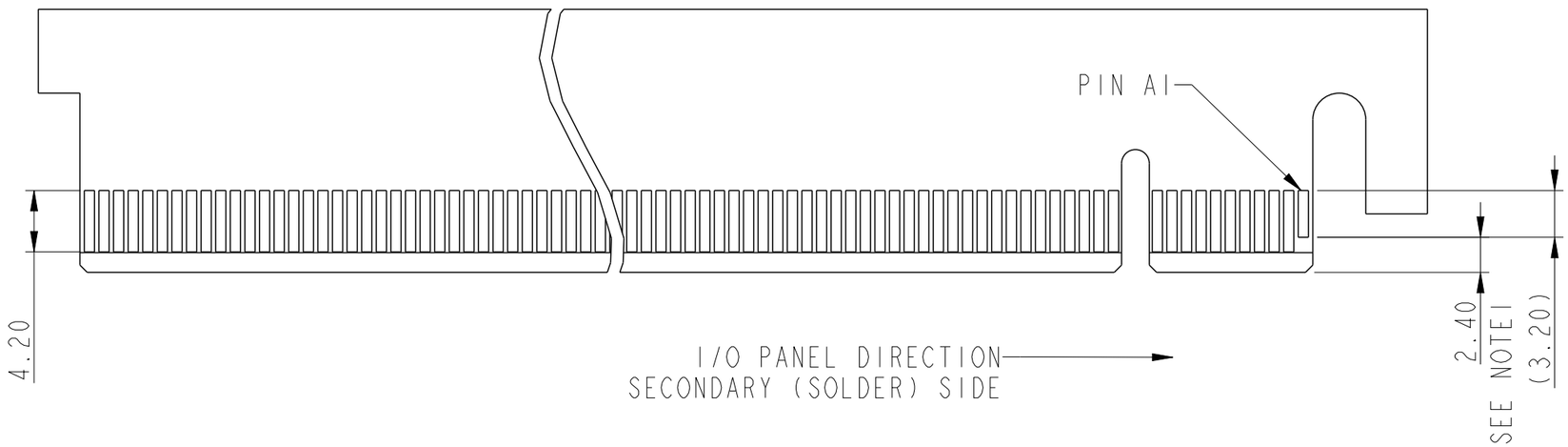

POSITION	N	DIM"H"	PIN"1" (SEE NOTE1)
36	6	8.15	B17
64	20	22.15	B31
98	37	39.15	B48
164	70	72.15	B81

spec ref			dr	Jeny Ren	2016/06/20
tolerance std ASME Y14.5	TOLERANCES UNLESS OTHERWISE SPECIFIED		eng	Jeny Ren	2016/12/09
			chr	-	-
			appr	Nickor Zuo	2016/12/09
surface ✓ ASME Y14.5	linear	0.X	±		
		0.XX	±		
		0.XXX	±		
	angular	0°	±°		

projection | MM | size A3 | scale 2:1 | ecn no - | rel level **Released** | product family

Amphenol FCi | title: PCI EXPRESS 3.0 STRADDLE MOUNT | dwg no 10140125 | rev A

www.fci.com | cat. no. | Product-Customer Drw | sheet 3 of 4

Amphenol FCi

© 2016 AFCI

Creo File - REV E - 2016-02-12

NOTES:

1. MATERIAL:
   HOUSING: HIGH PERFORMANCE RESINS,BLACK.
   CAP:HIGH PERFORMANCE RESINS,BLACK.
   CONTACT: COPPER ALLOY.

2. PLATING:
   UNDERPLATE: 50 u" MIN NICKEL OVER ALL
   SOLDER AREA: 100 u" MIN TIN(LEAD FREE)
   MATING AREA: SEE PRODUCT PART NUMBER.

3. PRODUCT SPECIFICATION: GS-12-1193

4. PACKAGE SPECIFICATION: GS-14-2401.

5. PRODUCT MEETS EUROPEAN UNION DIRECTIVES AND OTHER COUNTRY REGULATIONS AS DESCRIBED IN GS-22-008.

6. ONLY P/N 10140125-XXXX10XX CAN GO IR REFLOW PROCESS.

7. DATE CODE BE PRINTED ON PROPER SURFACE.

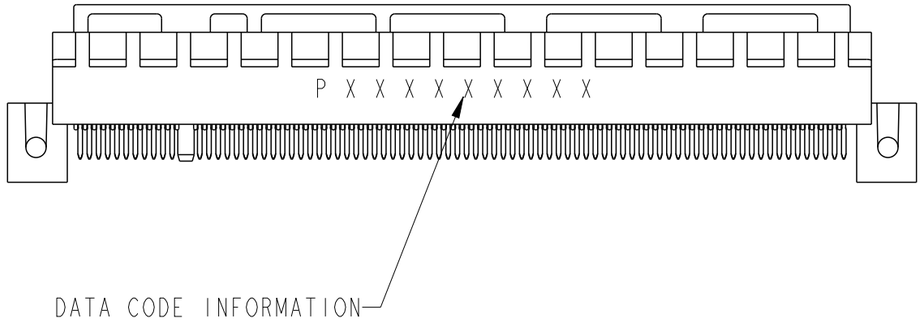

P X X X X X X X X X

- PRODUCTION LINE CODE
- DATE CODE THROUGH 01 TO 31
- WEEK NUMBER 01 THROUGH 53
- YEAR CODE; MOST RIGHT OF DIGIT OF PRODUCTION.(e.g 2007=7)
- MANUFACTURE SITE; 2 FOR DONGGUAN
- SOURCE,P FOR CHINA

PRODUCT PART NUMBER:

10140125- X X X X X X X X

NO. OF POSITION
36:36 POSITIONS
64:64 POSITIONS
98:98 POSITIONS
A4:164 POSITIONS

PCB THICKNESS OPTION
0:1.57 MM
1:2.0/2.08 MM
2:2.31/2.36/2.4 MM

LEAD FREE OPTION
LF:LEAD FREE

RESERVE
0

CAP OPTION (SEE NOTE 6)
0:WITHOUT CAP
1:CAP

CONTACT PLATING
0:15 u" Au
1:30 u" Au
2:15 u" GXT

spec ref			dr	Jeny Ren	2016/06/20	projection	MM	size A3 / scale 2:1
tolerance std ASME Y14.5	TOLERANCES UNLESS OTHERWISE SPECIFIED		eng	Jeny Ren	2016/12/09			ecn no -
			chr	-	-			
			appr	Nickor Zuo	2016/12/09	product family		rel level Released
surface ASME Y14.5	linear	0.X	±0.30	Amphenol FCi	title PCI EXPRESS 3.0 STRADDLE MOUNT		dwg no 10140125	rev A
		0.XX	±0.20					
		0.XXX	±0.1					
	angular	0°	±2°	www.fci.com	cat. no.	Product-Customer Drw		sheet 4 of 4

© 2016 AFCI

Creo File - REV E - 2016-02-12

ООО «ЛайфЭлектроникс» “LifeElectronics” LLC

ИНН 7805602321 КПП 780501001 Р/С 40702810122510004610 ФАКБ "АБСОЛЮТ БАНК" (ЗАО) в г.Санкт-Петербурге К/С 30101810900000000703 БИК 044030703

Компания «Life Electronics» занимается поставками электронных компонентов импортного и отечественного производства от производителей и со складов крупных дистрибьюторов Европы, Америки и Азии.

С конца 2013 года компания активно расширяет линейку поставок компонентов по направлению коаксиальный кабель, кварцевые генераторы и конденсаторы (керамические, пленочные, электролитические), за счёт заключения дистрибьюторских договоров

Мы предлагаем:

- *Конкурентоспособные цены и скидки постоянным клиентам.*
- *Специальные условия для постоянных клиентов.*
- *Подбор аналогов.*
- *Поставку компонентов в любых объемах, удовлетворяющих вашим потребностям.*

- *Приемлемые сроки поставки, возможна ускоренная поставка.*
- *Доставку товара в любую точку России и стран СНГ.*
- *Комплексную поставку.*
- *Работу по проектам и поставку образцов.*
- *Формирование склада под заказчика.*

- *Сертификаты соответствия на поставляемую продукцию (по желанию клиента).*
- *Тестирование поставляемой продукции.*
- *Поставку компонентов, требующих военную и космическую приемку.*
- *Входной контроль качества.*
- *Наличие сертификата ISO.*

В составе нашей компании организован Конструкторский отдел, призванный помогать разработчикам, и инженерам.

Конструкторский отдел помогает осуществить:

- *Регистрацию проекта у производителя компонентов.*
- *Техническую поддержку проекта.*
- *Защиту от снятия компонента с производства.*
- *Оценку стоимости проекта по компонентам.*
- *Изготовление тестовой платы монтаж и пусконаладочные работы.*

Тел: +7 (812) 336 43 04 (многоканальный)
Email: org@lifeelectronics.ru

www.lifeelectronics.ru