PV7 Series

Illuminated | Water Protection | Heavy Duty | Front Panel Mount | RoHS | NEW

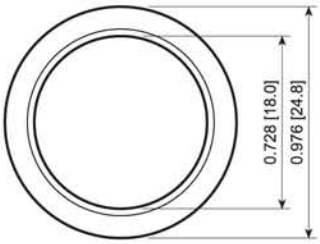

Suggested Panel Cutout

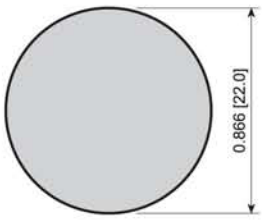

Maximum Panel Thickness:
Momentary Version: 0.315 [8.0mm]
Maintained Version: 0.472 [12.0mm]

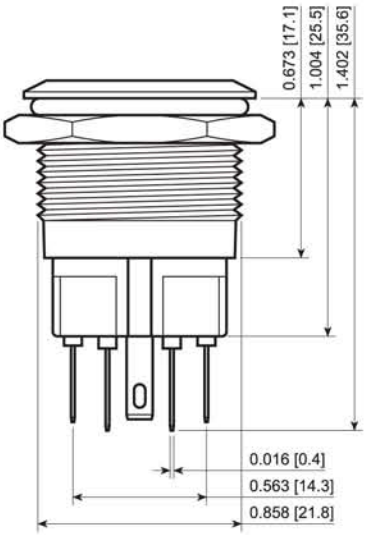

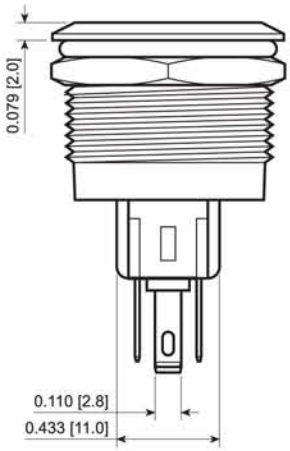

FEATURES:

- Vandal and Water Resistant
- Long Life Expectancy

SPECIFICATIONS:

Rating: 2A 48VDC
Illumination Base Rating:
Red, Yellow, and Orange: 20mA 1.8V
Blue, Green, and White: 20mA 2.8V
Temperature: -20°C to 55°C
Contact Resistance: 50mΩ Max.
Insulation Resistance: 1,000MΩ Min.
Dielectric Strength: 2,000VAC
Mechanical Life: 1,000,000 Cycles
Electrical Life: 50,000 Cycles

MATERIALS:

Button: Stainless Steel
Nickel Plated Brass
Body: Stainless Steel
Nickel Plated Brass
Base: PBT

CONTACTS: Gold Plated Over Silver Alloy

ANTI-VANDAL

Illumination Options

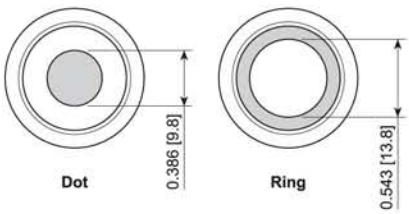

Maintained Version Dimensions

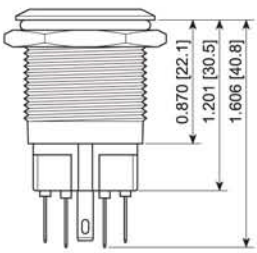

PV7F2Y0SS-311

SPECIFICATIONS SUBJECT TO CHANGE WITHOUT NOTICE

Series	Actuator Options	Terminal	Function	Rating	Body Finish	Actuator Finish	Lens Syle	Lens Color	Illumination Voltage
PV7	F - Flat	2 - Solder	*2 Pole:* **Y** - 1P Off-(On) / 1P On-(Off) **T** - 1P Off-On / 1P On-Off	**0** - 2A 48VDC	**N** - Nickel **S** - Stainless Steel	**N** - Nickel **S** - Stainless Steel	**2** - Dot **3** - Ring	**0** - White **1** - Red **2** - Orange **3** - Green **4** - Blue **5** - Yellow	**1** - Base Voltage **3** - 6V **4** - 12V **5** - 24V **6** - 125V **7** - 250V

For Illuminated Switches Only

Notes:
Additional material, illumination and marking options are available. Please ask your sales person.

EXAMPLE PART NUMBERS:

PV7F2T0SS-344 ***1P Off-On/1P On-Off***
Flat Actuator, Blue Ring Illumination, 12V

PV7F2Y0SS ***1P Off-(On)/1P On-(Off)***
Flat Actuator

PV7F2Y0SS-241 ***1P Off-(On)/1P On-(Off)***
Flat Actuator, Blue Dot Illumination, 2.8V

PV7F2Y0SS-313 ***1P Off-(On)/1P On-(Off)***
Flat Actuator, Red Ring Illumination, 6V

PV7F2Y0SS-351 ***1P Off-(On)/1P On-(Off)***
Flat Actuator, Yellow Ring Illumination, 1.8V

ООО «ЛайфЭлектроникс» “LifeElectronics” LLC

ИНН 7805602321 КПП 780501001 Р/С 40702810122510004610 ФАКБ "АБСОЛЮТ БАНК" (ЗАО) в г.Санкт-Петербурге К/С 30101810900000000703 БИК 044030703

Компания «Life Electronics» занимается поставками электронных компонентов импортного и отечественного производства от производителей и со складов крупных дистрибьюторов Европы, Америки и Азии.

С конца 2013 года компания активно расширяет линейку поставок компонентов по направлению коаксиальный кабель, кварцевые генераторы и конденсаторы (керамические, пленочные, электролитические), за счёт заключения дистрибьюторских договоров

Мы предлагаем:

- *Конкурентоспособные цены и скидки постоянным клиентам.*
- *Специальные условия для постоянных клиентов.*
- *Подбор аналогов.*
- *Поставку компонентов в любых объемах, удовлетворяющих вашим потребностям.*

- *Приемлемые сроки поставки, возможна ускоренная поставка.*
- *Доставку товара в любую точку России и стран СНГ.*
- *Комплексную поставку.*
- *Работу по проектам и поставку образцов.*
- *Формирование склада под заказчика.*

- *Сертификаты соответствия на поставляемую продукцию (по желанию клиента).*
- *Тестирование поставляемой продукции.*
- *Поставку компонентов, требующих военную и космическую приемку.*
- *Входной контроль качества.*
- *Наличие сертификата ISO.*

В составе нашей компании организован Конструкторский отдел, призванный помогать разработчикам, и инженерам.

Конструкторский отдел помогает осуществить:

- *Регистрацию проекта у производителя компонентов.*
- *Техническую поддержку проекта.*
- *Защиту от снятия компонента с производства.*
- *Оценку стоимости проекта по компонентам.*
- *Изготовление тестовой платы монтаж и пусконаладочные работы.*

Тел: +7 (812) 336 43 04 (многоканальный)
Email: org@lifeelectronics.ru

www.lifeelectronics.ru