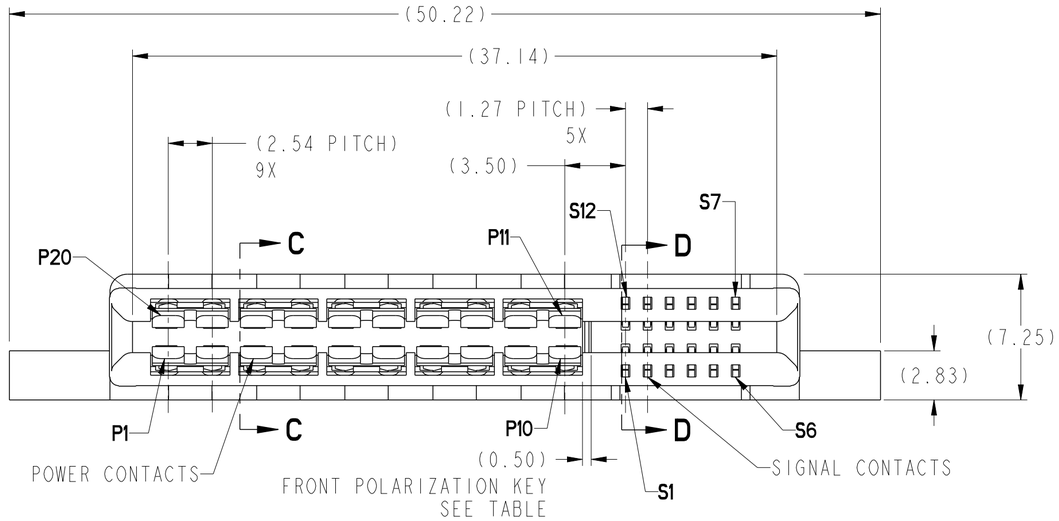

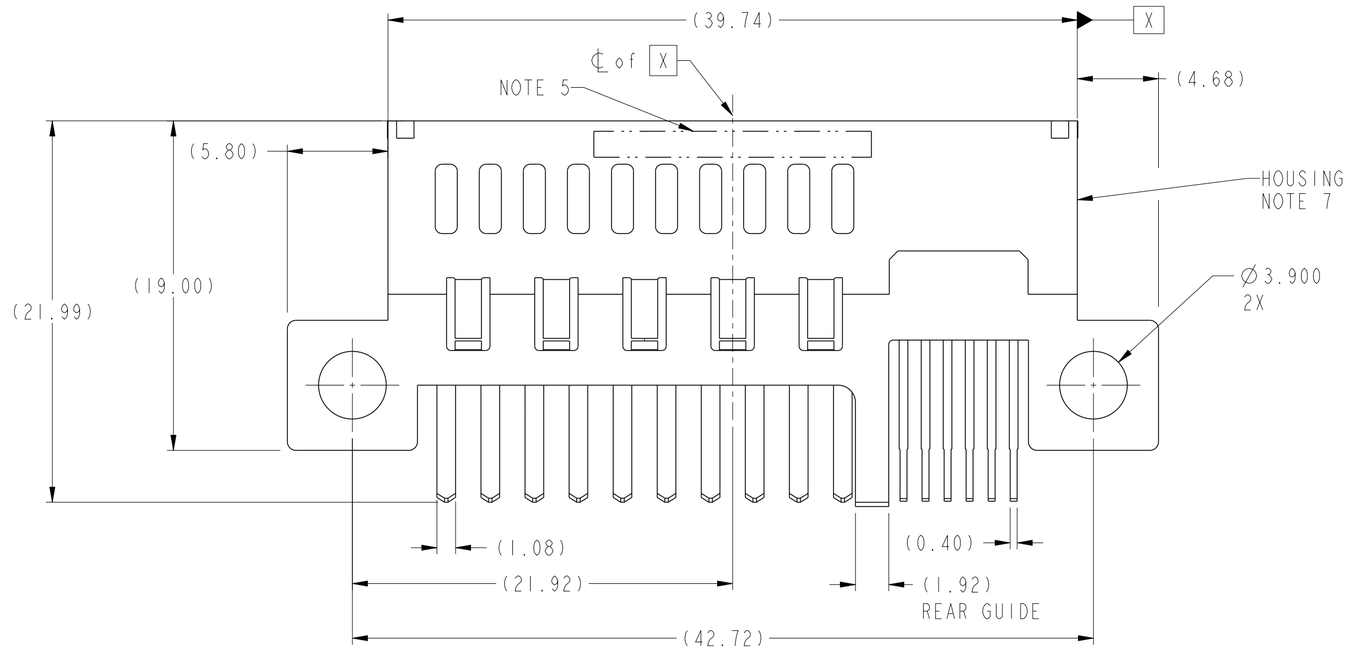

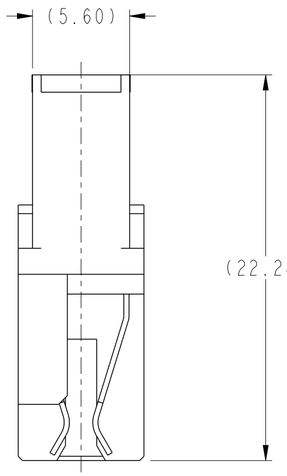

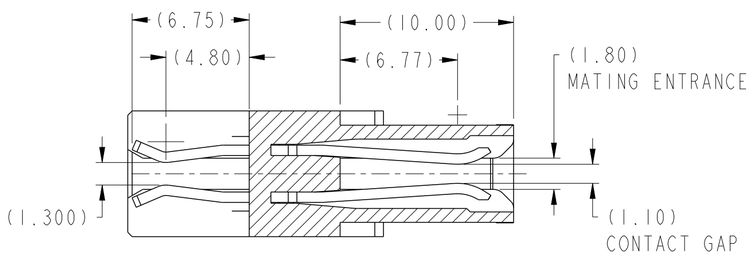

SECTION C-C

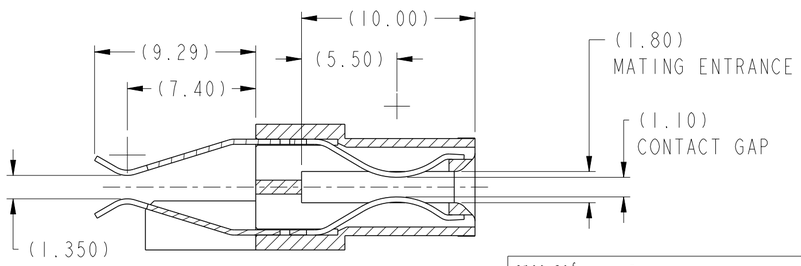

SECTION D-D

spec ref	-			dr	Wei-Long Zhang	2010/12/20	projection	MM	size A2	scale 4:1
tolerance std - -	TOLERANCES UNLESS OTHERWISE SPECIFIED			eng	Sunny2 Liu	2016/05/06			ecn no	ELX-DG-24036-1
				chr	Terris Liu	2016/05/20				
				appr	Pei-Ming Zheng	2016/05/24	product family	CARD EDGE	rel level	Released
surface -	linear	0.X	±0.3	Amphenol FCi	title	HPCE-STRADDLE MT (20P-12S) (RECEPTACLE)	dwg no	10116809	rev D
		0.XX	±0.1						
		0.XXX	±0.05						
-	angular	0°	±-°		cat. no.	-	Product - Customer Drw		sheet 1 of 4

Amphenol FCi
© 2016 AFCI

Creo File - REV E - 2016-02-12

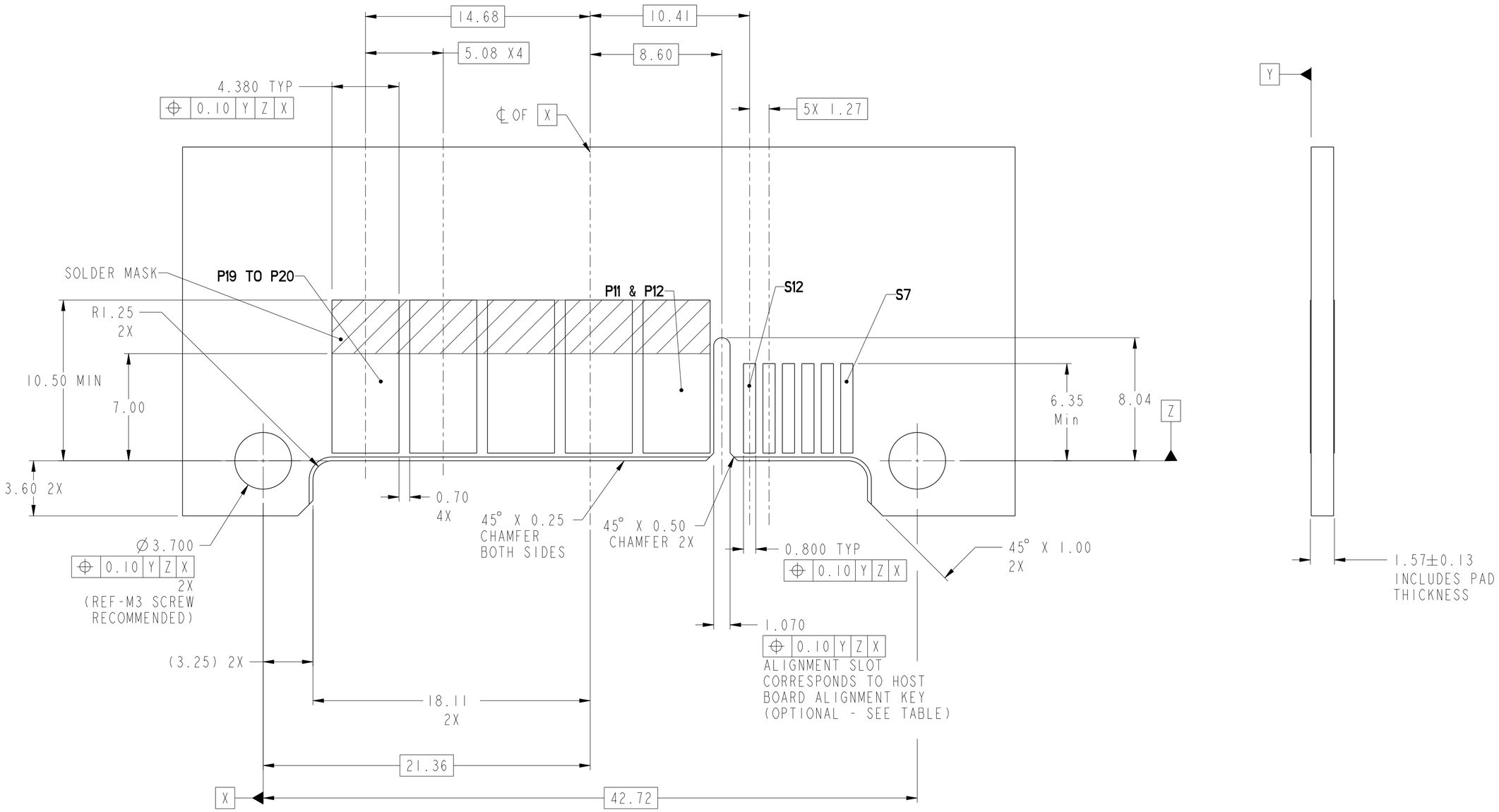

RECOMMENDED HOST BOARD LAYOUT
AS VIEWED

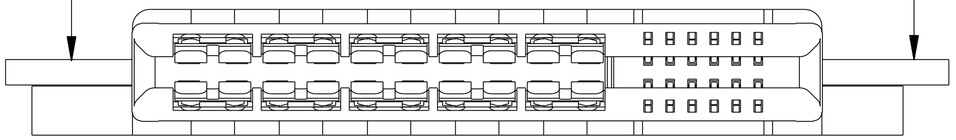

spec ref	-			dr	Wei-Long Zhang	2010/12/20	projection	MM	size A2 / scale 2:1
tolerance std - -	TOLERANCES UNLESS OTHERWISE SPECIFIED			eng	Sunny2 Liu	2016/05/06			ecn no ELX-DG-24036-1
				chr	Terris Liu	2016/05/20			
				appr	Pei-Ming Zheng	2016/05/24	product family -		rel level Released
surface -	linear	0.X	±0.3	Amphenol FCi	title HPCE-STRADDLE MT (20P-12S) (RECEPTACLE)		dwg no 10116809		rev D
		0.XX	±0.1						
		0.XXX	±0.05						
-	angular	0°	±-°		cat. no. -		Product - Customer Drw		sheet 2 of 4

© 2016 AFCI

Amphenol FCi

Creo File - REV E - 2016-02-12

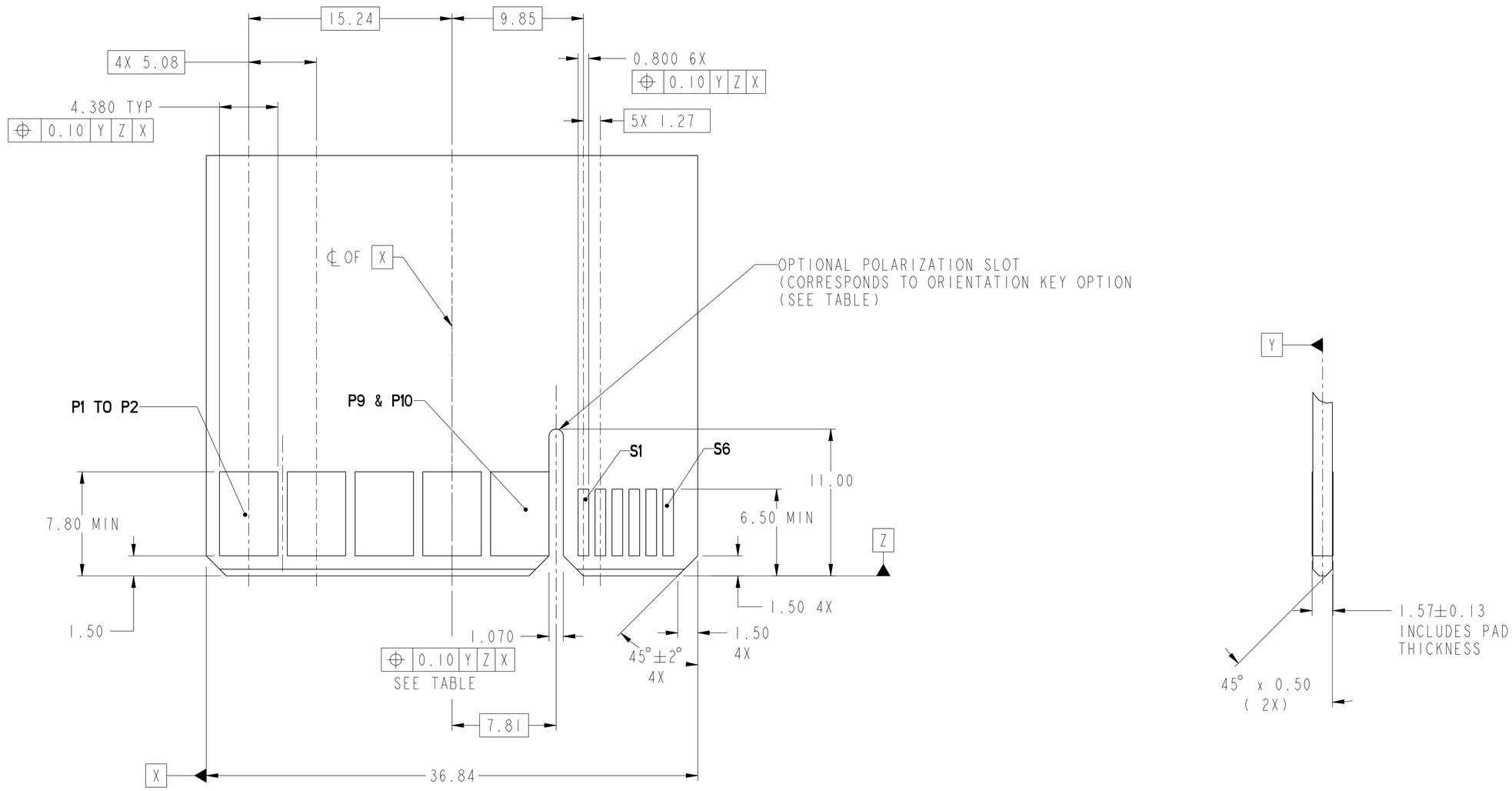

RECOMMENDED MATING BOARD FOOTPRINT

spec ref -			dr	Wei-Long Zhang	2010/12/20	projection	MM
tolerance std - -	TOLERANCES UNLESS OTHERWISE SPECIFIED		eng	Sunny2 Liu	2016/05/06		
			chr	Terris Liu	2016/05/20		
			appr	Pei-Ming Zheng	2016/05/24	product family -	
surface -	linear	0.X	±0.3	Amphenol FCi	HPCE-STRADDLE MT (20P-12S) (RECEPTACLE)	dwg no	10116809
		0.XX	±0.1				
		0.XXX	±0.05				
-	angular	0°	±-°		cat. no. -	Product - Customer Drw	

size A2	scale 1:1	rev D	
ecn no ELX-DG-24036-1			
rel level Released			
sheet 3 of 4			

© 2016 AFCI

Crea File - REV E - 2016-02-12

PART NUMBER	FEATURE C HOST BOARD ALIGNMENT KEY (SEE NOTE 8)	FEATURE A MOUNTING EARS	FEATURE B FRONT POLARIZATION KEY
10116809-001LF	YES	YES	NO
10116809-002LF		YES	YES
10116809-003LF		NO	NO
10116809-004LF		NO	YES
10116809-005LF	NO	YES	NO
10116809-006LF		YES	YES
10116809-007LF		NO	NO
10116809-008LF		NO	YES

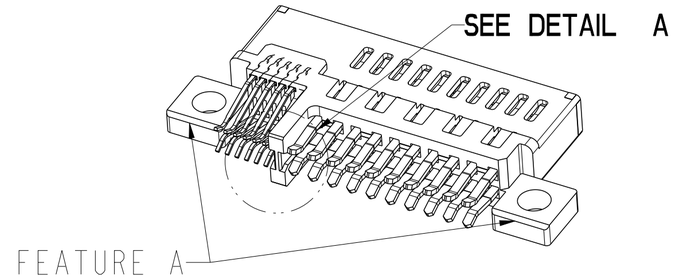

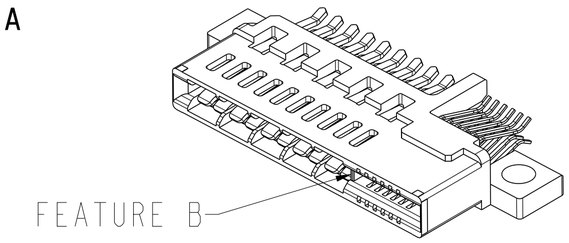

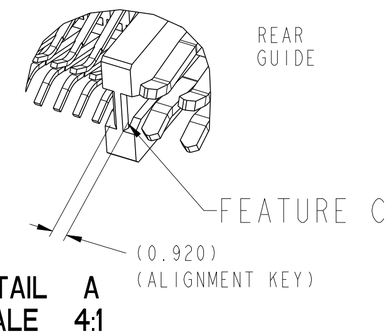

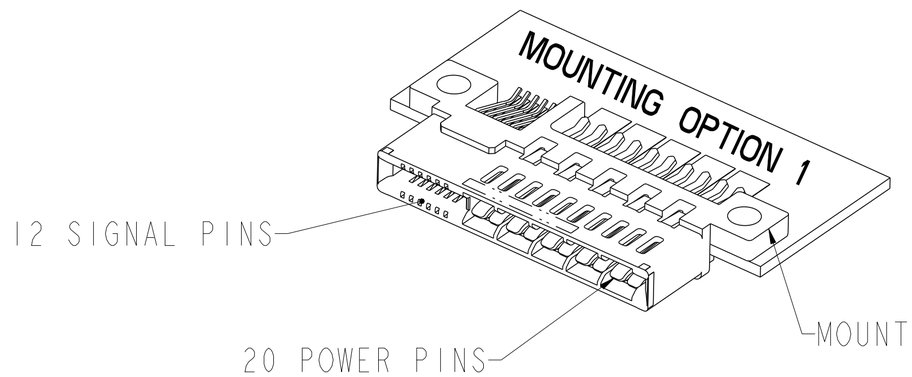

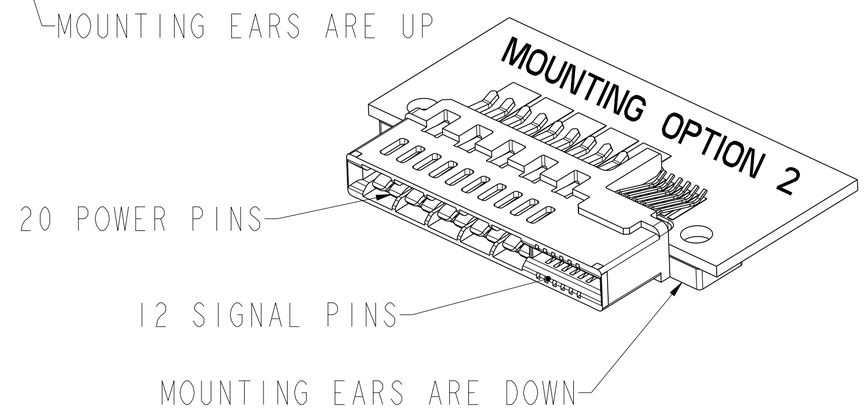

NOTES:

1. CONNECTOR MATERIALS:

   HOUSING: HIGH TEMPERATURE THERMAL PLASTIC, BLACK
   UL 94V-0 COMPLIANT
   CONTACTS: HIGH PERFORMANCE COPPER ALLOY.

2. CONTACT FINISH REF. GS-12-604 SECTION 5.2.

3. PRODUCT SPECIFICATION: GS-12-604.

4. APPLICATION SPECIFICATION: GS-20-128.

5. (D) PRODUCT MARKING ON HOUSING IN AREA SHOWN MEETS AFCI SPECIFICATION: GS-24-007.

6. PACKAGING MEETS FCI SPECIFICATION GS-14-937.

7. HOUSING COMPONENT WILL WITHSTAND EXPOSURE TO 260°C PEAK TEMPERATURE FOR 60 SECONDS IN A CONVECTION, INFRA-RED, OR VAPOR PHASE REFLOW OVEN.

8. HOST BOARD ALIGNMENT KEY IS RECOMMENDED TO ENSURE PROPER ALIGNMENT OF SOLDER TAILS WITH HOST BOARD PADS.

9. A SYMBOL (D) WILL BE NEXT TO ANY DIMENSION, VIEW, OR NOTE WHICH HAS BEEN MODIFIED WITH THE CURRENT DRAWING REVISION.

spec ref	-	dr	Wei-Long Zhang	2010/12/20	projection	MM	size A2 / scale 4:1
tolerance std - -	TOLERANCES UNLESS OTHERWISE SPECIFIED	eng	Sunny2 Liu	2016/05/06			ecn no ELX-DG-24036-1
		chr	Terris Liu	2016/05/20			
		appr	Pei-Ming Zheng	2016/05/24	product family	CARD EDGE	rel level Released
surface -	linear 0.X ±0.3 / 0.XX ±0.1 / 0.XXX ±0.05	Amphenol FCi	title	HPCE-STRADDLE MT (20P-12S) (RECEPTACLE)	dwg no	10116809	rev D
-	angular 0° ±-°		cat. no.	-	Product - Customer Drw		sheet 4 of 4

© 2016 AFCI

Creo File - REV E - 2016-02-12

ООО «ЛайфЭлектроникс» “LifeElectronics” LLC

ИНН 7805602321 КПП 780501001 Р/С 40702810122510004610 ФАКБ "АБСОЛЮТ БАНК" (ЗАО) в г.Санкт-Петербурге К/С 30101810900000000703 БИК 044030703

Компания «Life Electronics» занимается поставками электронных компонентов импортного и отечественного производства от производителей и со складов крупных дистрибьюторов Европы, Америки и Азии.

С конца 2013 года компания активно расширяет линейку поставок компонентов по направлению коаксиальный кабель, кварцевые генераторы и конденсаторы (керамические, пленочные, электролитические), за счёт заключения дистрибьюторских договоров

Мы предлагаем:

- *Конкурентоспособные цены и скидки постоянным клиентам.*
- *Специальные условия для постоянных клиентов.*
- *Подбор аналогов.*
- *Поставку компонентов в любых объемах, удовлетворяющих вашим потребностям.*

- *Приемлемые сроки поставки, возможна ускоренная поставка.*
- *Доставку товара в любую точку России и стран СНГ.*
- *Комплексную поставку.*
- *Работу по проектам и поставку образцов.*
- *Формирование склада под заказчика.*

- *Сертификаты соответствия на поставляемую продукцию (по желанию клиента).*
- *Тестирование поставляемой продукции.*
- *Поставку компонентов, требующих военную и космическую приемку.*
- *Входной контроль качества.*
- *Наличие сертификата ISO.*

В составе нашей компании организован Конструкторский отдел, призванный помогать разработчикам, и инженерам.

Конструкторский отдел помогает осуществить:

- *Регистрацию проекта у производителя компонентов.*
- *Техническую поддержку проекта.*
- *Защиту от снятия компонента с производства.*
- *Оценку стоимости проекта по компонентам.*
- *Изготовление тестовой платы монтаж и пусконаладочные работы.*

Тел: +7 (812) 336 43 04 (многоканальный)
Email: org@lifeelectronics.ru

www.lifeelectronics.ru