POST HEADER ポストヘッダ
AMP P/N 173981-3
OR KYOCERA ELCO
京セラ エルコ
P/N 00-8283-0312-00-000

TERMINAL No.1 SENSOR 端子 センサー
TERMINAL No.2 ⊖ 端子
TERMINAL No.3 ⊕ 端子

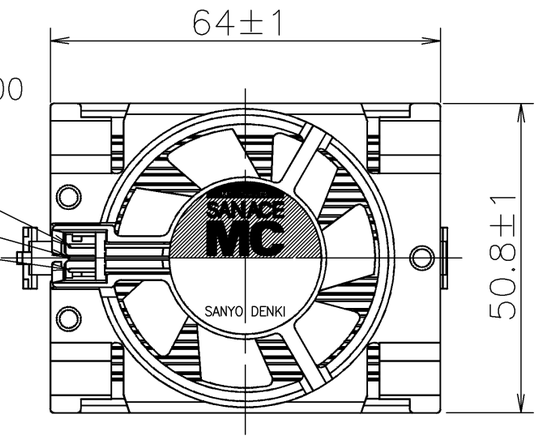

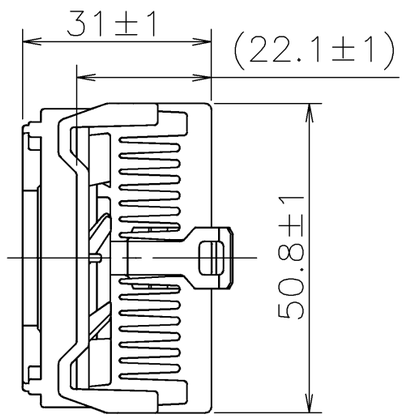

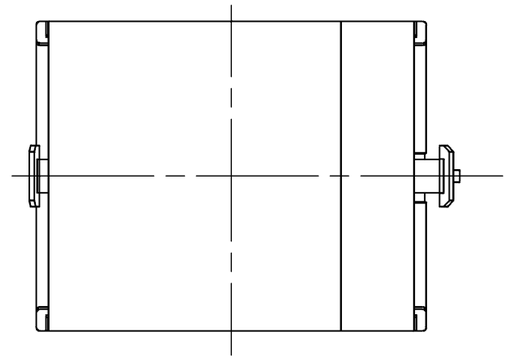

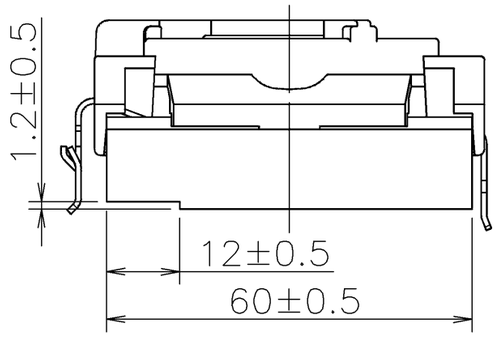

MATCHING CONNECTOR (REF.) 相手側コネクタ（参考）	
CRIMP TYPE 圧着型 (AMP)	HOUSING 179228-3 ハウジング TERMINAL 179518-1(LOOSE) 端子 (バラ) 179227-1(REEL) (連鎖)
PRESS TYPE 圧接型 (AMP)	173977-3

RATED VOLTAGE 定格電圧	12 V DC
OPERATING VOLTAGE 使用電圧範囲	7 V DC ~ 13.8 V DC
RATED CURRENT 定格電流	0.09 A MAX. AT 12 V DC 以下(DC12 Vにて)
RATED SPEED 定格回転速度	4800 min^{-1} ±20% AT 12 V DC (AT 25 ℃) (DC12 Vにて、25℃の時)
THERMAL RESISTANCE θj-a 熱抵抗	1.15 K/W AT 4800 $min.^{-1}$ (NOTE 4) (4800 min^{-1} にて) (注4)
SOUND PRESSURE LEVEL 音圧レベル	35 dB(A) (NOMINAL) AT 4800 $min.^{-1}$ (NOTE1) (中心値) (4800 min^{-1} にて) (注1)
INSULATION RESISTANCE 絶縁抵抗	10 MΩ MIN. AT 500 V DC (NOTE2) DC500 Vメガーにて10 MΩ以上 (注2)
DIELECTRIC STRENGTH 絶縁耐圧	1 MINUTES AT 500 V AC, 50/60 Hz (NOTE2) AC 50/60 Hz. 500 Vにて1分間耐えること。(注2)
OPERATING TEMP. RANGE 使用温度範囲	0 ℃ ~ +70 ℃
STORAGE TEMP. RANGE 保存温度範囲	-30 ℃ ~ +75 ℃
MASS 質量	APPROX. 110 g 約
MATERIAL 材質	FRAME, IMPELLER : PLASTICS(BLACK) フレーム·羽根 : 樹脂成形品(黒)
	HEAT SINK : ALUMINUM. NON-ANODIZED ヒートシンク : アルミニウム(表面処理なし)
BEARING SYSTEM 軸受	2 BALL BEARINGS ボールベアリング

NOTE: 1. MEASURED AT 1 m DISTANCE FROM MOTER SURFACE.
注 機器表面側より1 mにて測定する。
2. MEASURED BETWEEN THE TERMINALS AND THE FRAME.
入力端子とフレームとの間。
3. MOTOR IS PROTECTED FROM DAMAGE OF LOCKED ROTOR CONDITION AT THE OPERATING VOLTAGE.
ファン拘束時焼損の恐れはない。
4. THERMAL RESISTANCE IS MEASURED WITH THERMAL INTERFACE MATERIAL APPLYING SILICON COMPOUND.
熱抵抗は、密着材として、シリコングリースを使用した時の値。
5. FOR SENSOR SPEC., SEE 9D0001H002.
センサー仕様は、9D0001H002による。

記号 REV.	記事 DESCRIPTION	日付 DATE
C	E0142546	14-10-20
B	E0057047	03-08-29
A	新規作成 宮沢	00-12-14

単位 UNIT: mm
尺度 SCALE:
承認 APPROVED BY: T.OGAWARA 14-10-20
審査 CHECKED: K.UENO 14-10-21
設計 DESIGNED BY: INADA 14-10-20
REFERENCE ONLY
品目分類記号: 3511
名称 TITLE: MPU COOLER San Ace MC
MPUクーラー サンエースMC
図番 DWG NO.: 109X6512A2016 REV. C
D12,E0 00431901

山洋電気株式会社
SANYO DENKI CO.,LTD.

A3G-F3

SENSOR SPECIFICATION FOR BRUSHLESS DC FAN

ブラシレスDCファン　センサー仕様

1. OUTPUT CIRCUIT – OPEN COLLECTOR
   出力回路－オープンコレクタ

2. SPECIFICATION
   仕様

   V_{CE} = +30 V DC MAX.

   I_C = 10 mA MAX. (V_{CE}(SAT) = 0.4 V MAX.)

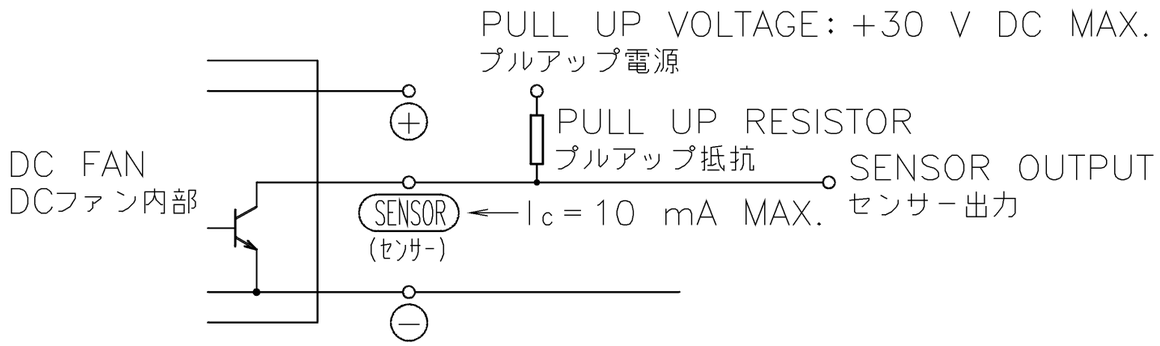

3. WAVEFORM OF SENSOR OUTPUT
   センサー出力波形

   (a) RUNNING CONDITION
   通常回転時

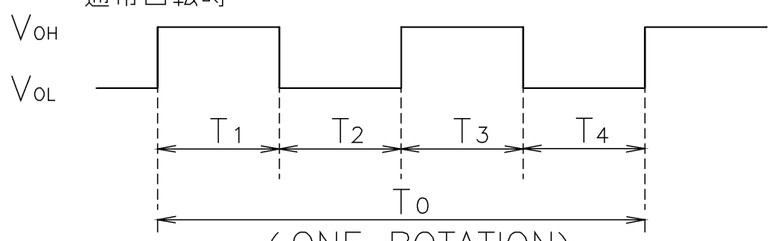

(ONE ROTATION)
(ファン1回転)

$T_{1\sim4} \fallingdotseq (1/4)\,T_0$

$T_{1\sim4} \fallingdotseq (1/4)\,T_0 = 60/4\ N(s)$

N=FAN ROTATION SPEED (min^{-1})
ファン回転速度

(b) LOCKED ROTOR CONDITION
羽根ロック時

SENSOR OUTPUT IS FIXED EITHER
(b−1) OR (b−2) AT LOCKED ROTOR CONDITION.
下図のどちらかに固定される。

(b−1) VOH
0V

(b−2) VOL
0V

G	E0080323	06−10−12		承認 APPROVED BY M. Murata 06−10−12	PULSE SENSOR パルスセンサー
F	E0036047	00−09−08			
E	E0035505	00−08−04	単位 UNIT mm	審査 CHECKED BY M. Murata 06−10−12	名称 TITLE SENSOR SPECIFICATION BLDCファン　センサー仕様
D	E0031997	00−02−21			
A	新規作成　小河原	88−11−24	尺度 SCALE	設計 DESIGNED BY CHAMBAO 06−10−12	
記号 REV.	記　事 DESCRIPTION	日　付 DATE			

REFERENCE ONLY

山洋電気株式会社
SANYO DENKI CO.,LTD.

図番 DWG NO. 9D0001H002　REV. G

A3G-F1　00003287

ООО «ЛайфЭлектроникс» “LifeElectronics” LLC

ИНН 7805602321 КПП 780501001 Р/С 40702810122510004610 ФАКБ "АБСОЛЮТ БАНК" (ЗАО) в г.Санкт-Петербурге К/С 30101810900000000703 БИК 044030703

Компания «Life Electronics» занимается поставками электронных компонентов импортного и отечественного производства от производителей и со складов крупных дистрибьюторов Европы, Америки и Азии.

С конца 2013 года компания активно расширяет линейку поставок компонентов по направлению коаксиальный кабель, кварцевые генераторы и конденсаторы (керамические, пленочные, электролитические), за счёт заключения дистрибьюторских договоров

Мы предлагаем:

- *Конкурентоспособные цены и скидки постоянным клиентам.*
- *Специальные условия для постоянных клиентов.*
- *Подбор аналогов.*
- *Поставку компонентов в любых объемах, удовлетворяющих вашим потребностям.*

- *Приемлемые сроки поставки, возможна ускоренная поставка.*
- *Доставку товара в любую точку России и стран СНГ.*
- *Комплексную поставку.*
- *Работу по проектам и поставку образцов.*
- *Формирование склада под заказчика.*

- *Сертификаты соответствия на поставляемую продукцию (по желанию клиента).*
- *Тестирование поставляемой продукции.*
- *Поставку компонентов, требующих военную и космическую приемку.*
- *Входной контроль качества.*
- *Наличие сертификата ISO.*

В составе нашей компании организован Конструкторский отдел, призванный помогать разработчикам, и инженерам.

Конструкторский отдел помогает осуществить:

- *Регистрацию проекта у производителя компонентов.*
- *Техническую поддержку проекта.*
- *Защиту от снятия компонента с производства.*
- *Оценку стоимости проекта по компонентам.*
- *Изготовление тестовой платы монтаж и пусконаладочные работы.*

Тел: +7 (812) 336 43 04 (многоканальный)
Email: org@lifeelectronics.ru

www.lifeelectronics.ru