MICRO SWITCH
FREEPORT ILLINOIS U.S.A.
A DIVISION OF HONEYWELL
FED MFG CODE 91929

SWITCH-TOGGLE FLUSH KEY

CATALOG LISTING
1TP30 SERIES
CHART 1

THIS DRAWING COVERS A PROPRIETARY ITEM AND IS THE PROPERTY OF MICRO SWITCH, A DIVISION OF HONEYWELL. THIS DRAWING IS NOT TO BE COPIED OR USED WITHOUT THE APPROVAL OF MICRO SWITCH.

CATALOG LISTING	CIRCUIT WITH BUTTON IN: LUG SIDE (1-2)	CENTER (1-2)	OPPOSITE LUG (2-3)
1TP30-1	ON	OFF	ON
1TP30-2	OFF	NONE	ON
1TP30-3	ON	NONE	ON
1TP30-21	NONE	OFF	ON
1TP30-31	NONE	ON	ON
1TP30-4	MOM OFF	NONE	ON
1TP30-5	MOM ON	OFF	ON
1TP30-6	MOM ON	NONE	OFF
1TP30-7	MOM ON	OFF	MOM ON
1TP30-8	MOM ON	NONE	ON
1TP30-51	NONE	ON	MOM ON
1TP30-61	MOM ON	OFF	NONE

ELECTRICAL DATA

L191
15A 125, 250, 277 VAC
1/2HP 125 VAC
1HP 250, 277 VAC
5A 125 VAC "L"

L192
10A 125, 250, 277 VAC
1/4HP 125 VAC,
1/2HP 250, 277 VAC
3A 125 VAC "L"

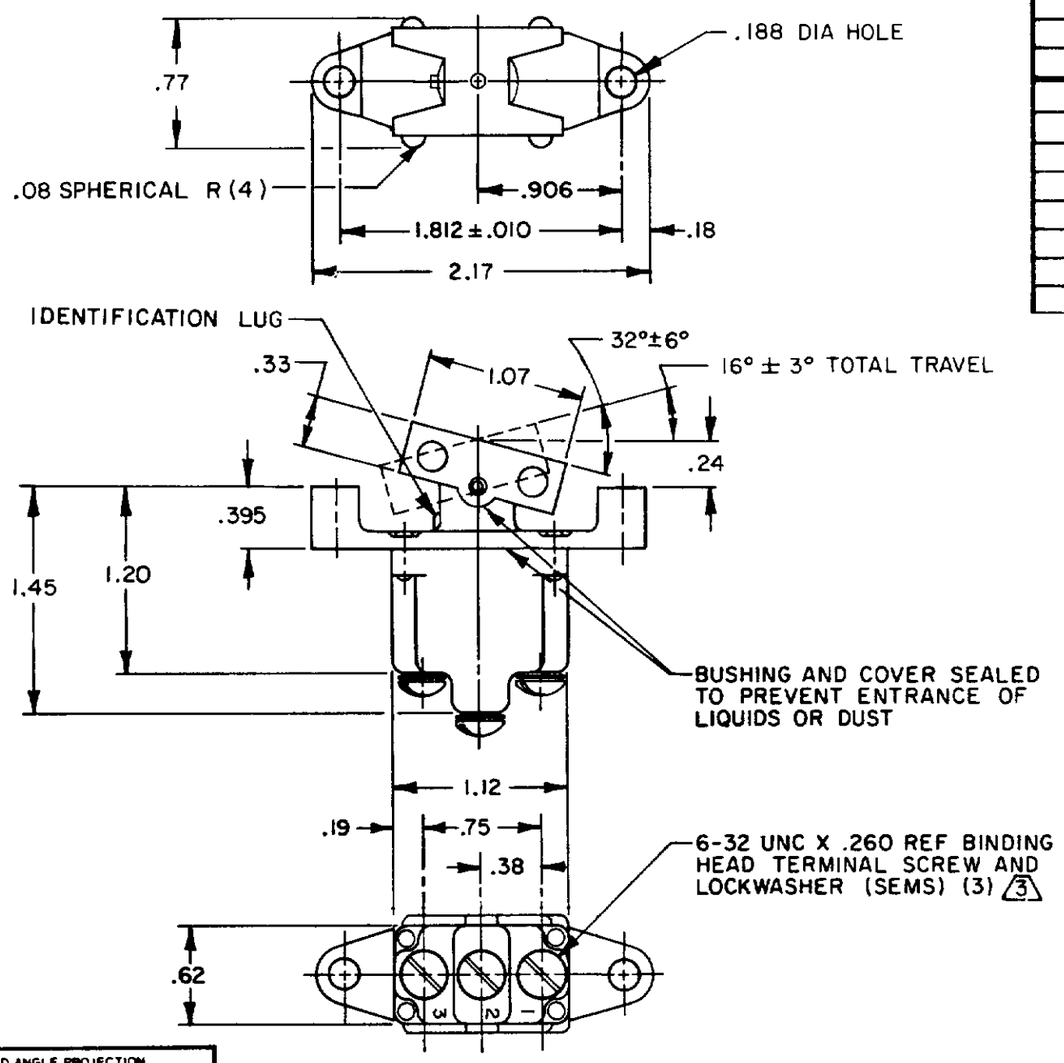

NOTES
1 - MICRO SWITCH CATALOG LISTING MARKED ON SIDE OF SWITCH
2 - THESE SWITCHES WILL WITHSTAND TEMPERATURE OF 160°F
3 - SCREWS FURNISHED UNASSEMBLED

THIRD ANGLE PROJECTION

SCALE FULL

DO NOT SCALE PRINT

TOLERANCES
APPLY TO DESIGN UNITS. CONVERSIONS ARE ONLY FOR REFERENCE. UNLESS NOTED TOLERANCES ARE ±

	DIM mm	TOL. mm/m	DIM in	TOL. mm/m
NO PLACES	X	1/.04		
ONE PLACE	X.X	0.4/.016	X.X	0.51/.02
TWO PLACES	X.XX	0.16/.006	X.XX	0.381/.015
THREE PLACES			X.XXX	0.13/.005
ANGLES				

DESIGN UNITS: SI METRIC ☐ US CUSTOMARY ■

WEIGHT .10 LB EST

1TP30 SERIES CHART 1
PAGE 1 OF 1
RELEASE NO. PR-10276
REPLACES
DRAWING NUMBER M
ISSUE X X 5

REVISIONS
A C057712 J A P 6 DEC 85
B C059943 J A P 23 JUL 86
C C077697 TSM 15 JUN 94
D C094412 DLM 13 OCT 99

DRAWN	WJM	29 MAY 81	CHECK
		3 JUN 81	CHECK KJC
			CHECK
		3 JUN 81	CHECK JEB
			CHECK

FORMTEK
FO-52984-C

ООО «ЛайфЭлектроникс» “LifeElectronics” LLC

ИНН 7805602321 КПП 780501001 Р/С 40702810122510004610 ФАКБ "АБСОЛЮТ БАНК" (ЗАО) в г.Санкт-Петербурге К/С 30101810900000000703 БИК 044030703

Компания «Life Electronics» занимается поставками электронных компонентов импортного и отечественного производства от производителей и со складов крупных дистрибьюторов Европы, Америки и Азии.

С конца 2013 года компания активно расширяет линейку поставок компонентов по направлению коаксиальный кабель, кварцевые генераторы и конденсаторы (керамические, пленочные, электролитические), за счёт заключения дистрибьюторских договоров

Мы предлагаем:

- *Конкурентоспособные цены и скидки постоянным клиентам.*
- *Специальные условия для постоянных клиентов.*
- *Подбор аналогов.*
- *Поставку компонентов в любых объемах, удовлетворяющих вашим потребностям.*

- *Приемлемые сроки поставки, возможна ускоренная поставка.*
- *Доставку товара в любую точку России и стран СНГ.*
- *Комплексную поставку.*
- *Работу по проектам и поставку образцов.*
- *Формирование склада под заказчика.*

- *Сертификаты соответствия на поставляемую продукцию (по желанию клиента).*
- *Тестирование поставляемой продукции.*
- *Поставку компонентов, требующих военную и космическую приемку.*
- *Входной контроль качества.*
- *Наличие сертификата ISO.*

В составе нашей компании организован Конструкторский отдел, призванный помогать разработчикам, и инженерам.

Конструкторский отдел помогает осуществить:

- *Регистрацию проекта у производителя компонентов.*
- *Техническую поддержку проекта.*
- *Защиту от снятия компонента с производства.*
- *Оценку стоимости проекта по компонентам.*
- *Изготовление тестовой платы монтаж и пусконаладочные работы.*

Тел: +7 (812) 336 43 04 (многоканальный)
Email: org@lifeelectronics.ru

www.lifeelectronics.ru