| 1 | 2 | 3 | 4 |
|---|---|---|---|
| Empfohlener Ausschnitt für Rastbefestigung ( Grat gegenüber Bestückungsseite ) recommended cut-out for snap-in fixing ( edge opposite to snap-in direction ) | Wanddicke wall thickness | Ausschnittlänge length of cut-out | Ausschnittbreite width of cut-out |
| | 0.75 to / bis 1.25 | 30 $^{}_{-0.1}$ | 22 $^{+0.2}$ |
| | 1.25 to / bis 2 | 30.2 $^{}_{-0.1}$ | 22 $^{+0.2}$ |
| | 2 to / bis 3 | 30.6 $^{}_{-0.1}$ | 22 $^{+0.2}$ |

VERTRAULICH-CONFIDENTIAL
© Alle Rechte bei Marquardt, auch fuer den Fall von Schutzrechtsanmeldungen. Jede Verfuegungsbefugnis, wie Kopier- und Weitergaberecht, bei uns.
© This document is the exclusive property of Marquardt. Without our consent, it may not be reproduced or given to third parties.

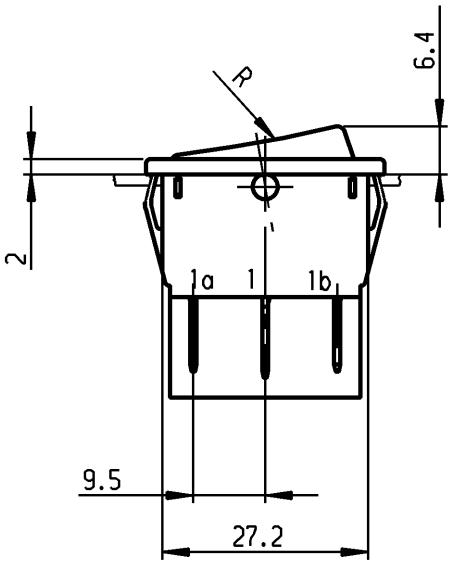


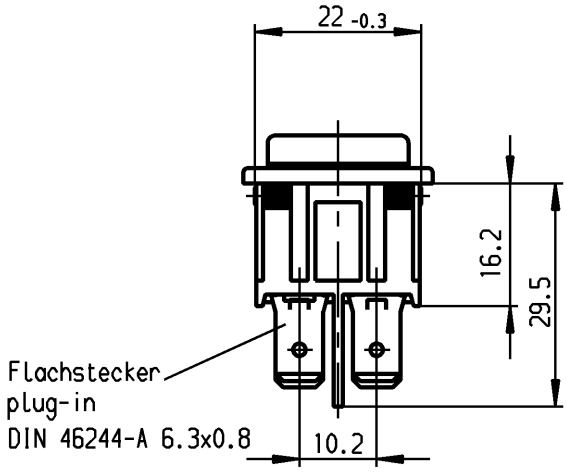


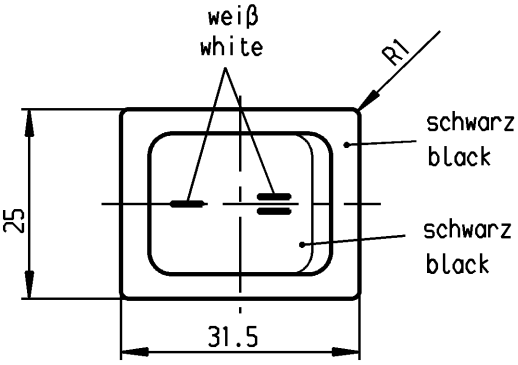


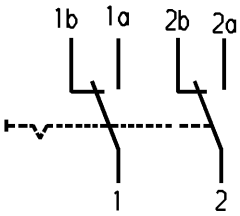


Aufschrift
Marking

Ⓜ
1834.
6(4)/250 ~ 5E4
10(4)/250 ~ T105/55
05

6A 125-250V AC
1/4 HP 125V AC
1/2 HP 250V AC
R30

Herstellort/-jahr/-woche
nach DIN EN 60062

code of manufacture:
place / year / week
acc. to DIN EN 60062

Umschalter 2-polig
Für Geräte der Klasse II geeignet.

DPDT
suitable for appliance of class II

| | | | | | | | | | | | | | | | |
|---|---|---|---|---|---|---|---|---|---|---|---|---|---|---|---|
| für Form und Lage FOR SHAPE AND LOC. | | | Allgemeintoleranzen UNTOLERANCED DIMENSIONS | | | | | | Pause COPY | Blatt SHEET | | Typ | Zeichn./DRAWING NO. | Index |
| | | | PROJECTION | Abmasse und Nennmassbereiche Angaben in mm | | Laengen LENGTH | Radien RADII | | | Original DIN A4 | Maßstab SCALE 1:1 | K | 1834.3309 | |
| für Winkel FOR ANGLE ± 2° | | | | ALL DIMENSIONS ARE IN MILLIMETRES | 0-6 | ± 0.1 | ± 0.2 | ± 10% | | 0 10 20 30 mm | | | | |
| | | | | | >6-15 | ± 0.2 | ± 0.4 | | | | | | | |
| | | | | | >15-30 | ± 0.2 | ± 0.4 | | | | | | | |
| | | | | | >30-70 | ± 0.4 | | | | | | | | |
| | | | | | >70-120 | ± | | | | | | | | |
| | | | | | >120-200 | ± | | | | | | | | |

| | | | | | | | | |
|---|---|---|---|---|---|---|---|---|
| c | 64508 | 08.09.09 hhe | g | | | CAD Medusa | Z | Geraeteschalter Appliance Switch |
| b | 29398 | 13.04.00 Grh | f | | | gez./DRAWN BY 30.30.96 grh | | |
| a | 24370 | 30.10.96 Grh | e | | | gepr./CHECKED BY Mej | | MARQUARDT |
| | | | d | | | Ersatz für/REPLACEMENT OF | | Marquardt GmbH, D-78604 Rietheim-Weilheim |
| Ausg. ISSUE | Änderung REVISION | gez. DRAWN BY | Ausg. ISSUE | Änderung REVISION | gez. DRAWN BY | | | |

Schutzvermerk nach DIN 34 beachten
COPYRIGHT RESERVED

ООО «ЛайфЭлектроникс» “LifeElectronics” LLC

ИНН 7805602321 КПП 780501001 Р/С 40702810122510004610 ФАКБ "АБСОЛЮТ БАНК" (ЗАО) в г.Санкт-Петербурге К/С 30101810900000000703 БИК 044030703

*Компания «Life Electronics» занимается поставками электронных компонентов импортного и отечественного производства от производителей и со складов крупных дистрибьюторов Европы, Америки и Азии.*

*С конца 2013 года компания активно расширяет линейку поставок компонентов по направлению коаксиальный кабель, кварцевые генераторы и конденсаторы (керамические, пленочные, электролитические), за счёт заключения дистрибьюторских договоров*

*Мы предлагаем:*

- *Конкурентоспособные цены и скидки постоянным клиентам.*
- *Специальные условия для постоянных клиентов.*
- *Подбор аналогов.*
- *Поставку компонентов в любых объемах, удовлетворяющих вашим потребностям.*

- *Приемлемые сроки поставки, возможна ускоренная поставка.*
- *Доставку товара в любую точку России и стран СНГ.*
- *Комплексную поставку.*
- *Работу по проектам и поставку образцов.*
- *Формирование склада под заказчика.*

- *Сертификаты соответствия на поставляемую продукцию (по желанию клиента).*
- *Тестирование поставляемой продукции.*
- *Поставку компонентов, требующих военную и космическую приемку.*
- *Входной контроль качества.*
- *Наличие сертификата ISO.*

*В составе нашей компании организован Конструкторский отдел, призванный помогать разработчикам, и инженерам.*

*Конструкторский отдел помогает осуществить:*

- *Регистрацию проекта у производителя компонентов.*
- *Техническую поддержку проекта.*
- *Защиту от снятия компонента с производства.*
- *Оценку стоимости проекта по компонентам.*
- *Изготовление тестовой платы монтаж и пусконаладочные работы.*

*Тел: +7 (812) 336 43 04 (многоканальный)*
*Email: org@lifeelectronics.ru*

***www.lifeelectronics.ru***