THIS DRAWING IS UNPUBLISHED.
VERTRAULICHE UNVEROEFFENTLICHTE ZEICHNUNG
© COPYRIGHT – By –
RELEASED FOR PUBLICATION
FREI FUER VEROEFFENTLICHUNG
– –, .
ALL RIGHTS RESERVED.
ALLE RECHTE VORBEHALTEN

MATED WITH:
PASSEND ZU:
HA 16

REVISIONS
AENDERUNGEN

P	LTR	DESCRIPTION BESCHREIBUNG	DATE	DWN	APVD
	D6	REVISED PER ECR-17-014011	27MAR18	NG	MKO

SCREW TERMINATION

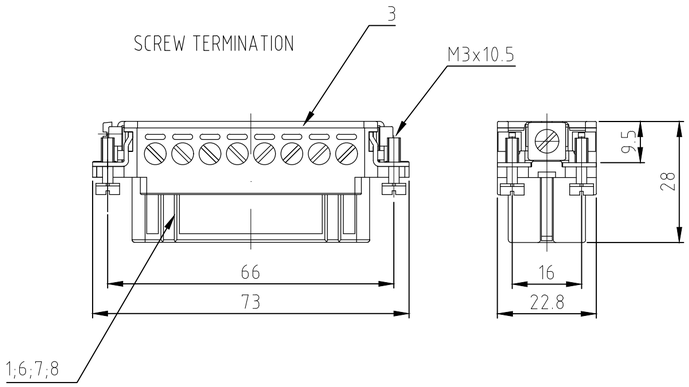

CRIMP TERMINATION

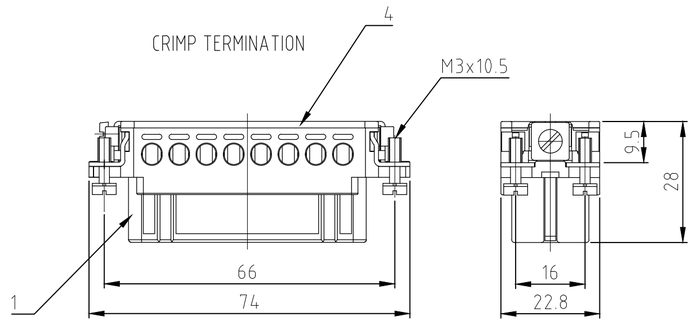

SPRING CLAMP TERMINATION

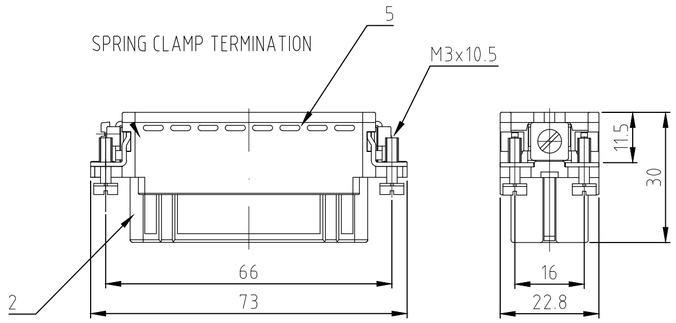

Contact arrangement / view from termination side

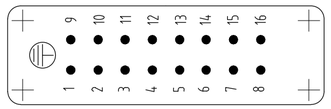

Contact arrangement / view from termination side

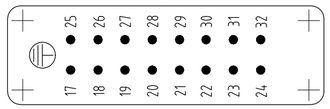

Contact arrangement / view from termination side

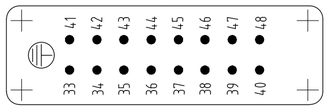

Contact arrangement / view from termination side

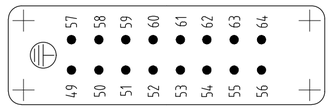

Panel cut-out for contact insert when used without housing

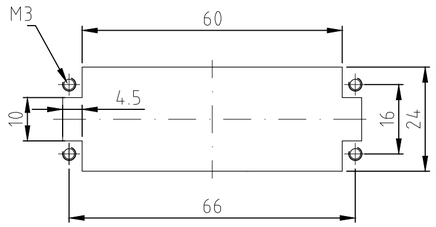

Assembling instruction

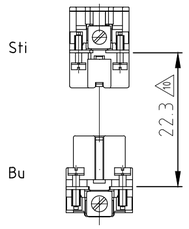

(10) DISTANCE FOR SAFETY CONTACT MARKING MAX. 24 mm

NOTES:

1 SUITABLE CRIMP CONTACTS: SERIES HE/HA
OUTER DIMENSIONS OF INSULATION: MAX. Ø3,2 MM

2 SUITABLE HOOD SIZE 5; 7; 9; 11: SERIES HA; HD
SUITABLE INSERTION AND EXTRACTION TOOL:
SCREWDRIVER 0,5x3 DIN 5264

3 Strip lenght: Screw conection 10mm
Spring clamp conection 10mm Crimp conection 7.5mm

4 STANDARDS:
DIN EN 61984; DIN EN 60664-1

(5) PACKAGING:
5 SETS IN A CARTON, PRE-MOUNTED

(6) SPECIAL PACKAGING: Krauss-Maffei
PACKAGING UNIT: 300 PIECES

(7) SPECIAL PACKAGING: Krauss-Maffei
PACKAGING UNIT: 150 PIECES

(8) SPECIAL PACKAGING: AIS
PACKAGING UNIT: 250 PIECES

(9) SPECIAL PACKAGING: WIELAND
PACKAGING UNIT: 100 PIECES

ORDERING TEXT / BESTELLTEXT	DESCRIPTION / BENENNUNG	MATERIAL	COLOR / FARBE	ITEM NO. POS.	REMARKS / BEMERKUNGEN
HA.16.Bu.S.B1-16.WIE (OBSOLETE)					
HA.16.Bu.S.B1-16.AIS (OBSOLETE)					
HA.16.Bu.S.B17-32.KM1 (OBSOLETE)					
HA.16.Bu.S.B1-16.KM					
HA.16.Bu.S-VA.B.1-16 (OBSOLETE)	1 Socket insert screw	PBT	light beige	8	with stainless steel-fixing screw
HA.16.Bu.S-VA.B.17-32 (OBSOLETE)	1 Socket insert screw	PBT	light beige	7	with stainless steel-fixing screw
HA.16.Bu.S-AU.B.1-16 (OBSOLETE)	1 Socket insert screw	PBT	light beige	6	with AU contact
HA.16.Bu.C.B.49-64 (OBSOLETE)	1 Cover	PBT	light beige	5	
HA.16.Bu.B.49-64	1 Cover	PBT	light beige	4	
HA.16.Bu.S.B.49-64 (OBSOLETE)	1 Cover	PBT	light beige	3	
HA.16.Bu.SC.B.49-64 (OBSOLETE)	1 Socket insert spring clamp	PBT	light beige	2	
HA.16.Bu.SC.B.33-48 (OBSOLETE)	1 Socket insert crimp screw	PBT	light beige	1	
HA.16.Bu.B.33-48					
HA.16.Bu.C.B.33-48 (OBSOLETE)					
HA.16.Bu.S.B.17-32					
HA.16.Bu.SC.B.17-32 (OBSOLETE)					
HA.16.Bu.C.B.17-32 (OBSOLETE)					
HA.16.Bu.SC.B.1-16 (OBSOLETE)					
HA.16.Bu.C.B.1-16					
HA.16.Bu.S.B.1-16					
	1-3 1-2 1-0 0-7 0-4 0-6 0-5 2-9 1-9 7-9 7-8 1-8 2-8 1-7 7-7 2-7 7-1 2-3 1-1				

THIS DRAWING IS A CONTROLLED DOCUMENT.
DIESE ZEICHNUNG IST EIN KONTROLLIERTES DOKUMENT.

DIMENSIONS: MASSE\NHEITEN: mm

TOLERANCES UNLESS OTHERWISE SPECIFIED: ALLGEMEINTOLERANZEN
0 PLC ± –
1 PLC ± –
2 PLC ± –
3 PLC ± –
4 PLC ± –
ANGLES / WINKEL ± –
ISO 8015 / DIN 7168-1 mm / DIN 1680-1 mm

MATERIAL –
FINISH/OBERFLAECHE/FARBE –

DWN Schneider 09.02.2000
CHK Schweiger 09.02.2000
APVD –
PRODUCT SPEC PRODUKTSPEZ. 108-74007
APPLICATION SPEC. VERABEITUNGSSPEZ. 114-74009
WEIGHT GEWICHT

TE Connectivity

NAME Female insert HA.16.BU.C/S –

SIZE A2 | CAGE CODE 00779 | DRAWING NO ZEICHNUNGS-NR. C-1103417 | RESTRICTED TO NUR FUER –

CUSTOMER DRAWING / KUNDENZEICHNUNG | SCALE MASSSTAB 1:1 | SHEET BLATT 1 OF VON 1 | REV D6

1103417

1471-9 (1/15)

ООО «ЛайфЭлектроникс» “LifeElectronics” LLC

ИНН 7805602321 КПП 780501001 Р/С 40702810122510004610 ФАКБ "АБСОЛЮТ БАНК" (ЗАО) в г.Санкт-Петербурге К/С 30101810900000000703 БИК 044030703

Компания «Life Electronics» занимается поставками электронных компонентов импортного и отечественного производства от производителей и со складов крупных дистрибьюторов Европы, Америки и Азии.

С конца 2013 года компания активно расширяет линейку поставок компонентов по направлению коаксиальный кабель, кварцевые генераторы и конденсаторы (керамические, пленочные, электролитические), за счёт заключения дистрибьюторских договоров

Мы предлагаем:

- *Конкурентоспособные цены и скидки постоянным клиентам.*
- *Специальные условия для постоянных клиентов.*
- *Подбор аналогов.*
- *Поставку компонентов в любых объемах, удовлетворяющих вашим потребностям.*

- *Приемлемые сроки поставки, возможна ускоренная поставка.*
- *Доставку товара в любую точку России и стран СНГ.*
- *Комплексную поставку.*
- *Работу по проектам и поставку образцов.*
- *Формирование склада под заказчика.*

- *Сертификаты соответствия на поставляемую продукцию (по желанию клиента).*
- *Тестирование поставляемой продукции.*
- *Поставку компонентов, требующих военную и космическую приемку.*
- *Входной контроль качества.*
- *Наличие сертификата ISO.*

В составе нашей компании организован Конструкторский отдел, призванный помогать разработчикам, и инженерам.

Конструкторский отдел помогает осуществить:

- *Регистрацию проекта у производителя компонентов.*
- *Техническую поддержку проекта.*
- *Защиту от снятия компонента с производства.*
- *Оценку стоимости проекта по компонентам.*
- *Изготовление тестовой платы монтаж и пусконаладочные работы.*

Тел: +7 (812) 336 43 04 (многоканальный)
Email: org@lifeelectronics.ru

www.lifeelectronics.ru