THIS DRAWING IS UNPUBLISHED. RELEASED FOR PUBLICATION – –, .
© COPYRIGHT – By – ALL RIGHTS RESERVED.

LOC	DIST
FT	0

REVISIONS

P	LTR	DESCRIPTION	DATE	DWN	APVD
	P	REVISED PER ECO–11–005027	11MAR11	RK	HMR

MATERIAL:
HOUSING: POLYAMIDE 6/6, GRAY, HANDLE BLACK.
INSERTS: BRASS, TIN PLATED.
CONTACTS FOR FUSES: STAINLESS SPRING STEEL.
SCREWS: M3, STEEL, ZINC PLATED, NON–HEXAVALENT CHROMATE (CHROME III).

VOLTAGE RATING:
FUSE HOLDERS: 250V
TERMINAL BLOCKS: 400V

CURRENT RATING:
FUSE HOLDERS: 10A
TERMINAL BLOCKS: 16A

WIRE RANGE: 12–22 AWG

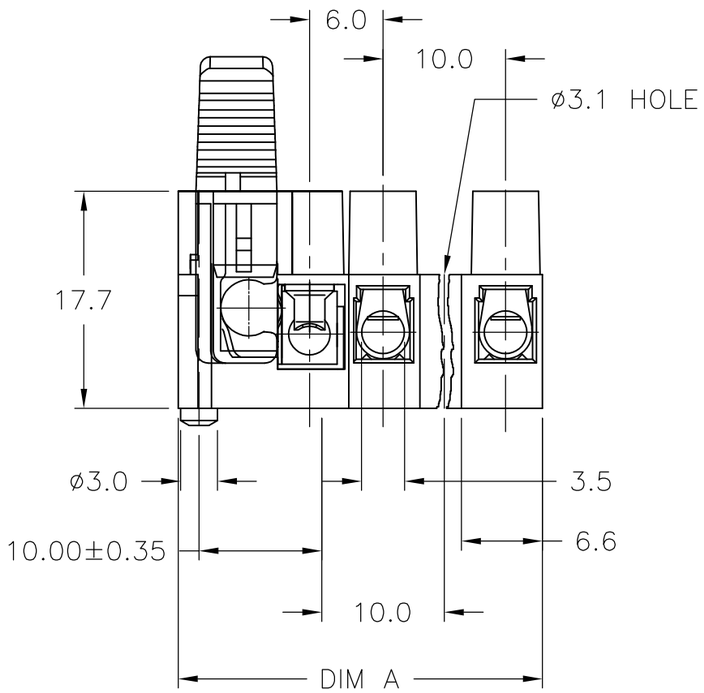

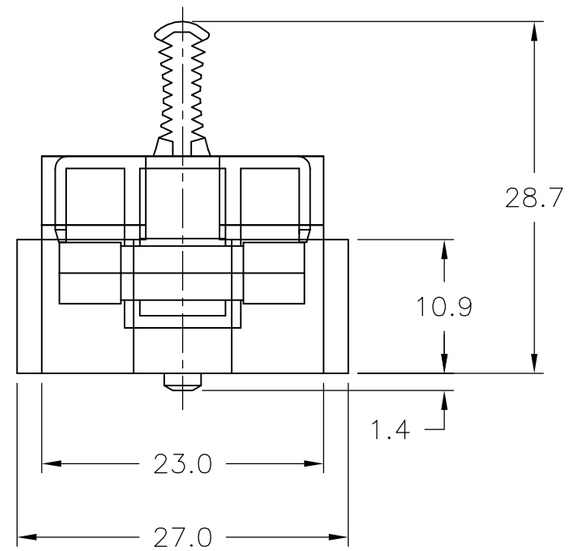

30.0	503SI/3EDS	2–1776301–3
DIM A	CATALOG NO.	PART NUMBER
WIRE PROTECTOR GROUNDED		

50.0	503SI/5E	1–1776301–5
40.0	503SI/4E	1–1776301–4
30.0	503SI/3E	1–1776301–3
DIM A	CATALOG NO.	PART NUMBER
TUNNEL CONNECTION GROUNDED		

50.0	503SI/5DS	1–1776301–0
40.0	503SI/4DS	1776301–9
30.0	503SI/3DS	1776301–8
20.0	503SI/2DS	1776301–7
14.3	503SI/1DS	1776301–6
DIM A	CATALOG NO.	PART NUMBER
WIRE PROTECTOR		

50.0	503SI/5	1776301–5
40.0	503SI/4	1776301–4
30.0	503SI/3	1776301–3
20.0	503SI/2	1776301–2
14.3	503SI/1	1776301–1
DIM A	CATALOG NO.	PART NUMBER
TUNNEL CONNECTION		

THIS DRAWING IS A CONTROLLED DOCUMENT.

DIMENSIONS: mm

TOLERANCES UNLESS OTHERWISE SPECIFIED:

0 PLC	± –
1 PLC	± .3
2 PLC	± .25
3 PLC	± –
4 PLC	± –
ANGLES	± –

MATERIAL: –
FINISH: –

DWN S SCHLEGEL 3/21/05
CHK S YODER 3/21/05
APVD S YODER 3/21/05
PRODUCT SPEC —
APPLICATION SPEC —
WEIGHT —

TE Connectivity

NAME: FUSED TERMINAL BLOCK 503SI

SIZE	CAGE CODE	DRAWING NO	RESTRICTED TO
A3	00779	C–1776301	—

CUSTOMER DRAWING

SCALE	SHEET	REV
NTS	1 OF 1	P

ООО «ЛайфЭлектроникс» “LifeElectronics” LLC

ИНН 7805602321 КПП 780501001 Р/С 40702810122510004610 ФАКБ "АБСОЛЮТ БАНК" (ЗАО) в г.Санкт-Петербурге К/С 30101810900000000703 БИК 044030703

Компания «Life Electronics» занимается поставками электронных компонентов импортного и отечественного производства от производителей и со складов крупных дистрибьюторов Европы, Америки и Азии.

С конца 2013 года компания активно расширяет линейку поставок компонентов по направлению коаксиальный кабель, кварцевые генераторы и конденсаторы (керамические, пленочные, электролитические), за счёт заключения дистрибьюторских договоров

Мы предлагаем:

- *Конкурентоспособные цены и скидки постоянным клиентам.*
- *Специальные условия для постоянных клиентов.*
- *Подбор аналогов.*
- *Поставку компонентов в любых объемах, удовлетворяющих вашим потребностям.*

- *Приемлемые сроки поставки, возможна ускоренная поставка.*
- *Доставку товара в любую точку России и стран СНГ.*
- *Комплексную поставку.*
- *Работу по проектам и поставку образцов.*
- *Формирование склада под заказчика.*

- *Сертификаты соответствия на поставляемую продукцию (по желанию клиента).*
- *Тестирование поставляемой продукции.*
- *Поставку компонентов, требующих военную и космическую приемку.*
- *Входной контроль качества.*
- *Наличие сертификата ISO.*

В составе нашей компании организован Конструкторский отдел, призванный помогать разработчикам, и инженерам.

Конструкторский отдел помогает осуществить:

- *Регистрацию проекта у производителя компонентов.*
- *Техническую поддержку проекта.*
- *Защиту от снятия компонента с производства.*
- *Оценку стоимости проекта по компонентам.*
- *Изготовление тестовой платы монтаж и пусконаладочные работы.*

Тел: +7 (812) 336 43 04 (многоканальный)
Email: org@lifeelectronics.ru

www.lifeelectronics.ru