THIS DRAWING IS UNPUBLISHED. RELEASED FOR PUBLICATION -,- .
© COPYRIGHT - BY TYCO ELECTRONICS CORPORATION. ALL RIGHTS RESERVED.

LOC	DIST
G	14

REVISIONS

P	LTR	DESCRIPTION	DATE	DWN	APVD
	A	REV PER ECR 08-028314	19NOV08	JR	TM

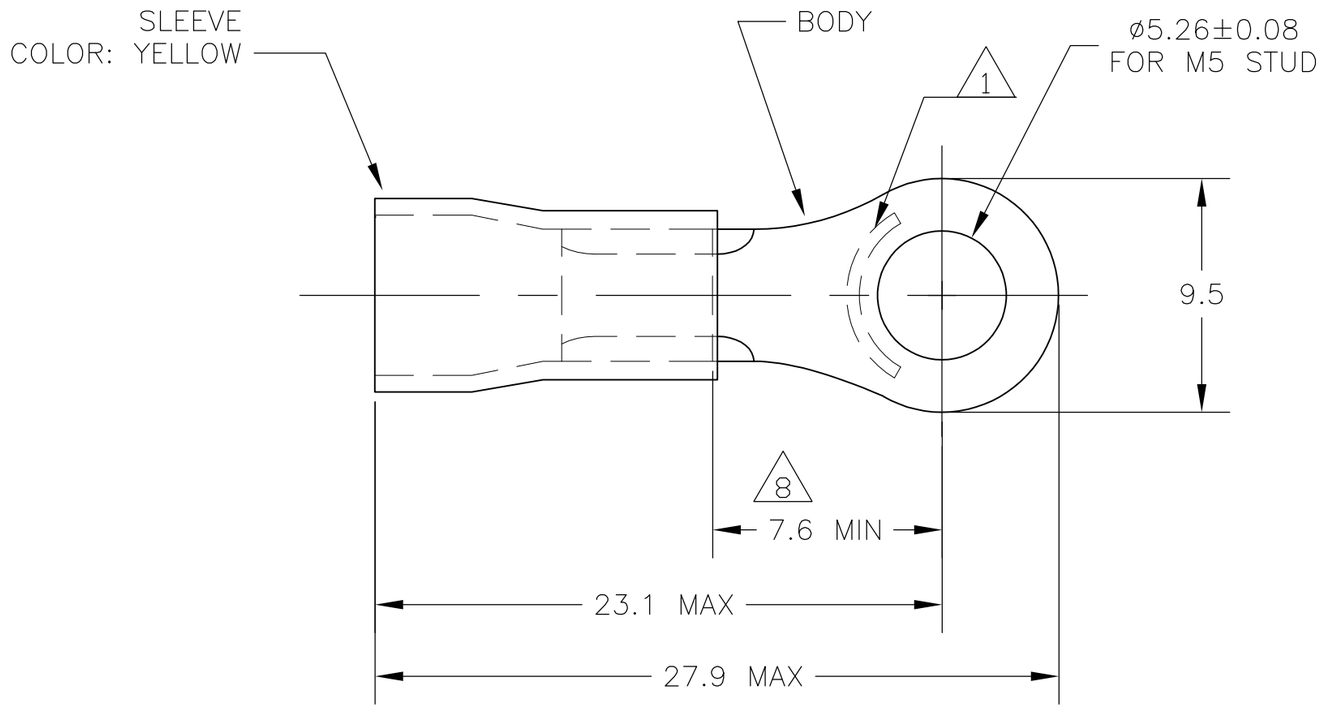

1. STAMP "AMP 12-10*", LOCATION APPROX AS SHOWN.
2. WIRE INSULATION DIA 3.8-6.4
3. OPERATING TEMPERATURE 90°C MAX
4. VOLTAGE RATING 600V MAX
5. CMA 2.62-6.64mm2 [5,180-13,100]
6. MATERIAL:
   BODY - COPPER PER ASTM B-152
   INSULATION - PVC
7. FINISH:
   BODY - TIN PL PER ASTM B-545
   INSULATION - COLOR-YELLOW
8. APPLIES FROM EDGE OF METAL WIRE BARREL TO CENTER OF STUD HOLE.
9. MATERIAL THICKNESS IS 1.00±0.05

PACKAGE TYPE	PART NO
MOUNTED ON TAPE	2-160292-1
LOOSE PIECE	160292

THIS DRAWING IS A CONTROLLED DOCUMENT.

DIMENSIONS: MM ~~INCHES~~

TOLERANCES UNLESS OTHERWISE SPECIFIED:

0 PLC	± -
1 PLC	± -
2 PLC	± 0.20
3 PLC	± -
4 PLC	± -
ANGLES	± 5°

MATERIAL: -

FINISH: -

DWN	jr ruth	19NOV08
CHK	T MICHIELUTTI	19NOV08
APVD	T MICHIELUTTI	19NOV08
PRODUCT SPEC	—	
APPLICATION SPEC	—	
WEIGHT	—	

Tyco Electronics
Tyco Electronics Corporation
Harrisburg, PA 17105-3608

NAME: TERMINAL RING TONGUE, PLASTI-GRIP, WIRE SIZE 12:10 —

SIZE	CAGE CODE	DRAWING NO	RESTRICTED TO
A3	00779	C-160292	—

CUSTOMER DRAWING | SCALE 4:1 | SHEET 1 OF 1 | REV A

ООО «ЛайфЭлектроникс» “LifeElectronics” LLC

ИНН 7805602321 КПП 780501001 Р/С 40702810122510004610 ФАКБ "АБСОЛЮТ БАНК" (ЗАО) в г.Санкт-Петербурге К/С 30101810900000000703 БИК 044030703

Компания «Life Electronics» занимается поставками электронных компонентов импортного и отечественного производства от производителей и со складов крупных дистрибьюторов Европы, Америки и Азии.

С конца 2013 года компания активно расширяет линейку поставок компонентов по направлению коаксиальный кабель, кварцевые генераторы и конденсаторы (керамические, пленочные, электролитические), за счёт заключения дистрибьюторских договоров

Мы предлагаем:

- *Конкурентоспособные цены и скидки постоянным клиентам.*
- *Специальные условия для постоянных клиентов.*
- *Подбор аналогов.*
- *Поставку компонентов в любых объемах, удовлетворяющих вашим потребностям.*

- *Приемлемые сроки поставки, возможна ускоренная поставка.*
- *Доставку товара в любую точку России и стран СНГ.*
- *Комплексную поставку.*
- *Работу по проектам и поставку образцов.*
- *Формирование склада под заказчика.*

- *Сертификаты соответствия на поставляемую продукцию (по желанию клиента).*
- *Тестирование поставляемой продукции.*
- *Поставку компонентов, требующих военную и космическую приемку.*
- *Входной контроль качества.*
- *Наличие сертификата ISO.*

В составе нашей компании организован Конструкторский отдел, призванный помогать разработчикам, и инженерам.

Конструкторский отдел помогает осуществить:

- *Регистрацию проекта у производителя компонентов.*
- *Техническую поддержку проекта.*
- *Защиту от снятия компонента с производства.*
- *Оценку стоимости проекта по компонентам.*
- *Изготовление тестовой платы монтаж и пусконаладочные работы.*

Тел: +7 (812) 336 43 04 (многоканальный)
Email: org@lifeelectronics.ru

www.lifeelectronics.ru