	REVISION DESCRIPTION	APP.	DRW.	DATE	CHANGE No.
△B X 3	HSG design change	K. Abe	O. Shimizu	13/10/22	———
△A X 10	Change reinforcement terminal	T. Nishimura	H. Takahira	15/06/16	DC15-0032
△A X 4	HSG design change	T. Nishimura	H. Takahira	15/09/18	DC15-0060

Pin count	Lp	L1	L2	P/N
50	24.5	30.4	23.4	CNU018S-050-0011
32	15.5	21.4	14.4	CNU018S-032-0011
24	11.5	17.4	10.4	CNU018S-024-0011

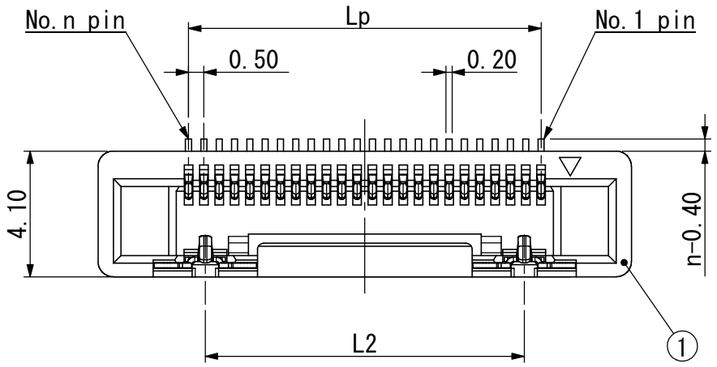

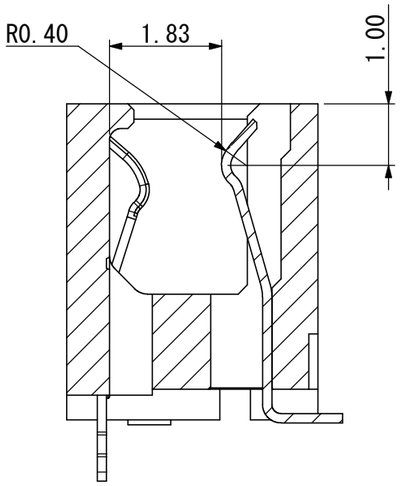

SEC.A-A(S=10/1)

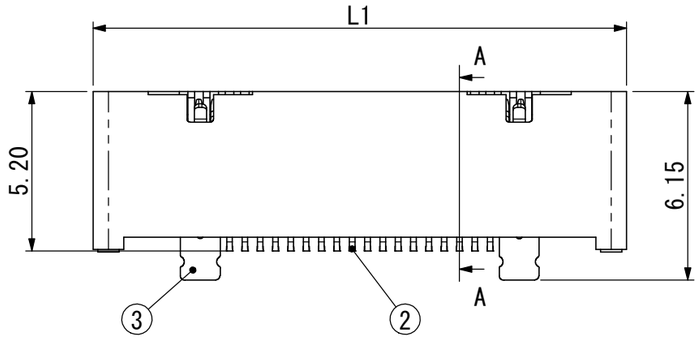

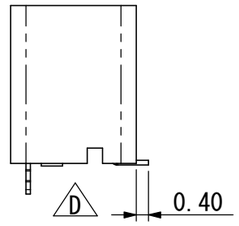

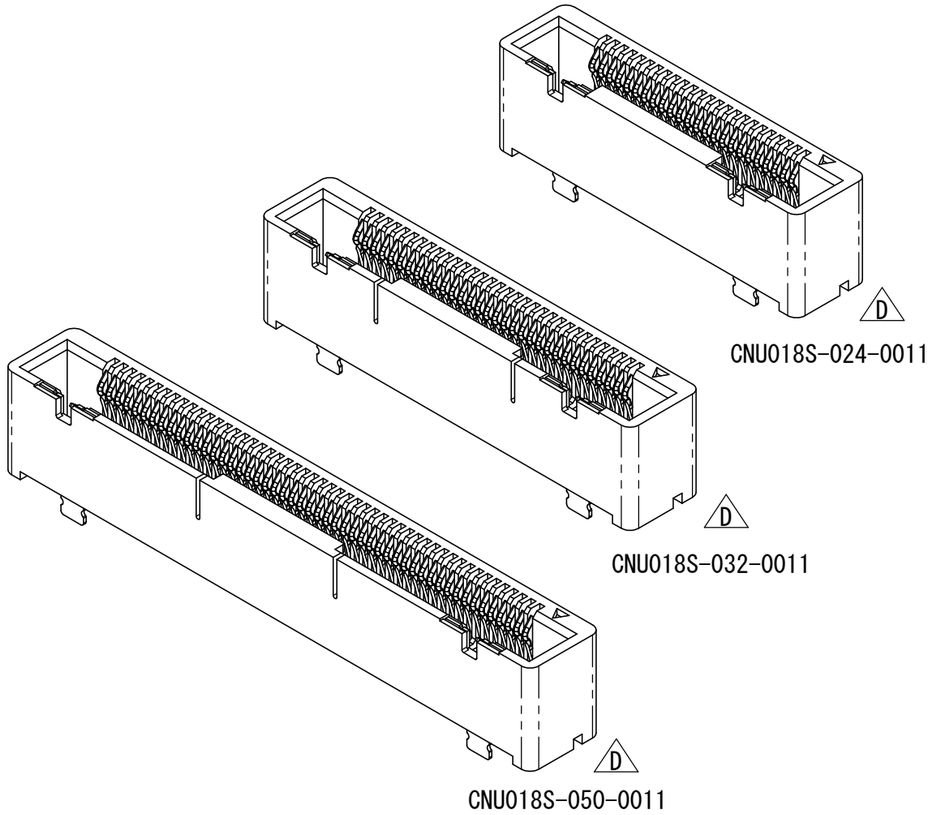

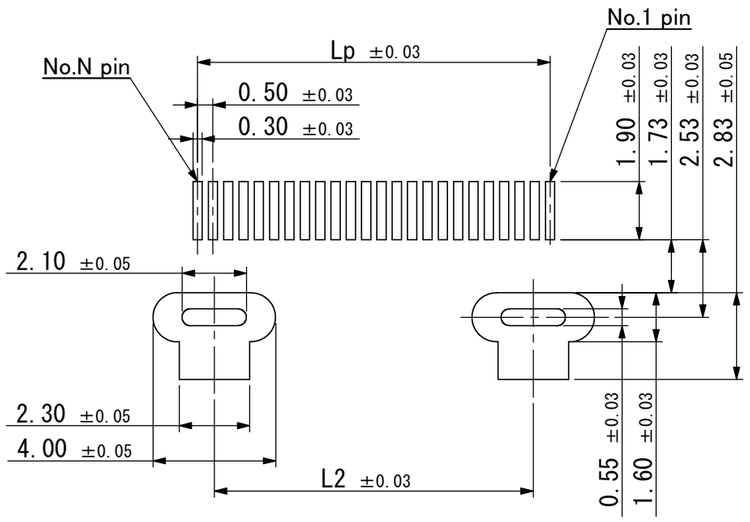

Recommended PCB layout(REF.)

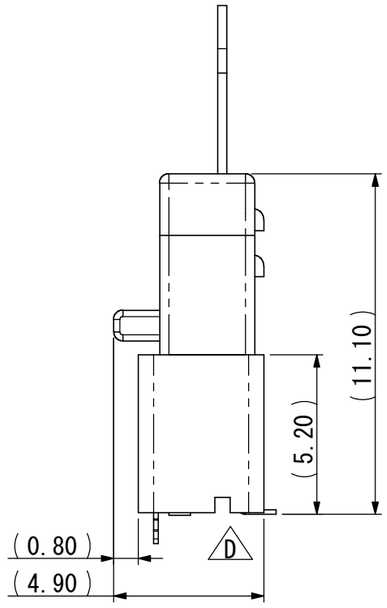

CNUP018-xxx-0001 mating condition

Note.
1. Coplanarity between terminal and reinforcement bracket terminal shoud be0.10mm max.
2. Performance shall be refered to YEU-F2012
3. Applicable plug
   CNU018P-xxx-0001

Item No.	Description	QNT.	Material	Content
3	Reinforcement bracket	2	SUS	Ni/Au
2	Contact	n	copper alloy	Ni/Au
1	Insulator	1	LCP	Black

Tolerance ±0.25 Unless otherwise specified.

YAMAICHI ELECTRONICS USA INC.

CLASS

SCALE 5/1	APP.	APP.	CHK.	DRW.	DSGN.
DIMENTION mm		13/05/09	13/05/09	13/05/09	13/05/09
ANGLE PROJ 3rd		K. Abe	K. Abe	O. Shimizu	O. Shimizu

TITLE CNU018S-xxx-0011

DRW No. YEU-A2198 | Sheet No. / | REV. D

A3-001

ООО «ЛайфЭлектроникс» “LifeElectronics” LLC

ИНН 7805602321 КПП 780501001 Р/С 40702810122510004610 ФАКБ "АБСОЛЮТ БАНК" (ЗАО) в г.Санкт-Петербурге К/С 30101810900000000703 БИК 044030703

Компания «Life Electronics» занимается поставками электронных компонентов импортного и отечественного производства от производителей и со складов крупных дистрибьюторов Европы, Америки и Азии.

С конца 2013 года компания активно расширяет линейку поставок компонентов по направлению коаксиальный кабель, кварцевые генераторы и конденсаторы (керамические, пленочные, электролитические), за счёт заключения дистрибьюторских договоров

Мы предлагаем:

- *Конкурентоспособные цены и скидки постоянным клиентам.*
- *Специальные условия для постоянных клиентов.*
- *Подбор аналогов.*
- *Поставку компонентов в любых объемах, удовлетворяющих вашим потребностям.*

- *Приемлемые сроки поставки, возможна ускоренная поставка.*
- *Доставку товара в любую точку России и стран СНГ.*
- *Комплексную поставку.*
- *Работу по проектам и поставку образцов.*
- *Формирование склада под заказчика.*

- *Сертификаты соответствия на поставляемую продукцию (по желанию клиента).*
- *Тестирование поставляемой продукции.*
- *Поставку компонентов, требующих военную и космическую приемку.*
- *Входной контроль качества.*
- *Наличие сертификата ISO.*

В составе нашей компании организован Конструкторский отдел, призванный помогать разработчикам, и инженерам.

Конструкторский отдел помогает осуществить:

- *Регистрацию проекта у производителя компонентов.*
- *Техническую поддержку проекта.*
- *Защиту от снятия компонента с производства.*
- *Оценку стоимости проекта по компонентам.*
- *Изготовление тестовой платы монтаж и пусконаладочные работы.*

Тел: +7 (812) 336 43 04 (многоканальный)
Email: org@lifeelectronics.ru

www.lifeelectronics.ru