THIS DOCUMENT CONTAINS PROPRIETARY DATA OF POLARIS INDUSTRIAL ENTERPRISES,INC. NO DISCLOSURE, REPRODUCTION, OR USE OF ANY PART THERE OF MAY BE MADE EXCEPT BY

REV.	BY	DATE	P/N USBDESKTOP

PHYSICAL SPECIFICATIONS

JOYSTICK MODEL ---------- JHE13-KC2 SERIES
JOYSTICK TRAVEL ---------- ±18° FROM CENTER
BREAKOUT FORCE ---------- 0.109Nm
OPERATING FORCE ---------- 0.151Nm
MAXIMUM FORCE ---------- 0.169Nm
OPERATING TEMPERATURE ---------- -25°C TO +70°C
CENTERING ---------- SINGLE SPRING, OMNIDIRECTIONAL
HOUSING ---------- HIGH IMPACT GLASS-FILLED NYLON
BODY COLOR ---------- BLACK OR GREY
LIFE CYCLES ---------- 3,000,000

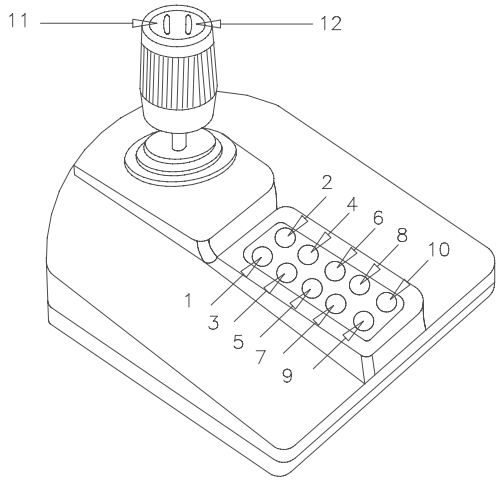

ELECTRICAL SPECIFICATION

SUPPLY VOLTAGE (USB BUS)---------- Vdd 5V ±.5V
SUPPLY CURRENT (USB BUS)---------- 32mA MAX

TECHNICAL SPECIFICATIONS

THREE-AXIS, TWO BUTTONS HALL EFFECT JOYSTICK
DESKTOP HOUSING FEATURES 10 PROGRAMMABLE BUTTONS
STANDARD USB CONNECTOR AND INTERFACE
OPTIONAL JOYSTICK/MOUSE COMBINATION SOFTWARE DRIVER

PHYSICAL DIMENSIONS

WIDTH ---------- 6.15" (15.6cm)
LENGTH ---------- 6.65" (16.9cm)
HEIGTH ---------- 4.97" (12.6cm)

SOFTWARE DRIVER FEATURES

CREATES A JOYSTICK/MOUSE COMBINATION DEVICE
CREATES A FOURTH AXIS "R" THAT MAY BE USED
FOR SHUTTLE/RECORDER FUNCTION
ASSIGNS FUNTIONS TO BUTTONS 1 AND 2
BUTTON 1 TOGGLES BETWEEN "Z" AND "R" AXES
BUTTON 2 TOGGLES BETWEEN "JOSTICK" AND "MOUSE" MODES
JOYSTICK MODE BUTTONS 3-12 AVAILABLE FOR ASSIGNMENT
MOUSE MODE
BUTTONS 11 AND 12 (LEFT AND RIGHT MOUSE BUTTONS)
BUTTONS 3-10 AVAILABLE FOR ASSIGNMENT

SCALE	DATE:	2-20-07		TITLE	PART NO.
NONE	BY	AT	ETI SYSTEMS CARLSBAD CALIFORNIA	JOYSTICK	USBDESKTOP
	APPRV'D				
CODE IDENT:		19477			

ООО «ЛайфЭлектроникс» “LifeElectronics” LLC

ИНН 7805602321 КПП 780501001 Р/С 40702810122510004610 ФАКБ "АБСОЛЮТ БАНК" (ЗАО) в г.Санкт-Петербурге К/С 30101810900000000703 БИК 044030703

Компания «Life Electronics» занимается поставками электронных компонентов импортного и отечественного производства от производителей и со складов крупных дистрибьюторов Европы, Америки и Азии.

С конца 2013 года компания активно расширяет линейку поставок компонентов по направлению коаксиальный кабель, кварцевые генераторы и конденсаторы (керамические, пленочные, электролитические), за счёт заключения дистрибьюторских договоров

Мы предлагаем:

- *Конкурентоспособные цены и скидки постоянным клиентам.*
- *Специальные условия для постоянных клиентов.*
- *Подбор аналогов.*
- *Поставку компонентов в любых объемах, удовлетворяющих вашим потребностям.*

- *Приемлемые сроки поставки, возможна ускоренная поставка.*
- *Доставку товара в любую точку России и стран СНГ.*
- *Комплексную поставку.*
- *Работу по проектам и поставку образцов.*
- *Формирование склада под заказчика.*

- *Сертификаты соответствия на поставляемую продукцию (по желанию клиента).*
- *Тестирование поставляемой продукции.*
- *Поставку компонентов, требующих военную и космическую приемку.*
- *Входной контроль качества.*
- *Наличие сертификата ISO.*

В составе нашей компании организован Конструкторский отдел, призванный помогать разработчикам, и инженерам.

Конструкторский отдел помогает осуществить:

- *Регистрацию проекта у производителя компонентов.*
- *Техническую поддержку проекта.*
- *Защиту от снятия компонента с производства.*
- *Оценку стоимости проекта по компонентам.*
- *Изготовление тестовой платы монтаж и пусконаладочные работы.*

Тел: +7 (812) 336 43 04 (многоканальный)
Email: org@lifeelectronics.ru

www.lifeelectronics.ru