PC7 - N 18 FEMALE STRAIGHT ADAPTER

R191.027.000

SERIES ADAPT

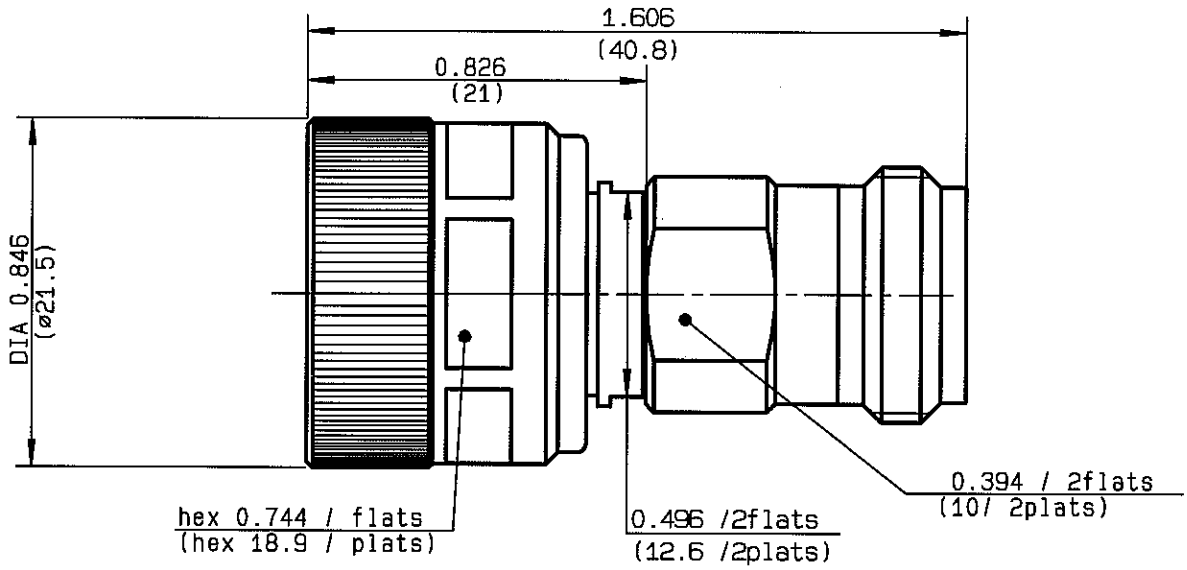

NOMINAL IMPEDANCE	**50**	Ω
FREQUENCY RANGE	**0-18**	GHz
TEMPERATURE RATING	**+13/+33**	°C
V.S.W.R	**1.05** + **.01** x F(GHz)Maxi	
RF INSERTION LOSS	**0.048** √F(GHz) dB Maxi	
VOLTAGE RATING	**1400**	Veff Maxi
DIELECTRIC WITHSTANDING VOLTAGE	**2500**	Veff Mini
INSULATION RESISTANCE	**5000**	MΩMini
HERMETIC SEAL	**NA**	Atm.cm³/s
LEAKAGE (pressurized only)	**NA**	
MECHANICAL DURABILITY	**500**	Cycles
WEIGHT	**56.3**	gr
SPECIFICATION		

CABLES :

OTHERS CHARACTERISTICS

CABLE RETENTION		N Mini
CENTER CONTACT RETENTION		
Axial force - mating end	**27**	N Mini
Axial force - opposite end	**27**	N Mini
Torque	**3**	cm.N Mini
RECOMMENDED TORQUES		
Mating	**NA**	cm.N
Panel nut	**NA**	cm.N
Clamp nut	**NA**	cm.N

CONNECTOR PARTS	MATERIALS	FINISH (all values are given in micrometers)
BODY	STAINLESS STEEL	GOLD 1.3 OVER NICKEL 2
OUTER CONTACT		
CENTER CONTACT	BERYLLIUM COPPER	GOLD 1.3 OVER NICKEL 2
INSULATOR	ULTEM	-
GASKET		-
OTHERS PIECES	BRASS	NICKEL 2

ISSUE	CREATION DATE	FILE PART-NUMBER
0243N00	01/06/1974	DM-9705-028

RADIALL®

TRIPIER

The information given here is subject to change without notice.
Design changes may be in order to improve the product .

Connect to the future

ООО «ЛайфЭлектроникс» “LifeElectronics” LLC

ИНН 7805602321 КПП 780501001 Р/С 40702810122510004610 ФАКБ "АБСОЛЮТ БАНК" (ЗАО) в г.Санкт-Петербурге К/С 30101810900000000703 БИК 044030703

Компания «Life Electronics» занимается поставками электронных компонентов импортного и отечественного производства от производителей и со складов крупных дистрибьюторов Европы, Америки и Азии.

С конца 2013 года компания активно расширяет линейку поставок компонентов по направлению коаксиальный кабель, кварцевые генераторы и конденсаторы (керамические, пленочные, электролитические), за счёт заключения дистрибьюторских договоров

Мы предлагаем:

- *Конкурентоспособные цены и скидки постоянным клиентам.*
- *Специальные условия для постоянных клиентов.*
- *Подбор аналогов.*
- *Поставку компонентов в любых объемах, удовлетворяющих вашим потребностям.*

- *Приемлемые сроки поставки, возможна ускоренная поставка.*
- *Доставку товара в любую точку России и стран СНГ.*
- *Комплексную поставку.*
- *Работу по проектам и поставку образцов.*
- *Формирование склада под заказчика.*

- *Сертификаты соответствия на поставляемую продукцию (по желанию клиента).*
- *Тестирование поставляемой продукции.*
- *Поставку компонентов, требующих военную и космическую приемку.*
- *Входной контроль качества.*
- *Наличие сертификата ISO.*

В составе нашей компании организован Конструкторский отдел, призванный помогать разработчикам, и инженерам.

Конструкторский отдел помогает осуществить:

- *Регистрацию проекта у производителя компонентов.*
- *Техническую поддержку проекта.*
- *Защиту от снятия компонента с производства.*
- *Оценку стоимости проекта по компонентам.*
- *Изготовление тестовой платы монтаж и пусконаладочные работы.*

Тел: +7 (812) 336 43 04 (многоканальный)
Email: org@lifeelectronics.ru

www.lifeelectronics.ru