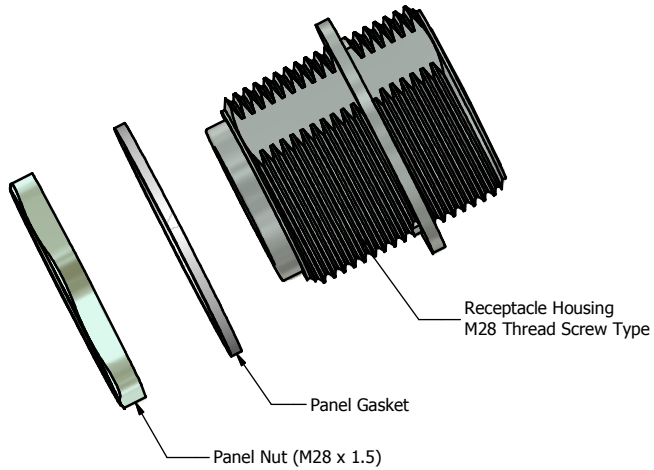

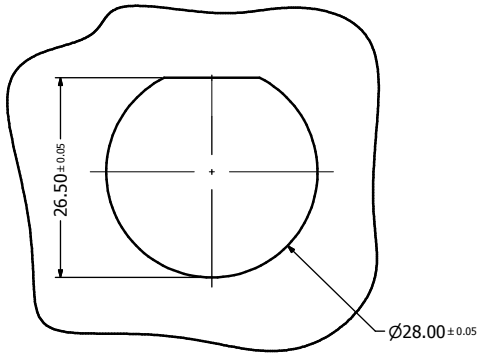

Recommended Panel Cutout ⓓ

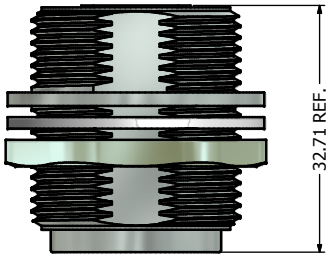

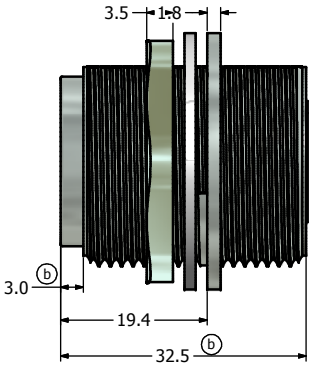

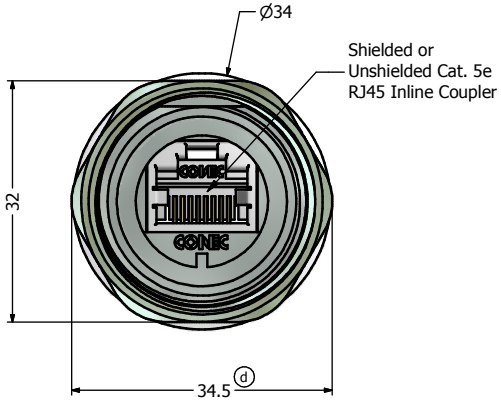

Notes:

1. Electrical Specifications:
   - Meets EIA/TIA-568-B.2 Cat.5e Specification
   - Contact Resistance: 20mOhm max.
   - Insulation Resistance: 500MOhm min. @ 100 VDC
   - Current Rating: 1.2A max. at 25˚C
   - Working Voltage: 100 VDC
   - DWV: 1000 VDC/60s Contact to Contact, 1500 VDC/60s Contact to Metal Shell
   - Operating Temperature: -40˚C to +85˚C
2. Material and Finish:
   ⓔ - Receptacle Housing: Zinc Die-Cast, Nickel Plated
   - Panel Nut: Brass, Nickel Plated
   - Panel Gasket: Silicone, Color: White
   - RJ45 Jack Metal Shell: Copper Alloy, Nickel Plated
   - RJ45 Jack Plastic Housing: Glass filled PBT UL94 V-0, Color: Black
   - RJ45 Jack Contacts: Phosphor Bronze, Finish: 50u" Gold min. over Nickel
3. Connector can be front or rear mounted to a maximum panel thickness of 3.2mm.
4. IP67 rated when fully mated with appropriate mating connector

Directive 2002/95/EC RoHS Compliant

ⓒ Description	Part Number
Metal Version with Shielded RJ45 Inline Coupler	17-100934
Metal Version with Unshielded RJ45 Inline Coupler	17-101494

THIS DRAWING MAY NOT BE COPIED OR REPRODUCED IN ANY WAY OR DISCLOSED TO A THIRD PARTY WITHOUT WRITTEN PERMISSION. OWNERSHIP AND COPYRIGHT OF CONEC CORPORATION.

DO NOT ALTER CAD DRAWING BY HAND

Customer:

Name	Title	Approval Date

Rev.	Changes	Date	Name
e	1	Jan/12/2012	Vincent Ke
d	2	Mar/08/2011	Vincent ke
c	1	Jun/01/2009	Vincent Ke
b	2	Oct/31/2008	Vincent Ke
a	original		

Tolerance
Unless otherwise specified
0 PLC ±0.50
1 PLC ±0.38
2 PLC ±0.25
3 PLC ±0.10
ANGLES ±3°

2008	Date	Name
Draw.	Oct. 06	Vincent Ke
Appd.	Oct. 06	J. Chaudry
Norm		
D-old		

Autodesk Inventor

CONEC®

Scale: 1.5:1

Dim. in mm

Material: See Notes

Title: Receptacle Assembly Kit with Cat. 5e RJ45 Inline Coupler
Full Metal Version

Drawing No.: 17K1A109

DIN A3

Part No.: SEE P/N TABLE

Sheet 1/1

ООО «ЛайфЭлектроникс» “LifeElectronics” LLC

ИНН 7805602321 КПП 780501001 Р/С 40702810122510004610 ФАКБ "АБСОЛЮТ БАНК" (ЗАО) в г.Санкт-Петербурге К/С 30101810900000000703 БИК 044030703

Компания «Life Electronics» занимается поставками электронных компонентов импортного и отечественного производства от производителей и со складов крупных дистрибьюторов Европы, Америки и Азии.

С конца 2013 года компания активно расширяет линейку поставок компонентов по направлению коаксиальный кабель, кварцевые генераторы и конденсаторы (керамические, пленочные, электролитические), за счёт заключения дистрибьюторских договоров

Мы предлагаем:

- *Конкурентоспособные цены и скидки постоянным клиентам.*
- *Специальные условия для постоянных клиентов.*
- *Подбор аналогов.*
- *Поставку компонентов в любых объемах, удовлетворяющих вашим потребностям.*

- *Приемлемые сроки поставки, возможна ускоренная поставка.*
- *Доставку товара в любую точку России и стран СНГ.*
- *Комплексную поставку.*
- *Работу по проектам и поставку образцов.*
- *Формирование склада под заказчика.*

- *Сертификаты соответствия на поставляемую продукцию (по желанию клиента).*
- *Тестирование поставляемой продукции.*
- *Поставку компонентов, требующих военную и космическую приемку.*
- *Входной контроль качества.*
- *Наличие сертификата ISO.*

В составе нашей компании организован Конструкторский отдел, призванный помогать разработчикам, и инженерам.

Конструкторский отдел помогает осуществить:

- *Регистрацию проекта у производителя компонентов.*
- *Техническую поддержку проекта.*
- *Защиту от снятия компонента с производства.*
- *Оценку стоимости проекта по компонентам.*
- *Изготовление тестовой платы монтаж и пусконаладочные работы.*

Тел: +7 (812) 336 43 04 (многоканальный)
Email: org@lifeelectronics.ru

www.lifeelectronics.ru