THIS DRAWING IS UNPUBLISHED
VERTRAULICHE UNVEROEFFENTLICHTE ZEICHNUNG
© COPYRIGHT 1999
RELEASED FOR PUBLICATION Okt. 1999
FREI FUER VEROEFFENTLICHUNG
ALL RIGHTS RESERVED
ALLE RECHTE VORBEHALTEN

MATED WITH:
PASSEND ZU: 968976

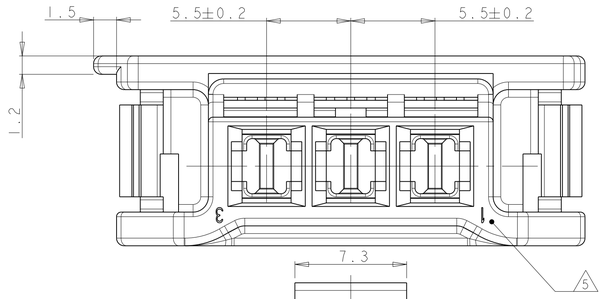

WAS 97-52133-017
war

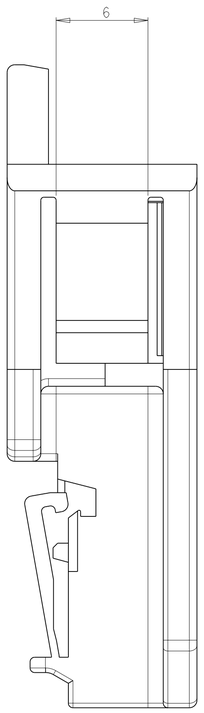

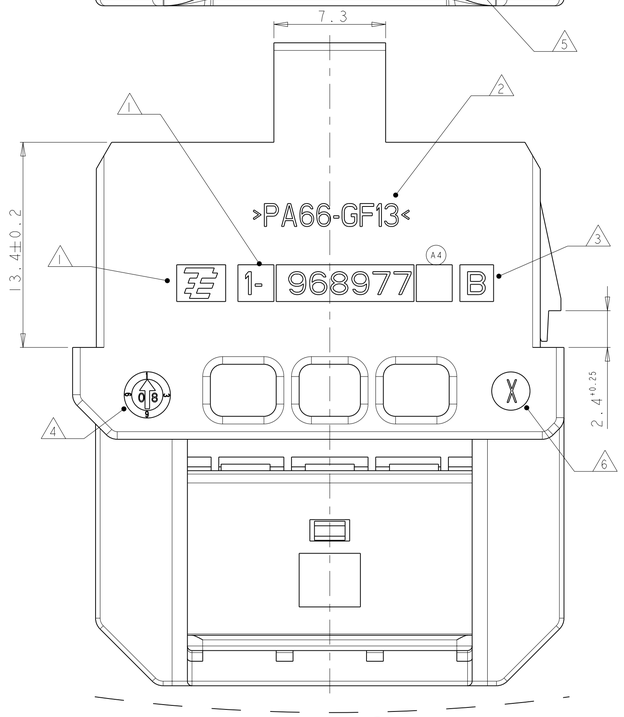

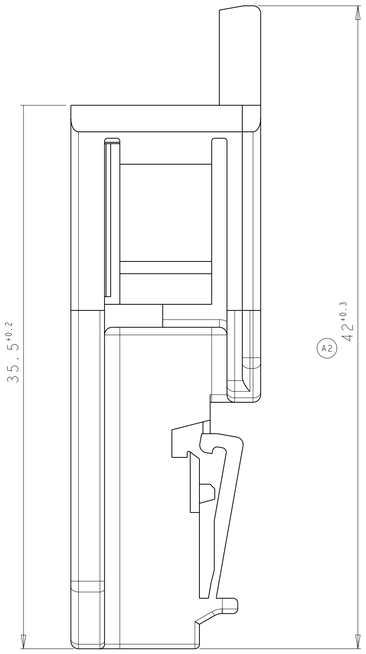

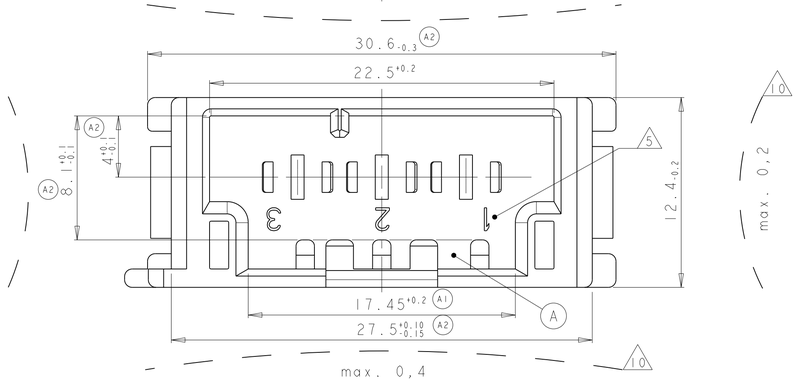

SECONDARY LOCKING DEVICE IN ...
Zweite Kontaktsicherung in...

PRE-LOCKED POSITION
(STATE OF DELIVERY)

Vorraststellung
(Lieferzustand)

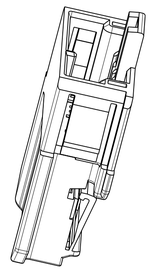

SCALE 2:1
Maßstab

FINAL POSITION
Endrastzustand

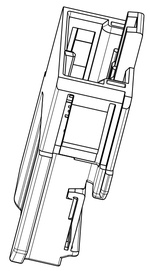

SCALE 2:1
Maßstab

A2 WALL MOUNTING
Wandbefestigung

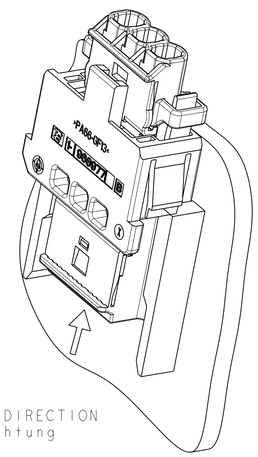

ASSEMBLY DIRECTION
Einbaurichtung

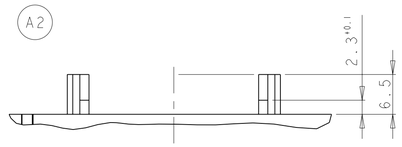

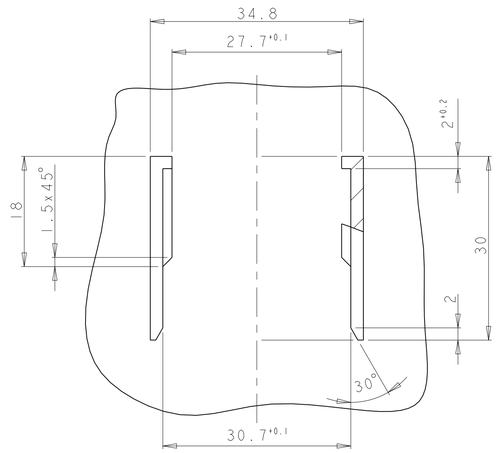

NOTES
Bemerkungen

B1 A5 1 TE LOGO AND TE-NUMBER
TE Logo und TE-Nummer

2 MATERIAL MARKING
Werkstoffkennzeichnung

3 REVISION OF THE MOLD
Werkzeugaenderungsindex

4 PRODUCTION DATE
Produktionsdatum

5 CAVITY NUMBERING
Kammernummerierung

6 CAVITIY MARKING
Nestkennzeichnung

7 FITS TO
INTERFACE DRAWING FOR 2.8MM TAB HSG.: 114-18327-001
AND AMP MCP2.8 REC. HOUSING, 3POS: 968976
Passend zu
Anschluss Ausführungsvorschrift für 2,8mm Flachsteckergeh.: 114-18327-001
und AMP MCP2.8 Buchsengehäuse, 3pol: 968976

8 CAVITIES MATED WITH 2.8 x 0.8 TABS
MAX. WIRESIZE: 4mm² FLR (WITHOUT EDS)
SEE PRODUCT GROUP DRAWING
AMP NO.: 1355052
Kontaktkammern passend fuer 2.8 x 0.8 Flachstecker
siehe Tabellenzeichnung
max. Drahtgrössenbereich: 4mm² FLR (ohne EDS)
AMP Nr.: 1355052

A3 9 BULK PACKAGING IN CORRUGATED BOX
Schüttgut im Versandkarton

A3 10 WARPAGE TO ..... PERMITTED
Verzug zulässig bis .....

A4 B1 11 PARTS ARE MARKED WITHOUT DASH NUMBER -9
Teile sind ohne Nachstrichzahl -9 gekennzeichnet

A3

CODING Plan: / Kodierschema:

CODING: A
Kodierung A

AS SHOWN
Wie gezeichnet

CODING: B
Kodierung: B

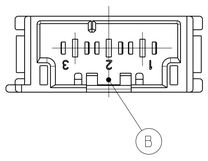

CODING: C
Kodierung: C

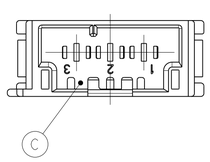

MATERIAL-THICKNESS t=2+0.3 -0.2
Blechdicke t=2+0.3 -0.2

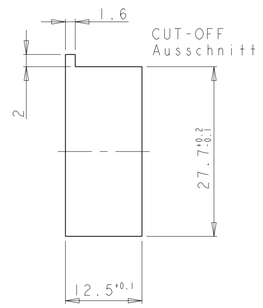

TE ORDER-NO. TE Bestell-Nr.	QTY Stück	MAT.	COLOUR Farbe	DESCRIPTION Beschreibung	REV.	ITEM
3-968977-9	1	PA66-GF13	BLUE/blau	TAB HOUSING, 3POS, CODING C Flachsteckergehäuse, 3pol., Kodierung C	B	3
2-968977-9	1	PA66-GF13	GREY/grau	TAB HOUSING, 3POS, CODING B Flachsteckergehäuse, 3pol., Kodierung B	B	2
1-968977-9	1	PA66-GF13	BLACK/schwarz	TAB HOUSING, 3POS, CODING A Flachsteckergehäuse, 3pol., Kodierung A	B	1

LOC	DIST
A1	-

PROJEKT NR.: A99-52067

REVISIONS
ÄENDERUNGEN

P	LTR	DESCRIPTION BESCHREIBUNG	DATE	DWN	APVD
	A4	DASH NUMBER DELETED SEE PCN EG00-2254-00-2 Nachstrichzahl gelöscht siehe EG00-2254-00-2	25SEP2000	CE	-
	A5	CHANGED TO TE LOGO PCN E-10-002785 Geändert auf TE Logo PCN E-10-002785	05FEB2010	FE	CE
	B	TERMINAL INSERTION IMPROVED, PCN E-10-013969 Kontakt Einführung verbessert, PCN E-10-013969	30JUN2010	NP	CE
	B1	NOTE 11 REWORKED, FOR DETAIL SEE PCN E-12-009312 Notiz 11 überarbeitet, für Einzelheit siehe PCN E-12-009312	16MAY2012	MS	FE

THIS DRAWING IS A CONTROLLED DOCUMENT.
DIESES ZEICHNUNGSDOKUMENT WIRD DURCH AMP INCORPORATED KONTROLLIERT.
ÄNDERUNGEN, DIE DEM TECHNISCHEN FORTSCHRITT DIENEN, SIND VORBEHALTEN.
DEN JEWEILS GÜLTIGSTEN ÄNDERUNGSSTAND ERFAHREN SIE AUF ANFRAGE.

DIMENSIONS: MASSEINHEITEN: mm

TOLERANCES UNLESS OTHERWISE SPECIFIED:
acc. to ISO 8015
acc. to DIN 16901-140
X PLC ±
1 PLC ±
2 PLC ±
3 PLC ±
4 PLC ±
ANGLES/WINKEL ±2°

MATERIAL: SEE TABLE s. Tabelle

FINISH/OBERFLAECHE/FARBE: SEE TABLE s. Tabelle

DWN	H. Kuphal	03MAR99
CHK	C. Eberwein	04NOV99
APVD	J. Hass	05NOV99

PRODUCT SPEC PRODUKTSPEZ.: -
APPLICATION SPEC VERARBEITUNGSSPEZ.: -
WEIGHT GEWICHT: 6gr.

TE Connectivity

NAME: 2,8MM TAB HOUSING, 3POS
WITH SECONDARY LOCKING DEVICE
2,8mm Flachsteckergehäuse, 3pol.
mit zweiter Kontaktsicherung

SIZE: A1 | CAGE CODE: | DRAWING NO ZEICHNUNGS-NR.: C-968977 | RESTRICTED TO NUR FUER: -

CUSTOMER DRAWING /KUNDENZEICHNUNG | SCALE MASSSTAB 2:1 | SHEET BLATT 1 OF VON 1 | REV. B1

4805 (3/11)

Pro/ENGINEER DRAWING

ООО «ЛайфЭлектроникс» “LifeElectronics” LLC

ИНН 7805602321 КПП 780501001 Р/С 40702810122510004610 ФАКБ "АБСОЛЮТ БАНК" (ЗАО) в г.Санкт-Петербурге К/С 30101810900000000703 БИК 044030703

Компания «Life Electronics» занимается поставками электронных компонентов импортного и отечественного производства от производителей и со складов крупных дистрибьюторов Европы, Америки и Азии.

С конца 2013 года компания активно расширяет линейку поставок компонентов по направлению коаксиальный кабель, кварцевые генераторы и конденсаторы (керамические, пленочные, электролитические), за счёт заключения дистрибьюторских договоров

Мы предлагаем:

- *Конкурентоспособные цены и скидки постоянным клиентам.*
- *Специальные условия для постоянных клиентов.*
- *Подбор аналогов.*
- *Поставку компонентов в любых объемах, удовлетворяющих вашим потребностям.*

- *Приемлемые сроки поставки, возможна ускоренная поставка.*
- *Доставку товара в любую точку России и стран СНГ.*
- *Комплексную поставку.*
- *Работу по проектам и поставку образцов.*
- *Формирование склада под заказчика.*

- *Сертификаты соответствия на поставляемую продукцию (по желанию клиента).*
- *Тестирование поставляемой продукции.*
- *Поставку компонентов, требующих военную и космическую приемку.*
- *Входной контроль качества.*
- *Наличие сертификата ISO.*

В составе нашей компании организован Конструкторский отдел, призванный помогать разработчикам, и инженерам.

Конструкторский отдел помогает осуществить:

- *Регистрацию проекта у производителя компонентов.*
- *Техническую поддержку проекта.*
- *Защиту от снятия компонента с производства.*
- *Оценку стоимости проекта по компонентам.*
- *Изготовление тестовой платы монтаж и пусконаладочные работы.*

Тел: +7 (812) 336 43 04 (многоканальный)
Email: org@lifeelectronics.ru

www.lifeelectronics.ru