REV.	ECN NO.	DATE	SIGN	DESCRIPTION

ALTW
CONFIDENTIAL
2015-09-23
R&D DEPT.

ALTW
DCC. DEPT.
CONFIDENTIAL
2015.10.28
ISSUED

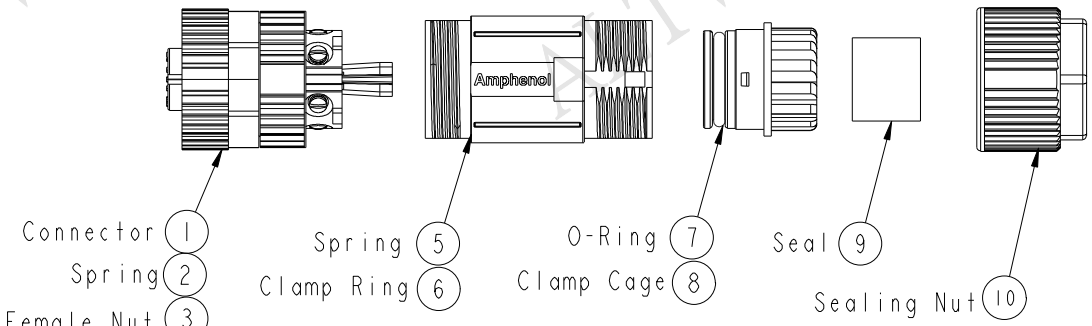

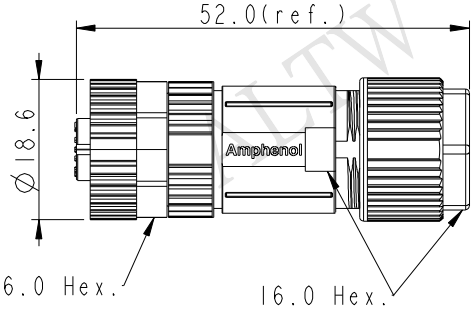

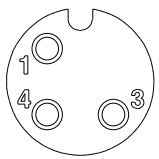

3P

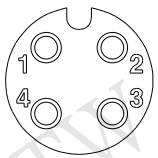

4P

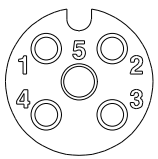

5P

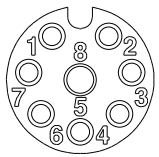

8P

Pin Assignments Front View

UNIT:mm	TITLE: M12 A-Code Shielded Assy F Conn. F Pin			ITEM NO	DRAWN BY: Mila	DATE: 2015-09-23
TOLERANCE ±0.5mm	SCALE: 1:1	SIZE: A4	SHEET 1 OF 2	DWG NO: MSAS-XXBFFB-SL7001	CHECKED BY: Cary	DATE: 2015-09-23
	REV.: A	WC-REV.: A.3	QC: Inspection item	CUSTOMER: ALTW	APPROVED BY: Jerry	DATE: 2015-09-23

Amphenol LTW
安費諾亮泰企業股份有限公司

FMW10702-01-02A1

THIS DOCUMENT IS SUBJECT TO CHANGE WITHOUT NOTICE. IT IS CONFIDENTIAL AND A PROPERTY OF Amphenol LTW. DISCLOSURE TO THIRD PARTY HAS TO BE AUTHORIZED BY Amphenol LTW.

M SAS - XX B F F B - S L 7 001

SAS: A-Code Shielded

03: 3Pin
04: 4Pin
05: 5Pin
08: 8Pin

B: Without S/R(無網尾)

F: Female Connector(母座)

F: Female Pin(母Pin)

001:Without Cable

7: IP67(防水等級67)

L: Straight(180°)

S: Screw(螺紋式)

B: Screw in Type(組裝式)

ALTW DCC. DEPT. CONFIDENTIAL 2015.10.28 ISSUED

ALTW CONFIDENTIAL 2015-09-23 R&D DEPT.

Note:
* (QC)Important Dimension To Check.
* Waterproof Rate: IP67
* Housing: Nylon,Black
* Clamp Cage: Nylon,Black
* Female Pin: Copper Alloy, Gold Plated
* Female Nut: Zinc Alloy, Nickel Plated
* Nut: Zinc Alloy, Nickel Plated
* O-Ring: Silicon,Grey
* Clamp Ring: Zinc Alloy, Nickel Plated
* Sealing Nut:Zinc Alloy, Nickel Plated
* Seal: Silicon,Grey
* Seal For Cable OD:∅4.0mm~∅7.5mm
* Screws for Wire connection recommended tightening torque: 0.61~0.84 kgf.cm / 0.059~0.082 N.m
* Applicable Wire gauge (Stranded wire cross section) 0.14mm2 (26AWG) ~ 0.82mm2 (18AWG)
* Mating Recommended tightening torque: 3~4 kgf.cm / 0.29~0.39 N.m
* Sealing-Nut Recommended tightening torque: 4~6 kgf.cm / 0.39~0.59 N.m
* Detailed applicable wire specifications may vary depending on the actual wire construction.

UNIT:mm	TITLE: M12 A-Code Shielded Assy F Conn. F Pin	Amphenol LTW 安費諾亮泰企業股份有限公司	ITEM NO	DRAWN BY: Mila	DATE: 2015-09-23
TOLERANCE ±0.5mm	SCALE: 1:1 / SIZE: A4 / SHEET 2 OF 2		DWG NO: MSAS-XXBFFB-SL7001	CHECKED BY: Cary	DATE: 2015-09-23
	REV.: A / WC-REV.: A.3	(QC):Inspection item	CUSTOMER: ALTW	APPROVED BY: Jerry	DATE: 2015-09-23

FMW10702-01-02A1

THIS DOCUMENT IS SUBJECT TO CHANGE WITHOUT NOTICE. IT IS CONFIDENTIAL AND A PROPERTY OF Amphenol LTW. DISCLOSURE TO THIRD PARTY HAS TO BE AUTHORIZED BY Amphenol LTW.

ООО «ЛайфЭлектроникс» “LifeElectronics” LLC

ИНН 7805602321 КПП 780501001 Р/С 40702810122510004610 ФАКБ "АБСОЛЮТ БАНК" (ЗАО) в г.Санкт-Петербурге К/С 30101810900000000703 БИК 044030703

Компания «Life Electronics» занимается поставками электронных компонентов импортного и отечественного производства от производителей и со складов крупных дистрибьюторов Европы, Америки и Азии.

С конца 2013 года компания активно расширяет линейку поставок компонентов по направлению коаксиальный кабель, кварцевые генераторы и конденсаторы (керамические, пленочные, электролитические), за счёт заключения дистрибьюторских договоров

Мы предлагаем:

- *Конкурентоспособные цены и скидки постоянным клиентам.*
- *Специальные условия для постоянных клиентов.*
- *Подбор аналогов.*
- *Поставку компонентов в любых объемах, удовлетворяющих вашим потребностям.*

- *Приемлемые сроки поставки, возможна ускоренная поставка.*
- *Доставку товара в любую точку России и стран СНГ.*
- *Комплексную поставку.*
- *Работу по проектам и поставку образцов.*
- *Формирование склада под заказчика.*

- *Сертификаты соответствия на поставляемую продукцию (по желанию клиента).*
- *Тестирование поставляемой продукции.*
- *Поставку компонентов, требующих военную и космическую приемку.*
- *Входной контроль качества.*
- *Наличие сертификата ISO.*

В составе нашей компании организован Конструкторский отдел, призванный помогать разработчикам, и инженерам.

Конструкторский отдел помогает осуществить:

- *Регистрацию проекта у производителя компонентов.*
- *Техническую поддержку проекта.*
- *Защиту от снятия компонента с производства.*
- *Оценку стоимости проекта по компонентам.*
- *Изготовление тестовой платы монтаж и пусконаладочные работы.*

Тел: +7 (812) 336 43 04 (многоканальный)
Email: org@lifeelectronics.ru

www.lifeelectronics.ru