THIS COPY IS PROVIDED ON A RESTRICTED BASIS AND IS NOT TO BE USED IN ANY WAY DETRIMENTAL TO THE INTERESTS OF PANDUIT CORP.

| PANDUIT PART NO. | WEIGHT |
|---|---|
| PZLRB6U | 12.86 LBS/EACH<br>5.84 kgs/EACH |

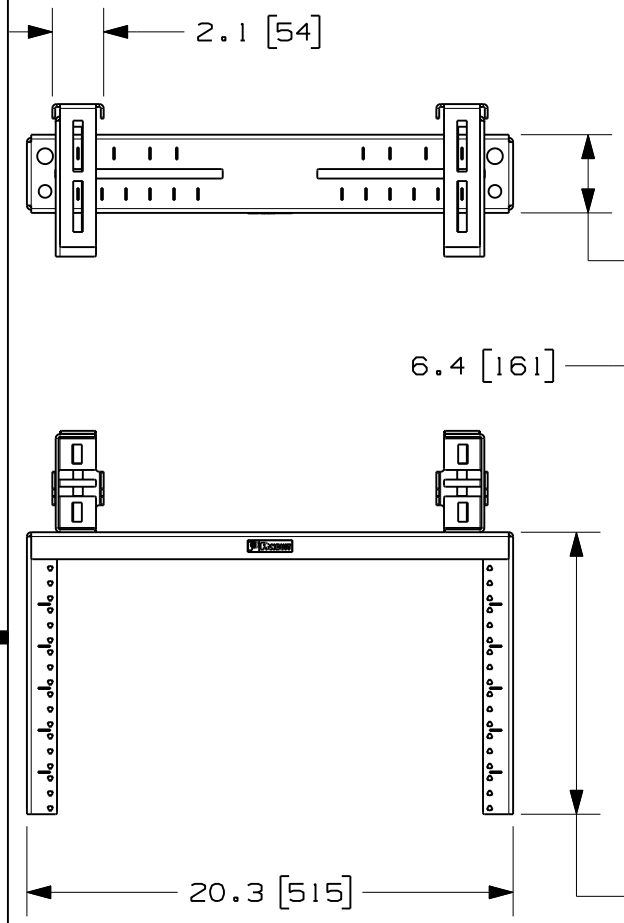


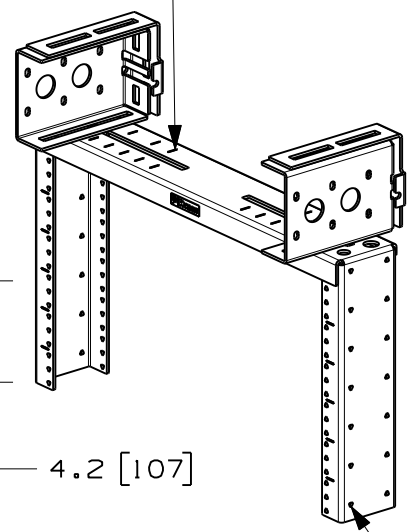


NOTES:
1. SEE CURRENT CATALOG FOR ADDITIONAL PART NUMBER SUFFIXES TO INDICATE COLOR AND OR PACKAGE QUANTITY.
2. SEE CATALOG FOR COMPLETE LIST OF PARTS APPLICABLE FOR USE WITH THIS PART.
3. DIMENSIONS IN PARENTHESES ARE IN METRIC.
4. PART INCLUDES:
   - 1- MAIN BRACKET
   - 2- RECTANGULAR BRACKETS
   - 2- L-SHAPED ATTACHMENT BRACKETS
   - 6- 3-8/16 HEX SERRATED FLANGE NUTS
   - 6- 3-8/16 CARRIAGE BOLTS
   - 6- #12-24 SCREWS (4 PACK)
5. CABLE MANAGEMENT OPTIONS:
   - BEND RADIUS POSTS (PZBR4)
   - VERTICAL D-RINGS (CMVDR2)

| REV | DATE | BY | CHK | DESCRIPTION | ECN - R | CUST | SUP | OTH |
|---|---|---|---|---|---|---|---|---|
| 00A | 6-6-11 | PM | SRK | RELEASED TO PRODUCTION | V10521AQ-DC | | | |

MODEL FILENAME: V10521AQ/00

CAD FILENAME/LAYERS: V10521AQ_DC/00A

PANDUIT CORP. TINLEY PARK, ILLINOIS

PANZONE OVERHEAD DISTRIBUTION RACK (PZLRB6U) CUSTOMER DRAWING

UNLESS OTHERWISE SPECIFIED, DIMENSIONAL TOLERANCES ARE:

| INCHES | | [METRIC - MILLIMETER] | | ANGLE |
|---|---|---|---|---|
| X.X | +/- 0.03 | X. | +/- 0.8 | +/- 1° |
| X.XX | +/- 0.015 | X.X | +/- 0.4 | |
| X.XXX | +/- 0.005 | X.XX | +/- 0.13 | |

UNLESS OTHERWISE SPECIFIED, ALL DIMENSIONS ARE GIVEN IN INCHES, THIRD ANGLE PROJECTION.

DRAWN BY: PM

DATE: 6-6-11

CHK'D: SRK

MAT'L: N/A

SCALE: 1:8

DRAWING NO.: V10521AQ-DC

DWG SIZE: A

ООО «ЛайфЭлектроникс» “LifeElectronics” LLC

ИНН 7805602321 КПП 780501001 Р/С 40702810122510004610 ФАКБ "АБСОЛЮТ БАНК" (ЗАО) в г.Санкт-Петербурге К/С 30101810900000000703 БИК 044030703

*Компания «Life Electronics» занимается поставками электронных компонентов импортного и отечественного производства от производителей и со складов крупных дистрибьюторов Европы, Америки и Азии.*

*С конца 2013 года компания активно расширяет линейку поставок компонентов по направлению коаксиальный кабель, кварцевые генераторы и конденсаторы (керамические, пленочные, электролитические), за счёт заключения дистрибьюторских договоров*

*Мы предлагаем:*

- *Конкурентоспособные цены и скидки постоянным клиентам.*
- *Специальные условия для постоянных клиентов.*
- *Подбор аналогов.*
- *Поставку компонентов в любых объемах, удовлетворяющих вашим потребностям.*

- *Приемлемые сроки поставки, возможна ускоренная поставка.*
- *Доставку товара в любую точку России и стран СНГ.*
- *Комплексную поставку.*
- *Работу по проектам и поставку образцов.*
- *Формирование склада под заказчика.*

- *Сертификаты соответствия на поставляемую продукцию (по желанию клиента).*
- *Тестирование поставляемой продукции.*
- *Поставку компонентов, требующих военную и космическую приемку.*
- *Входной контроль качества.*
- *Наличие сертификата ISO.*

*В составе нашей компании организован Конструкторский отдел, призванный помогать разработчикам, и инженерам.*

*Конструкторский отдел помогает осуществить:*

- *Регистрацию проекта у производителя компонентов.*
- *Техническую поддержку проекта.*
- *Защиту от снятия компонента с производства.*
- *Оценку стоимости проекта по компонентам.*
- *Изготовление тестовой платы монтаж и пусконаладочные работы.*

*Тел: +7 (812) 336 43 04 (многоканальный)*
*Email: org@lifeelectronics.ru*

***www.lifeelectronics.ru***