THIS DRAWING IS UNPUBLISHED. RELEASED FOR PUBLICATION 20
© COPYRIGHT 20 BY - ALL RIGHTS RESERVED.

REVISIONS

P	LTR	DESCRIPTION	DATE	DWN	APVD
	P8	REVISED PER ECO-17-002488	22FEB2017	RS	KR

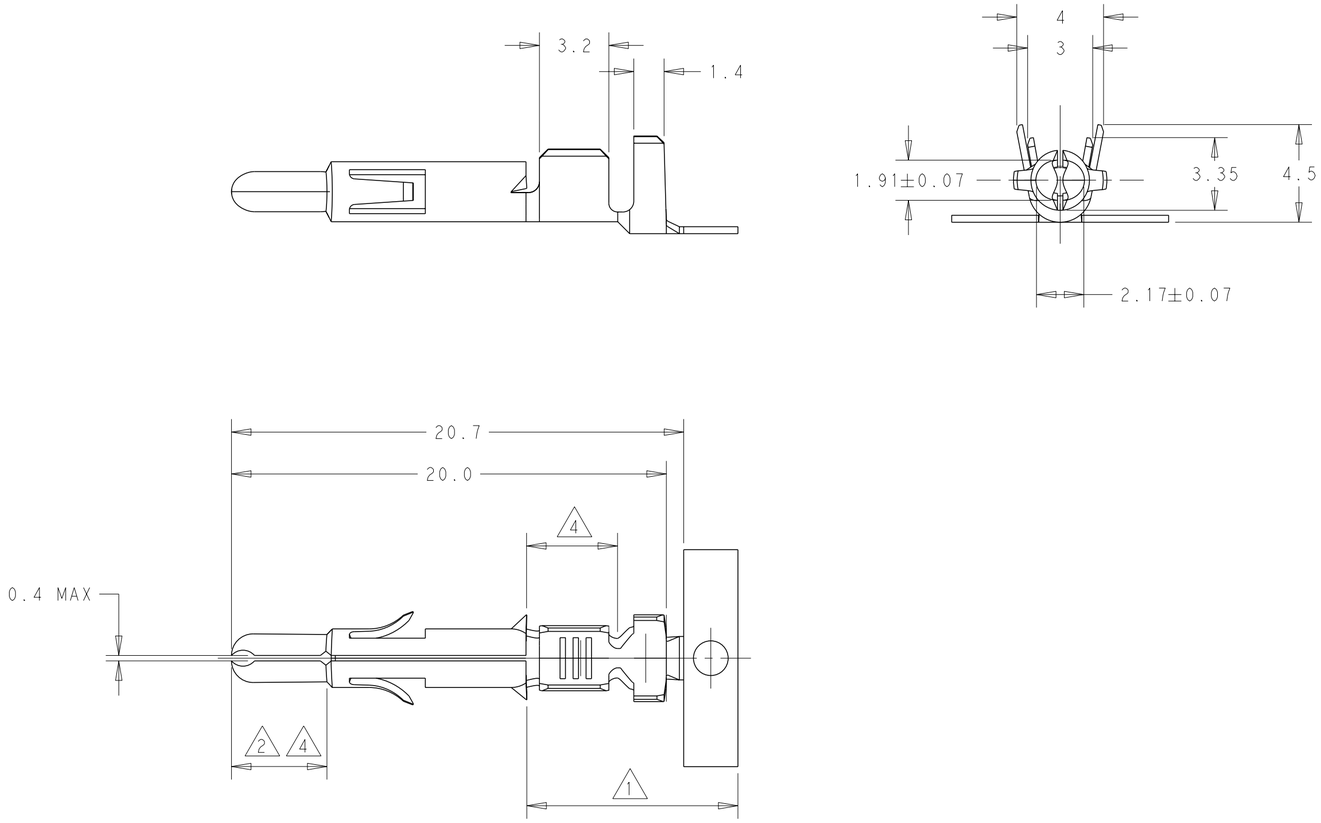

1. 2-6 µm TIN OVER NICKEL IN CRIMP AREA
   2-6 µm Sn UBER NI IN DER CRIMPZONE

2. 0.8 µm GOLD OVER NICKEL IN THE CONTACT ZONE
   0.8 µm Au UBER NI IN DER KONTAKTZONE

3. FOR INSULATIONS Ø1.5-3.3 mm
   FUR ISOLATIONS Ø1.5-3.3mm GEELGNET

4. 0.8 µm GOLD OVER 1.3 µm NICKEL ON INSIDE OF WIRE BARREL AND THE CONTACT ZONE. OTHERWISE 1.3 µm NI
   0.8 µm Au UBER 1.3 µm Ni IN DEN DRAHTCRIMP UND KONTAKTZONEN, SORST 1.3 µm NI

5. DIRECTION OFF TOP OF REEL

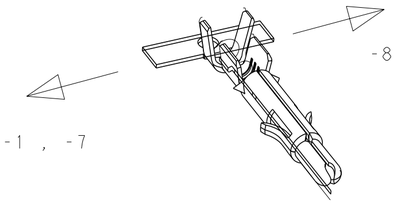

6. OBSOLETE PARTS: OBSOLETE CIS STREAMLINING PER D.RENAUD/D.SINISI

6	OBSOLETE	-	926887-8	BRASS	5 PRETINNED
		926898-7	926898-7	BRASS	1 2
	SUPERSEDED BY 350687-6	926898-6	926887-6	PHOS BRONZE	1 2
6	OBSOLETE	926898-5	926887-5	COPPER ALLOY	PRETINNED
	OBSOLETE	926898-4	926887-4	COPPER ALLOY	NONE
		926898-3	926887-3	PHOS BRONZE	PRETINNED
6	OBSOLETE	926898-2	926887-2	BRASS	4
		926898-1	926887-1	BRASS	PRETINNED
		LOOSE PIECE	PART-NUMBER	MATERIAL	PLATING/FINISH

THIS DRAWING IS A CONTROLLED DOCUMENT.

DIMENSIONS: mm

TOLERANCES UNLESS OTHERWISE SPECIFIED:
0 PLC ±-
1 PLC ±0.2
2 PLC ±-
3 PLC ±-
4 PLC ±-
ANGLES ±-

MATERIAL: SEE TABLE
FINISH: SEE TABLE

DWN R.SMITH 22FEB2017
CHK K.RANDOLPH 22FEB2017
APVD K.RANDOLPH 22FEB2017
PRODUCT SPEC 108-1031
APPLICATION SPEC 114-1010
WEIGHT -

TE Connectivity

NAME
UNIVERSAL M-N-L STIFT
DGB 0.5-2.1 mm^2
-

SIZE	CAGE CODE	DRAWING NO	RESTRICTED TO
A2	-	C-926887	-

CUSTOMER DRAWING | SCALE 5:1 | SHEET 1 OF 1 | REV P8

ООО «ЛайфЭлектроникс» “LifeElectronics” LLC

ИНН 7805602321 КПП 780501001 Р/С 40702810122510004610 ФАКБ "АБСОЛЮТ БАНК" (ЗАО) в г.Санкт-Петербурге К/С 30101810900000000703 БИК 044030703

Компания «Life Electronics» занимается поставками электронных компонентов импортного и отечественного производства от производителей и со складов крупных дистрибьюторов Европы, Америки и Азии.

С конца 2013 года компания активно расширяет линейку поставок компонентов по направлению коаксиальный кабель, кварцевые генераторы и конденсаторы (керамические, пленочные, электролитические), за счёт заключения дистрибьюторских договоров

Мы предлагаем:

- *Конкурентоспособные цены и скидки постоянным клиентам.*
- *Специальные условия для постоянных клиентов.*
- *Подбор аналогов.*
- *Поставку компонентов в любых объемах, удовлетворяющих вашим потребностям.*

- *Приемлемые сроки поставки, возможна ускоренная поставка.*
- *Доставку товара в любую точку России и стран СНГ.*
- *Комплексную поставку.*
- *Работу по проектам и поставку образцов.*
- *Формирование склада под заказчика.*

- *Сертификаты соответствия на поставляемую продукцию (по желанию клиента).*
- *Тестирование поставляемой продукции.*
- *Поставку компонентов, требующих военную и космическую приемку.*
- *Входной контроль качества.*
- *Наличие сертификата ISO.*

В составе нашей компании организован Конструкторский отдел, призванный помогать разработчикам, и инженерам.

Конструкторский отдел помогает осуществить:

- *Регистрацию проекта у производителя компонентов.*
- *Техническую поддержку проекта.*
- *Защиту от снятия компонента с производства.*
- *Оценку стоимости проекта по компонентам.*
- *Изготовление тестовой платы монтаж и пусконаладочные работы.*

Тел: +7 (812) 336 43 04 (многоканальный)
Email: org@lifeelectronics.ru

www.lifeelectronics.ru