RP180 Series - Medical Grade — IEC Inlet Single Stage Power Line Filter

RP180
MEDICAL GRADE FILTER
IEC INLET FROM 15 TO 20A

ROHS COMPLIANT

SPECIFICATIONS

Operating Freq.	:	50/60Hz
Max. Operating Voltage	:	250V +10%
Ambient Temperature	:	-25 to 40C
Climatic Category	:	25/100/21
Hipot Rating (L-G)	:	2121VDC
Plastic Mtg Force	:	18 LBS
Terminals (-T)	:	QD: 0.25 Tabs
Safety Approvals	:	cURus, EN60939
Typ. Weight, LBS (KG)	:	0.2 (0.1)

LEAKAGE CURRENT

Y-cap, nF	mA, 120V/60Hz	mA, 250V/60Hz
0	0	0
.22	0.02	0.04
.47	0.04	0.08
1	0.09	0.18

PART NUMBER/ ORDERING

RP180	-X (Amps)	-Y (Ycap, nF)	-T
	15	0	QD
	20	.22	
		.47	
		1	

Note: Use any combination of -Y with any -X (Amps) rating
e.g. RP180-6-1-QD (6Amps with 1nF Ycap)

SCHEMATIC

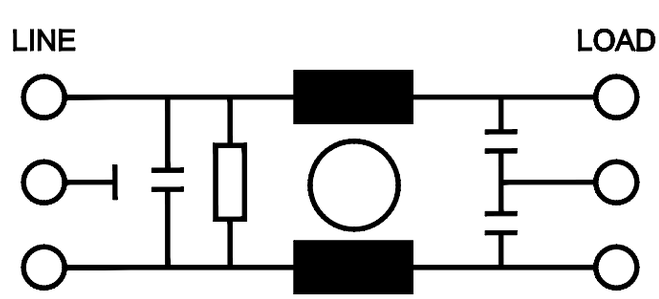

Reference purposes only.
Specifications are subject to change.
Consult factory to verify specifications.

Engineering Assistance: engg@radiuspower.com
Sales:sales@radiuspower.com

RP180
Typical Insertion Loss, dB (50/50ohm) Mechanical Dimensions

15 Amp

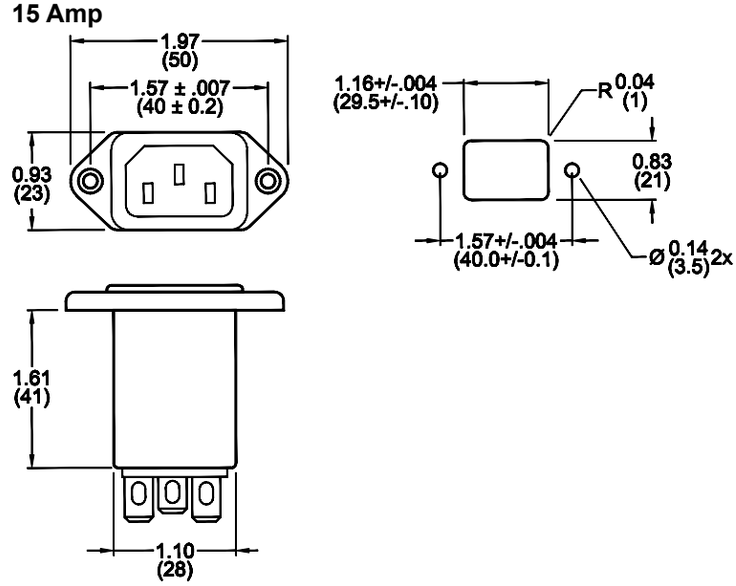

15 Amp					
FREQ (MHz)	.15	.5	1.0	10	30
CM(dB)	8	18	26	45	50
DM(dB)	10	18	22	50	50

20 Amp

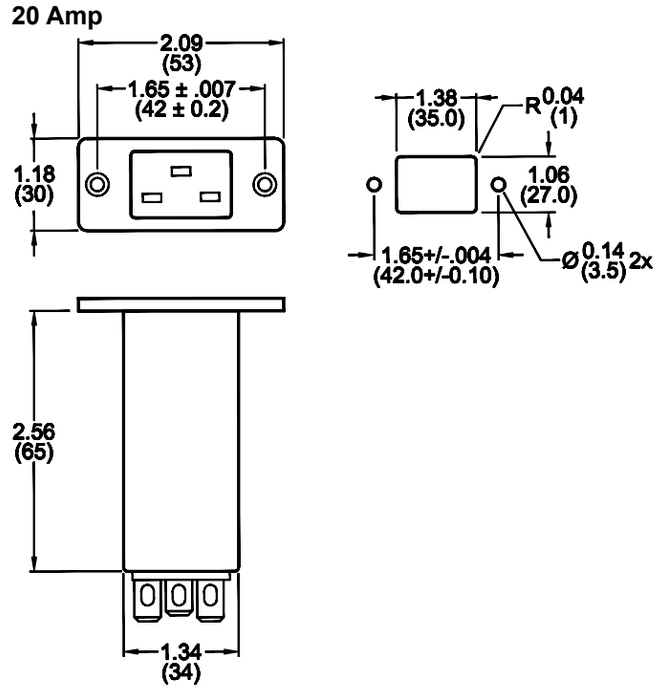

20 Amp					
FREQ (MHz)	.15	.5	1.0	10	30
CM(dB)	10	20	26	45	55
DM(dB)	14	24	30	55	55

TYPICAL TOLERANCE: +/-0.02 (0.50)

ООО «ЛайфЭлектроникс» “LifeElectronics” LLC

ИНН 7805602321 КПП 780501001 Р/С 40702810122510004610 ФАКБ "АБСОЛЮТ БАНК" (ЗАО) в г.Санкт-Петербурге К/С 30101810900000000703 БИК 044030703

Компания «Life Electronics» занимается поставками электронных компонентов импортного и отечественного производства от производителей и со складов крупных дистрибьюторов Европы, Америки и Азии.

С конца 2013 года компания активно расширяет линейку поставок компонентов по направлению коаксиальный кабель, кварцевые генераторы и конденсаторы (керамические, пленочные, электролитические), за счёт заключения дистрибьюторских договоров

Мы предлагаем:

- *Конкурентоспособные цены и скидки постоянным клиентам.*
- *Специальные условия для постоянных клиентов.*
- *Подбор аналогов.*
- *Поставку компонентов в любых объемах, удовлетворяющих вашим потребностям.*

- *Приемлемые сроки поставки, возможна ускоренная поставка.*
- *Доставку товара в любую точку России и стран СНГ.*
- *Комплексную поставку.*
- *Работу по проектам и поставку образцов.*
- *Формирование склада под заказчика.*

- *Сертификаты соответствия на поставляемую продукцию (по желанию клиента).*
- *Тестирование поставляемой продукции.*
- *Поставку компонентов, требующих военную и космическую приемку.*
- *Входной контроль качества.*
- *Наличие сертификата ISO.*

В составе нашей компании организован Конструкторский отдел, призванный помогать разработчикам, и инженерам.

Конструкторский отдел помогает осуществить:

- *Регистрацию проекта у производителя компонентов.*
- *Техническую поддержку проекта.*
- *Защиту от снятия компонента с производства.*
- *Оценку стоимости проекта по компонентам.*
- *Изготовление тестовой платы монтаж и пусконаладочные работы.*

Тел: +7 (812) 336 43 04 (многоканальный)
Email: org@lifeelectronics.ru

www.lifeelectronics.ru