NPN SILICON RF POWER TRANSISTOR

DESCRIPTION:

The **ASI BLX15** is a Common Emitter Device Designed for High Linearity Class A/AB HF Applications.

FEATURES INCLUDE:

- Gold Metalization
- Emitter Ballasting

MAXIMUM RATINGS

I_C	10 A
V_{CB}	110 V
P_{DISS}	233 W @ T_C = 25 ^{O}C
T_J	-55 ^{O}C to +200 ^{O}C
T_{STG}	-55 ^{O}C to +200 ^{O}C
θ_{JC}	0.75 ^{O}C/W

PACKAGE STYLE .550 4L STUD

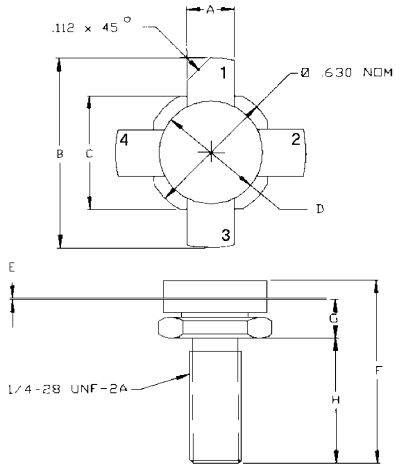

	MINIMUM Inches/mm	MAXIMUM Inches/mm
A	.220/5,59	.230/5,84
B		1.050/26,67
C	.545/13,84	.555/14,10
D	.495/12,57	.505/12,83
E	.003/0,08	.007/0,18
F		.830/21,08
G	.185/4,70	.198/5,03
H	.497/12,62	.530/13,46

1 = COLLECTOR 2 & 4 = EMITTER
3 = BASE

CHARACTERISTICS T_C = 25 ^{O}C

SYMBOL	TEST CONDITIONS	MINIMUM	TYPICAL	MAXIMUM	UNITS
BV_{CEO}	I_C = 100 mA	55			**V**
BV_{CBO}	I_C = 100 mA	110			**V**
BV_{EBO}	I_E = 10 mA	4.0			**V**
h_{FE}	V_{CE} = 6.0 V I_C = 1.4 A	15		50	**---**
P_g IMD_3 η_C	V_{CE} = 50 V I_{cq} = 100 mA P_{out} = 150 W(PEP) f = 30 MHz	14 --- 37	--- -37 45	--- -30 ---	**dB** **dBc** **%**
C_{ob}	V_{CB} = 50 V f = 1.0 MHz			220	**pF**

A D V A N C E D S E M I C O N D U C T O R, I N C.
7525 ETHEL AVENUE • NORTH HOLLYWOOD, CA 91605 • (818) 982-1200 • FAX (818) 765-3004

Specifications are subject to change without notice.

ООО «ЛайфЭлектроникс» “LifeElectronics” LLC

ИНН 7805602321 КПП 780501001 Р/С 40702810122510004610 ФАКБ "АБСОЛЮТ БАНК" (ЗАО) в г.Санкт-Петербурге К/С 30101810900000000703 БИК 044030703

Компания «Life Electronics» занимается поставками электронных компонентов импортного и отечественного производства от производителей и со складов крупных дистрибьюторов Европы, Америки и Азии.

С конца 2013 года компания активно расширяет линейку поставок компонентов по направлению коаксиальный кабель, кварцевые генераторы и конденсаторы (керамические, пленочные, электролитические), за счёт заключения дистрибьюторских договоров

Мы предлагаем:

- *Конкурентоспособные цены и скидки постоянным клиентам.*
- *Специальные условия для постоянных клиентов.*
- *Подбор аналогов.*
- *Поставку компонентов в любых объемах, удовлетворяющих вашим потребностям.*

- *Приемлемые сроки поставки, возможна ускоренная поставка.*
- *Доставку товара в любую точку России и стран СНГ.*
- *Комплексную поставку.*
- *Работу по проектам и поставку образцов.*
- *Формирование склада под заказчика.*

- *Сертификаты соответствия на поставляемую продукцию (по желанию клиента).*
- *Тестирование поставляемой продукции.*
- *Поставку компонентов, требующих военную и космическую приемку.*
- *Входной контроль качества.*
- *Наличие сертификата ISO.*

В составе нашей компании организован Конструкторский отдел, призванный помогать разработчикам, и инженерам.

Конструкторский отдел помогает осуществить:

- *Регистрацию проекта у производителя компонентов.*
- *Техническую поддержку проекта.*
- *Защиту от снятия компонента с производства.*
- *Оценку стоимости проекта по компонентам.*
- *Изготовление тестовой платы монтаж и пусконаладочные работы.*

Тел: +7 (812) 336 43 04 (многоканальный)
Email: org@lifeelectronics.ru

www.lifeelectronics.ru