NOTES:

1. MATERIALS AND FINISHES:
   - BODIES - BRASS, NICKEL PLATED
   - CONTACT - PHOSPHOR BRONZE, GOLD PLATED (.000030" THICK MIN)
   - BULLET CONTACT - BRASS, GOLD PLATED
   - CRIMP FERRULE - ANNEALED COPPER, NICKEL PLATED
   - INSULATOR - PTFE
   - O-RING & GASKET - SILICONE
2. ELECTRICAL: (FREQUENCY RANGE = DC TO 3.0 GHz)
   V.S.W.R. (RETURN LOSS) = 1.250 MAX. (-19.1 dB)
3. MECHANICAL:
   WATER PROTECTION IN UNMATED CONDITION PER IEC 529, IP67
   CONTINUOUS OPERATING TEMPERATURE: -40°C TO +85°C
5. INTERFACE MEETS THE REQUIREMENTS OF MIL-STD-348,
   TNC SERIES, REVERSE POLARITY
6. CABLE ASSEMBLY INSTRUCTIONS:
   TRIM CABLE AS SHOWN
   SLIDE CRIMP FERRULE ONTO CABLE
   CRIMP OR SOLDER BULLET CONTACT TO CABLE CENTER CONDUCTOR
   INSERT CABLE WITH BULLET CONTACT INTO REAR FERRULE BODY,
   SLIDING FOIL INTO THE BODY AND THE BRAID OVER THE BODY.
   CRIMP FERRULE USING A .178 HEX DIE

31-6110	REVISIONS				
DRAWING NO.	REV	DESCRIPTION	DATE	ECO	APPR
THIRD ANGLE PROJ.	A	RELEASE TO MFG.	7/7/03	44541	MAH
	B	ADDED RD-316 TO CABLE LIST	5/11/04	44947	

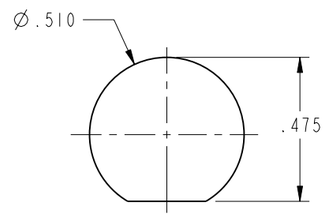

SUGGESTED MOUNTING HOLE
SCALE 2.000

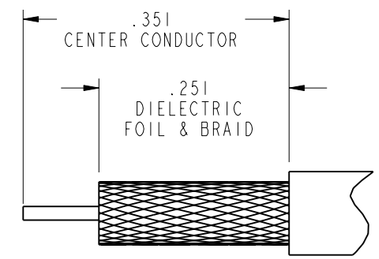

RECOMMENDED TRIM DIMENSIONS

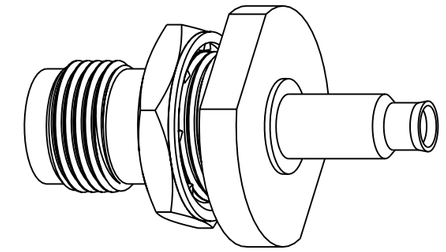

SCALE 2.000

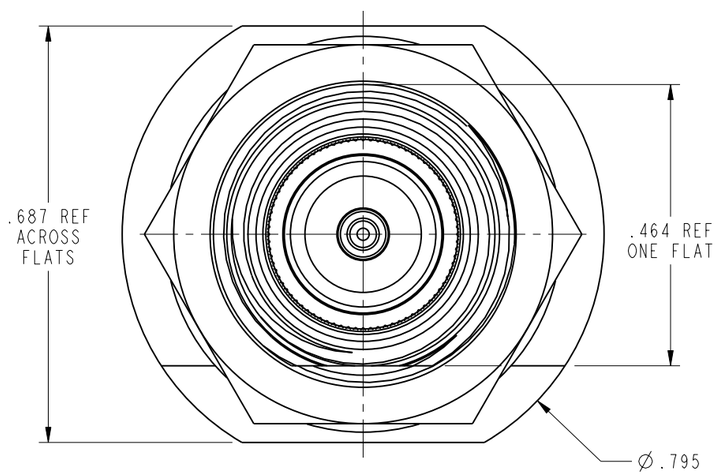

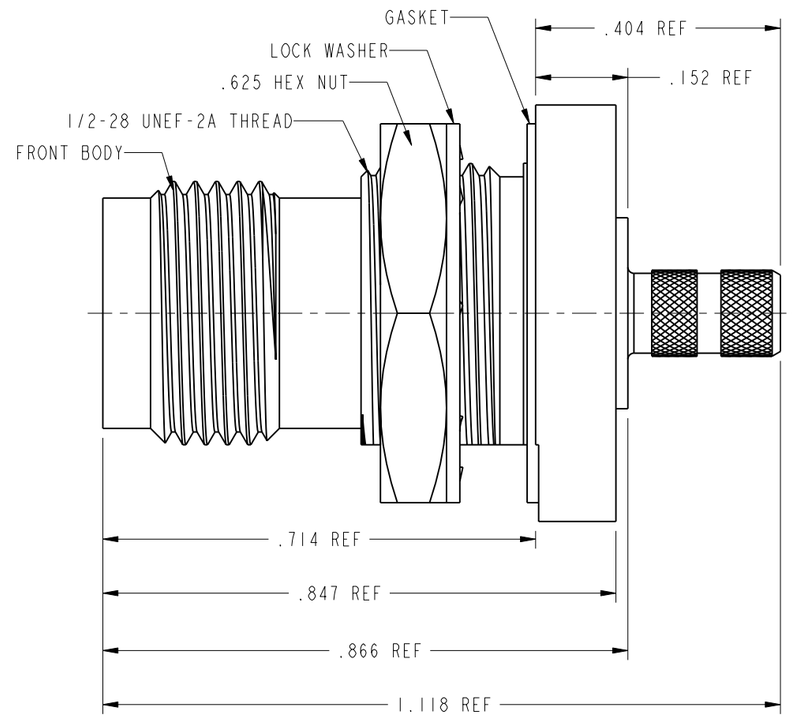

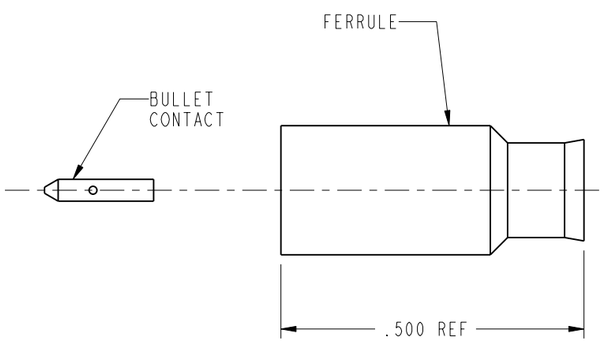

CUSTOMER OUTLINE DRAWING

ALL OTHER SHEETS ARE FOR INTERNAL USE ONLY

UNLESS OTHERWISE SPECIFIED, DIMENSIONS ARE IN INCHES AND TOLERANCES ARE:

2 PLACE DECIMAL	3 PLACE DECIMAL	ANGLES
±.015 (0,381 mm)	±.005 (0,127 mm)	± 1°

NOTICE - These drawings, specifications, or other data (1) are, and remain the property of Amphenol Corp. (2) must be returned upon request; and (3) are confidential and not to be disclosed to any person other than those to whom they are given by Amphenol Corp. The furnishing of these drawings, specifications, or other data by Amphenol Corp., or to any other person to anyone for any purpose is not to be regarded by implication or otherwise in any manner licensing, granting rights or permitting such holder or any other person to manufacture, use or sell any product, process or design, patented or otherwise, that may in any way be related to or disclosed by said drawings, specifications, or other data.

MATERIAL

REFERENCE
EAR 841
611X-4117-100
GEN# ASSYF38_TNC
SIMILAR TO: 31-6100

DRAWN	MIKE HOYACK	DATE 27-Jan-03
ENGINEER	MIKE HOYACK	DATE 27-Jan-03
APPROVED	O. BARTHELMES	DATE 7/2/03
CAD FILE	I:\TNC\31-6110	

TITLE
TNC JACK SEALED BULKHEAD, REVERSE POLARITY, FOR RG-174 RG-316 AND RD-316

Amphenol RF
Danbury, CT, USA
Tainan, Taiwan
Shenzhen, China
www.amphenolrf.com

SCALE: 4.0:1 | SHEET 2 OF 2

CODE ID	DWG SIZE	DRAWING NO.	REV
74868	B	31-6110	B

ООО «ЛайфЭлектроникс» “LifeElectronics” LLC

ИНН 7805602321 КПП 780501001 Р/С 40702810122510004610 ФАКБ "АБСОЛЮТ БАНК" (ЗАО) в г.Санкт-Петербурге К/С 30101810900000000703 БИК 044030703

Компания «Life Electronics» занимается поставками электронных компонентов импортного и отечественного производства от производителей и со складов крупных дистрибьюторов Европы, Америки и Азии.

С конца 2013 года компания активно расширяет линейку поставок компонентов по направлению коаксиальный кабель, кварцевые генераторы и конденсаторы (керамические, пленочные, электролитические), за счёт заключения дистрибьюторских договоров

Мы предлагаем:

- *Конкурентоспособные цены и скидки постоянным клиентам.*
- *Специальные условия для постоянных клиентов.*
- *Подбор аналогов.*
- *Поставку компонентов в любых объемах, удовлетворяющих вашим потребностям.*

- *Приемлемые сроки поставки, возможна ускоренная поставка.*
- *Доставку товара в любую точку России и стран СНГ.*
- *Комплексную поставку.*
- *Работу по проектам и поставку образцов.*
- *Формирование склада под заказчика.*

- *Сертификаты соответствия на поставляемую продукцию (по желанию клиента).*
- *Тестирование поставляемой продукции.*
- *Поставку компонентов, требующих военную и космическую приемку.*
- *Входной контроль качества.*
- *Наличие сертификата ISO.*

В составе нашей компании организован Конструкторский отдел, призванный помогать разработчикам, и инженерам.

Конструкторский отдел помогает осуществить:

- *Регистрацию проекта у производителя компонентов.*
- *Техническую поддержку проекта.*
- *Защиту от снятия компонента с производства.*
- *Оценку стоимости проекта по компонентам.*
- *Изготовление тестовой платы монтаж и пусконаладочные работы.*

Тел: +7 (812) 336 43 04 (многоканальный)
Email: org@lifeelectronics.ru

www.lifeelectronics.ru