THIS DRAWING IS UNPUBLISHED. RELEASED FOR PUBLICATION 20
© COPYRIGHT 20 BY - ALL RIGHTS RESERVED.

| REVISIONS | | | | | |
|---|---|---|---|---|---|
| P | LTR | DESCRIPTION | DATE | DWN | APVD |
| | G1 | REVISED PER ECR-16-011494 | 21JUN2017 | NK | CX |

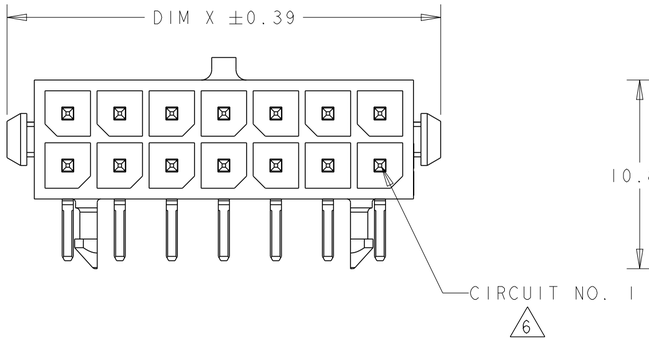


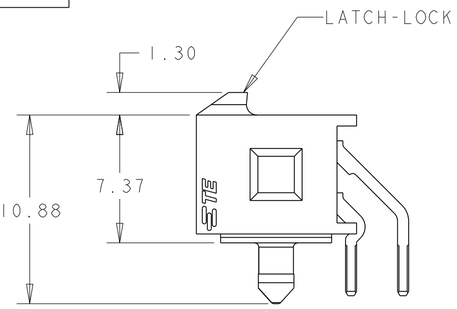


UNREEL DIRECTION OF REVERSE TAPED

1. MATERIAL;
   CONTACTS - BRASS.
   UL 94V-0 RATED HIGH TEMP NYLON, COLOR; BLACK.
2. PLATING;
   CONTACTS - 0.76µm MINIMUM GOLD OVER 2.54µm MINIMUM NICKEL ON MATING AREA.
   2.54µm TIN-LEAD MINIMUM OVER 2.54µm NICKEL MINIMUM ON SOLDER TAILS.
4. RECOMMENDED PC BOARD THICKNESS OF 1.57.
5. PLATING;
   CONTACTS - 0.76µm MINIMUM GOLD OVER 2.54µm MINIMUM NICKEL ON MATING AREA.
   2.54µm MATTE TIN MINIMUM OVER 2.54µm NICKEL MINIMUM ON SOLDER TAILS.
6. CIRCUIT NUMBER 1 IS LOCATED AT THE BOTTOM RIGHT WITH THE LATCH-LOCK ON TOP LOOKING INTO THE CAVITIES

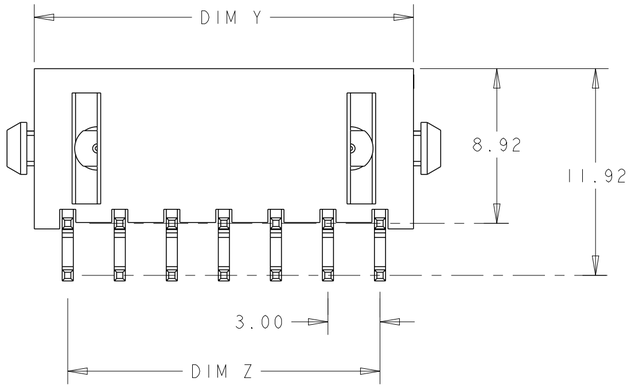


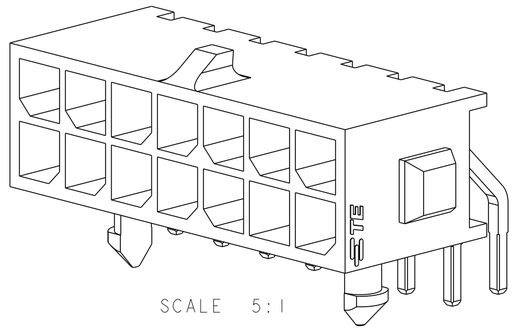

SCALE 5:1

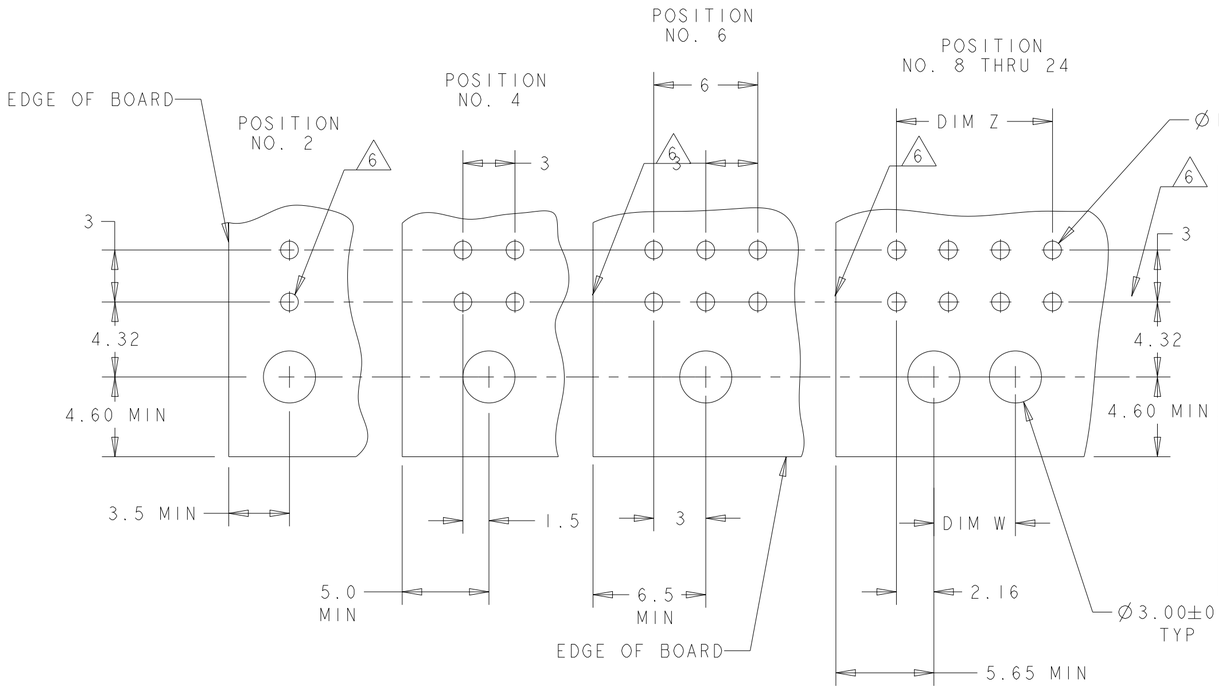


RECOMMENDED PCB LAYOUT 4
(COMPONENT SIDE)

| | | | | | | | | |
|---|---|---|---|---|---|---|---|---|
| REVERSE TAPED | 5 | 18.86 | 10.70 | 15.00 | 22.00 | 12 | 7-794620-2 |
| TRAY | 5 | 36.86 | 28.70 | 33.00 | 40.00 | 24 | 5-794620-4 |
| TRAY | 5 | 33.86 | 25.70 | 30.00 | 37.00 | 22 | 5-794620-2 |
| TRAY | 5 | 30.86 | 22.70 | 27.00 | 34.00 | 20 | 5-794620-0 |
| TRAY | 5 | 27.86 | 19.70 | 24.00 | 31.00 | 18 | 4-794620-8 |
| TRAY | 5 | 24.86 | 16.70 | 21.00 | 28.00 | 16 | 4-794620-6 |
| TRAY | 5 | 21.86 | 13.70 | 18.00 | 25.00 | 14 | 4-794620-4 |
| TRAY | 5 | 18.86 | 10.70 | 15.00 | 22.00 | 12 | 4-794620-2 |
| TRAY | 5 | 15.86 | 7.70 | 12.00 | 19.00 | 10 | 4-794620-0 |
| TRAY | 5 | 12.86 | 4.70 | 9.00 | 16.00 | 8 | 3-794620-8 |
| TRAY | 5 | 9.86 | - | 6.00 | 13.00 | 6 | 3-794620-6 |
| TRAY | 5 | 6.86 | - | 3.00 | 10.00 | 4 | 3-794620-4 |
| TRAY | 5 | 3.86 | - | - | 7.00 | 2 | 3-794620-2 |
| SUPERSEDED BY 5-794620-4 | TRAY | 2 | 36.86 | 28.70 | 33.00 | 40.00 | 24 | ~~2-794620-4~~ |
| SUPERSEDED BY 5-794620-2 | TRAY | 2 | 33.86 | 25.70 | 30.00 | 37.00 | 22 | ~~2-794620-2~~ |
| SUPERSEDED BY 5-794620-0 | TRAY | 2 | 30.86 | 22.70 | 27.00 | 34.00 | 20 | ~~2-794620-0~~ |
| SUPERSEDED BY 4-794620-8 | TRAY | 2 | 27.86 | 19.70 | 24.00 | 31.00 | 18 | ~~1-794620-8~~ |
| SUPERSEDED BY 4-794620-6 | TRAY | 2 | 24.86 | 16.70 | 21.00 | 28.00 | 16 | ~~1-794620-6~~ |
| SUPERSEDED BY 4-794620-4 | TRAY | 2 | 21.86 | 13.70 | 18.00 | 25.00 | 14 | ~~1-794620-4~~ |
| SUPERSEDED BY 4-794620-2 | TRAY | 2 | 18.86 | 10.70 | 15.00 | 22.00 | 12 | ~~1-794620-2~~ |
| SUPERSEDED BY 4-794620-0 | TRAY | 2 | 15.86 | 7.70 | 12.00 | 19.00 | 10 | ~~1-794620-0~~ |
| SUPERSEDED BY 3-794620-8 | TRAY | 2 | 12.86 | 4.70 | 9.00 | 16.00 | 8 | ~~794620-8~~ |
| SUPERSEDED BY 3-794620-6 | TRAY | 2 | 9.86 | - | 6.00 | 13.00 | 6 | ~~794620-6~~ |
| SUPERSEDED BY 3-794620-4 | TRAY | 2 | 6.86 | - | 3.00 | 10.00 | 4 | ~~794620-4~~ |
| SUPERSEDED BY 3-794620-2 | TRAY | 2 | 3.86 | - | - | 7.00 | 2 | ~~794620-2~~ |
| | PACKAGE | FINISH | DIM Y | DIM W | DIM Z | DIM X | NO. OF POSN. | PART NUMBER |

794620

THIS DRAWING IS A CONTROLLED DOCUMENT.

DIMENSIONS: mm

TOLERANCES UNLESS OTHERWISE SPECIFIED:
0 PLC ±--
1 PLC ±-
2 PLC ±0.13
3 PLC ±-
4 PLC ±-
ANGLES ±-

MATERIAL 1

FINISH SEE TABLE

DWN B. HAYMAKER 12AUG99
CHK K. COBLE 12AUG99
APVD K. COBLE 12AUG99
PRODUCT SPEC -
APPLICATION SPEC -
WEIGHT -

TE Connectivity

NAME THRU-HOLE, R/A, 30 GOLD HEADER, PLASTIC BOARDLOCK, DUAL ROW, MICRO MATE-N-LOK™

SIZE A2 | CAGE CODE 00779 | DRAWING NO C-794620 | RESTRICTED TO -

CUSTOMER DRAWING | SCALE 4:1 | SHEET 1 OF 1 | REV G1

1471-9 (3/13)

ООО «ЛайфЭлектроникс» “LifeElectronics” LLC

ИНН 7805602321 КПП 780501001 Р/С 40702810122510004610 ФАКБ "АБСОЛЮТ БАНК" (ЗАО) в г.Санкт-Петербурге К/С 30101810900000000703 БИК 044030703

*Компания «Life Electronics» занимается поставками электронных компонентов импортного и отечественного производства от производителей и со складов крупных дистрибьюторов Европы, Америки и Азии.*

*С конца 2013 года компания активно расширяет линейку поставок компонентов по направлению коаксиальный кабель, кварцевые генераторы и конденсаторы (керамические, пленочные, электролитические), за счёт заключения дистрибьюторских договоров*

*Мы предлагаем:*

- *Конкурентоспособные цены и скидки постоянным клиентам.*
- *Специальные условия для постоянных клиентов.*
- *Подбор аналогов.*
- *Поставку компонентов в любых объемах, удовлетворяющих вашим потребностям.*

- *Приемлемые сроки поставки, возможна ускоренная поставка.*
- *Доставку товара в любую точку России и стран СНГ.*
- *Комплексную поставку.*
- *Работу по проектам и поставку образцов.*
- *Формирование склада под заказчика.*

- *Сертификаты соответствия на поставляемую продукцию (по желанию клиента).*
- *Тестирование поставляемой продукции.*
- *Поставку компонентов, требующих военную и космическую приемку.*
- *Входной контроль качества.*
- *Наличие сертификата ISO.*

*В составе нашей компании организован Конструкторский отдел, призванный помогать разработчикам, и инженерам.*

*Конструкторский отдел помогает осуществить:*

- *Регистрацию проекта у производителя компонентов.*
- *Техническую поддержку проекта.*
- *Защиту от снятия компонента с производства.*
- *Оценку стоимости проекта по компонентам.*
- *Изготовление тестовой платы монтаж и пусконаладочные работы.*

*Тел: +7 (812) 336 43 04 (многоканальный)*
*Email: org@lifeelectronics.ru*

***www.lifeelectronics.ru***