REV.	ECN NO.	DATE	SIGN	DESCRIPTION
E	LEN1380169-72	2013/08/07	Rensong	ADD Note
F	LEN1430408~11	2014/03/29	Rensong	Add Demension
G	LEN1460037~40	2014-05-26	Galaxy	Modify Cable Color Code.
H	LEN1490352~57	2014-09-09	Joyy	Change to 94V0 material

ALTW DCC. DEPT. CONFIDENTIAL 2014.09.19 ISSUED

ALTW CONFIDENTIAL 2014-09-09 R&D DEPT.

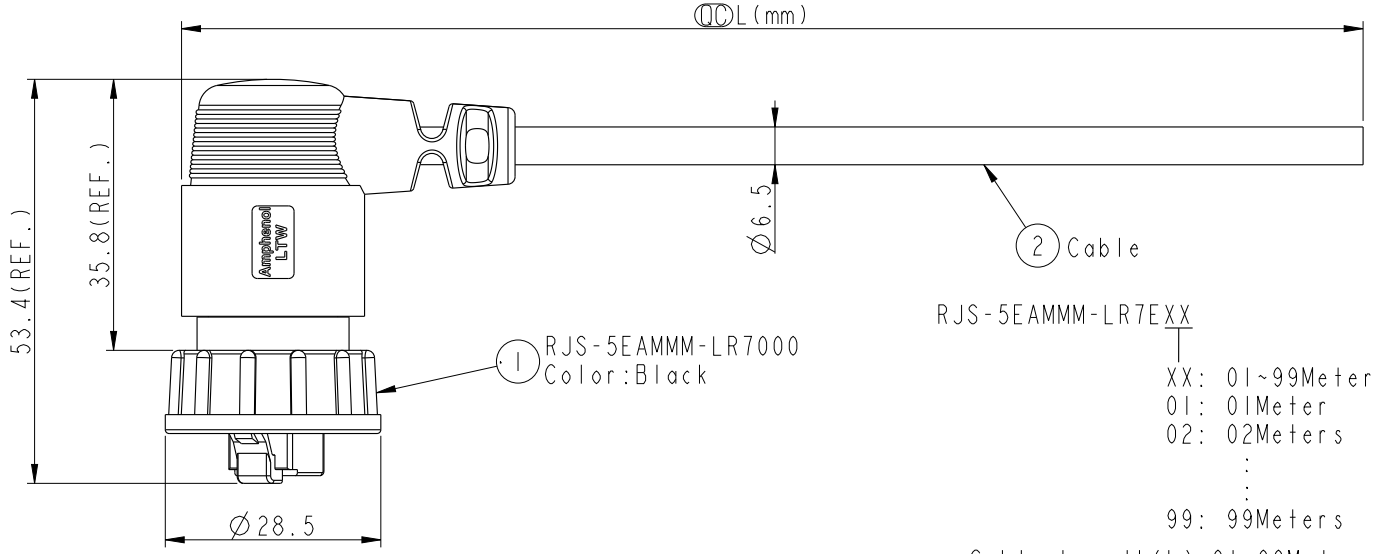

RJS-5EAMMM-LR7EXX

XX: 01~99Meter
01: 01Meter
02: 02Meters
:
:
99: 99Meters

Cable Length(L):01~99Meters

Pin Out		
Wire Color	Plug	
Drain Wire	Shield	
Brown	8	Twist
White/Brown	7	
Green	6	Twist
White/Blue	5	Twist
Blue	4	
White/Green	3	
Orange	2	Twist
White/Orange	1	

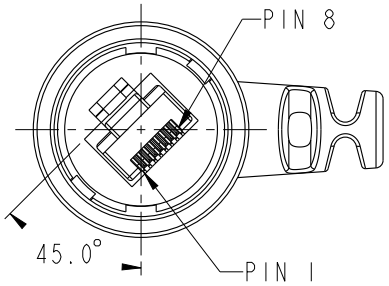

Conn.

Note:
* QC Important Dimension.
* Waterproof Rate: IP67
* Housing: Nylon, Black.
* Plug: PC, Gold Plated, Shielded.
* Lock Nut: Nylon+GF, Black.
H * Gasket: Silicone,Gray.
* Cable:CAT5E FTP,OD Max:Ø6.5mm, Black
* Cable Length Tolerance: 01M:±40mm
02M~05M:±60mm
06M~10M:±100mm
11M~30M:±200mm
31M~99M:±500mm

UNIT:mm

TOLERANCE ± 0.5 mm

TITLE: Cable Lock 5E M Conn M Pin			
SCALE 1:1	SIZE A4	SHEET 1 OF 1	
REV. H	WC-REV. .0	QC: Inspection item	

Amphenol LTW
安費諾亮泰企業股份有限公司

ITEM NO	DRAWN BY Joyy	DATE 2014-09-09
DWG NO RJS-5EAMMM-LR7EXX	CHECKED BY Tom	DATE 2014-09-09
CUSTOMER ALTW	APPROVED BY Victor	DATE 2014-09-09

FMW10702-01-02A1

THIS DOCUMENT IS SUBJECT TO CHANGE WITHOUT NOTICE. IT IS CONFIDENTIAL AND A PROPERTY OF Amphenol LTW. DISCLOSURE TO THIRD PARTY HAS TO BE AUTHORIZED BY Amphenol LTW.

ООО «ЛайфЭлектроникс» “LifeElectronics” LLC

ИНН 7805602321 КПП 780501001 Р/С 40702810122510004610 ФАКБ "АБСОЛЮТ БАНК" (ЗАО) в г.Санкт-Петербурге К/С 30101810900000000703 БИК 044030703

Компания «Life Electronics» занимается поставками электронных компонентов импортного и отечественного производства от производителей и со складов крупных дистрибьюторов Европы, Америки и Азии.

С конца 2013 года компания активно расширяет линейку поставок компонентов по направлению коаксиальный кабель, кварцевые генераторы и конденсаторы (керамические, пленочные, электролитические), за счёт заключения дистрибьюторских договоров

Мы предлагаем:

- *Конкурентоспособные цены и скидки постоянным клиентам.*
- *Специальные условия для постоянных клиентов.*
- *Подбор аналогов.*
- *Поставку компонентов в любых объемах, удовлетворяющих вашим потребностям.*

- *Приемлемые сроки поставки, возможна ускоренная поставка.*
- *Доставку товара в любую точку России и стран СНГ.*
- *Комплексную поставку.*
- *Работу по проектам и поставку образцов.*
- *Формирование склада под заказчика.*

- *Сертификаты соответствия на поставляемую продукцию (по желанию клиента).*
- *Тестирование поставляемой продукции.*
- *Поставку компонентов, требующих военную и космическую приемку.*
- *Входной контроль качества.*
- *Наличие сертификата ISO.*

В составе нашей компании организован Конструкторский отдел, призванный помогать разработчикам, и инженерам.

Конструкторский отдел помогает осуществить:

- *Регистрацию проекта у производителя компонентов.*
- *Техническую поддержку проекта.*
- *Защиту от снятия компонента с производства.*
- *Оценку стоимости проекта по компонентам.*
- *Изготовление тестовой платы монтаж и пусконаладочные работы.*

Тел: +7 (812) 336 43 04 (многоканальный)
Email: org@lifeelectronics.ru

www.lifeelectronics.ru