D

DO NOT SCALE

DATE	SYM	REVISION RECORD	AUTH	DR	CK
06AP84	A	RELEASED	84005	—	FH
22JN84	B	REVISED & REPLOTTED	91382	—	RLS
27FE85	—	REVISED & REPLOTTED	96623	TLB	FH
25JL88	B1	12033820 TERMINAL WAS 12020121			
		IN NOTE #2 & REMOVED "PATENT			
		PENDING" STICKER	880009	TLB	BJR
02JA02	003	MAT'L SPEC WAS R0067547 & ADDED			
		NOTES (2 PLCS).	218843	EGR	EGR
17MY06	03AA	ADDED GRAPHICS OF EJECTOR PADS	280699	MDH	JVM

DRAWING NO. 1204 5681

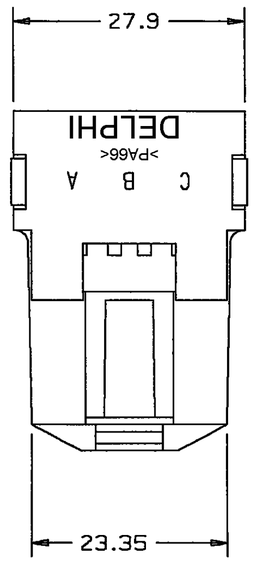

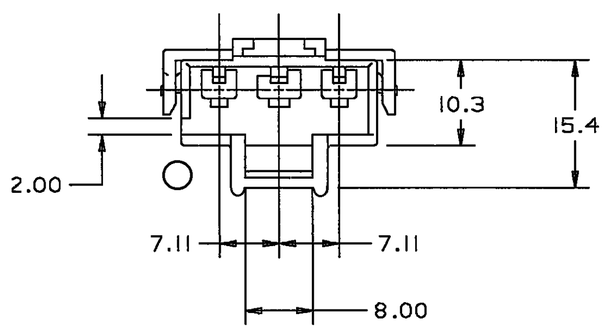

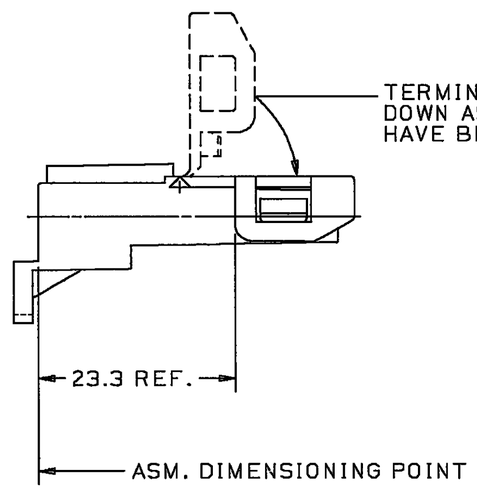

PACKARD ELECTRIC DIVISION
GENERAL MOTORS CORPORATION
WARREN, OHIO

-0-
305
197-A

NOTES

1. CAVITIES A & C TO ACCEPT 12020389 OR EQUIVALENT.
2. CAVITY B TO ACCEPT 12033820 TERM OR EQUIVALENT.
3. MATING CONNECTOR – 12020014 OR EQUIVALENT.
4. MATERIAL RECYCLING CODE PER ISO 11469. (2.3)X(0.1) RAISED CHARACTERS AS SHOWN TO BE LOCATED ON ANY EXTERIOR SURFACE. OPTIONAL CONSTRUCTION TO BE NO MATERIAL RECYCLING CODE.
5. (2.3)X(0.1) RAISED DELPHI CORPORATE BRAND TO BE LOCATED ON ANY EXTERIOR SURFACE, PREFERABLY VISIBLE AT FINAL ASSEMBLY. OPTIONAL CONSTRUCTION TO BE "PED" OR NO LOGO.

TECHNICAL SERVICE

METRIC
DIMENSIONS ARE IN MILLIMETERS UNLESS OTHERWISE SPECIFIED

THIRD ANGLE PROJECTION

CODE NO. 6900	TOLERANCE UNLESS OTHERWISE SPECIFIED DECIMAL: ANGULAR ± 2° ONE PLACE ± 0.3 TWO PLACE ± 0.15
QC	
DWG. DATE 17N083 / SCALE NONE	DR.
CD.C.MP.M.3.12045681.0D	CK. F.HESTON — DATE 17AP84
REFERENCE NO. 12045681 "E" SIZE	APPR. F. MLAKAR — DATE 04JN84
	APPR. — DATE
MATERIAL SPEC. M3592001 - PA66 IM HS BLK	
NAME CONN 3M M/P MXD	
PART NO. 1204 5681 OUTLINE DRAWING	SIZE C

PACKARD ELECTRIC

ООО «ЛайфЭлектроникс» “LifeElectronics” LLC

ИНН 7805602321 КПП 780501001 Р/С 40702810122510004610 ФАКБ "АБСОЛЮТ БАНК" (ЗАО) в г.Санкт-Петербурге К/С 30101810900000000703 БИК 044030703

Компания «Life Electronics» занимается поставками электронных компонентов импортного и отечественного производства от производителей и со складов крупных дистрибьюторов Европы, Америки и Азии.

С конца 2013 года компания активно расширяет линейку поставок компонентов по направлению коаксиальный кабель, кварцевые генераторы и конденсаторы (керамические, пленочные, электролитические), за счёт заключения дистрибьюторских договоров

Мы предлагаем:

- *Конкурентоспособные цены и скидки постоянным клиентам.*
- *Специальные условия для постоянных клиентов.*
- *Подбор аналогов.*
- *Поставку компонентов в любых объемах, удовлетворяющих вашим потребностям.*

- *Приемлемые сроки поставки, возможна ускоренная поставка.*
- *Доставку товара в любую точку России и стран СНГ.*
- *Комплексную поставку.*
- *Работу по проектам и поставку образцов.*
- *Формирование склада под заказчика.*

- *Сертификаты соответствия на поставляемую продукцию (по желанию клиента).*
- *Тестирование поставляемой продукции.*
- *Поставку компонентов, требующих военную и космическую приемку.*
- *Входной контроль качества.*
- *Наличие сертификата ISO.*

В составе нашей компании организован Конструкторский отдел, призванный помогать разработчикам, и инженерам.

Конструкторский отдел помогает осуществить:

- *Регистрацию проекта у производителя компонентов.*
- *Техническую поддержку проекта.*
- *Защиту от снятия компонента с производства.*
- *Оценку стоимости проекта по компонентам.*
- *Изготовление тестовой платы монтаж и пусконаладочные работы.*

Тел: +7 (812) 336 43 04 (многоканальный)
Email: org@lifeelectronics.ru

www.lifeelectronics.ru