| LED Signalleuchten | Einbaudurchmesser 8mm | 130 VAC und 230 VAC |
|---|---|---|
| LED Indicators | Body diameter 8mm | 130 VAC and 230 VAC |

57-0096

| Bestell-Nr. Part No. | Farbe Colour | $V_{OP}$ +10% (VAC) | $I_{OP\ typ.}$ (mA) | $I_{V\ typ.}$ (mcd) |
|---|---|---|---|---|
| 1951*130 | Rot / Red | 130 | 5 | 36 |
| 1951*131 | Grün / Green | 130 | 5 | 10 |
| 1951*132 | Gelb / Yellow | 130 | 5 | 15 |
| | | | | |
| 1951*230 | Rot / Red | 230 | 3 | 22 |
| 1951*231 | Grün / Green | 230 | 3 | 5 |
| 1951*232 | Gelb / Yellow | 230 | 3 | 7 |

Elektrische und optische Daten sind bei $T_U$ = 25°C gemessen.
Electrical and optical data are measured at $T_A$ = 25°C.

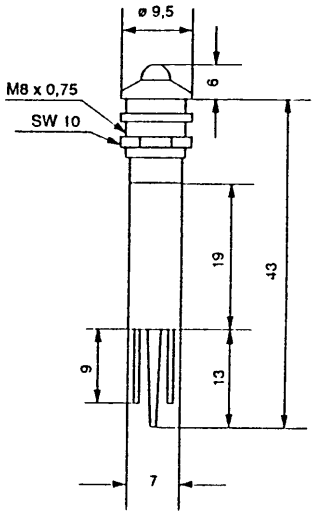


Mit Trennschutz
with isolating spacer

Umgebungstemperatur ($T_U$) : -25°C - +60°C
Lagertemperatur ($T_{STG}$) : -25°C - +85°C

SCHUTZART: **IP 67** (auf Anfrage)
nach DIN EN 60529

Frontseitig zwischen LED und Gehäuse, sowie zwischen Gehäuse und Frontplatte bei Verwendung des mitgelieferten Dichtringes.

* Die Signalleuchte kann mit Glanzchrom oder Schwarzchrom geliefert werden. Die 5. Stelle der Bestellnummer wird mit **0** oder **1** codiert.

Glanzchrom = 0 Schwarzchrom = 1

Beispiel: 1951**0**130 Rot mit Glanzchrom
1951**1**130 Rot mit Schwarzchrom

**ACHTUNG:** **Hinweise zur Anwendung, s. Kundeninformation 97.001a**

**LED Signalleuchten mit anderen Spannungen auf Anfrage**
Technische Änderungen vorbehalten

Ambient temperature ($T_A$) : -25°C - +60°C
Storage temperature ($T_{STG}$) : -25°C - +85°C

DEGREE OF PROTECTION: **IP 67** (upon request)
in accordance to DIN EN 60529

Gap between LED and bezel and gap between bezel and frontplate sealed to **IP 67** when using the supplied gasket.

* The LED indicator can be delivered in bright or black chrome reflector. The 5. digit has to be coded with **0** or **1**.

Bright chrome = 0 Black chrome = 1

Example: 1951**0**130 Red with bright chrome
1951**1**130 Red with black chrome

**ATTENTION:** **Instruction for application, s. customer information 97.001a**

**LED Indicators with other voltages upon request**
Specification subject to change without notice


© EBT, 1997

ООО «ЛайфЭлектроникс» “LifeElectronics” LLC

ИНН 7805602321 КПП 780501001 Р/С 40702810122510004610 ФАКБ "АБСОЛЮТ БАНК" (ЗАО) в г.Санкт-Петербурге К/С 30101810900000000703 БИК 044030703

*Компания «Life Electronics» занимается поставками электронных компонентов импортного и отечественного производства от производителей и со складов крупных дистрибьюторов Европы, Америки и Азии.*

*С конца 2013 года компания активно расширяет линейку поставок компонентов по направлению коаксиальный кабель, кварцевые генераторы и конденсаторы (керамические, пленочные, электролитические), за счёт заключения дистрибьюторских договоров*

*Мы предлагаем:*

- *Конкурентоспособные цены и скидки постоянным клиентам.*
- *Специальные условия для постоянных клиентов.*
- *Подбор аналогов.*
- *Поставку компонентов в любых объемах, удовлетворяющих вашим потребностям.*

- *Приемлемые сроки поставки, возможна ускоренная поставка.*
- *Доставку товара в любую точку России и стран СНГ.*
- *Комплексную поставку.*
- *Работу по проектам и поставку образцов.*
- *Формирование склада под заказчика.*

- *Сертификаты соответствия на поставляемую продукцию (по желанию клиента).*
- *Тестирование поставляемой продукции.*
- *Поставку компонентов, требующих военную и космическую приемку.*
- *Входной контроль качества.*
- *Наличие сертификата ISO.*

*В составе нашей компании организован Конструкторский отдел, призванный помогать разработчикам, и инженерам.*

*Конструкторский отдел помогает осуществить:*

- *Регистрацию проекта у производителя компонентов.*
- *Техническую поддержку проекта.*
- *Защиту от снятия компонента с производства.*
- *Оценку стоимости проекта по компонентам.*
- *Изготовление тестовой платы монтаж и пусконаладочные работы.*

*Тел: +7 (812) 336 43 04 (многоканальный)*
*Email: org@lifeelectronics.ru*

***www.lifeelectronics.ru***