NUMMER	VERWENDET MIT	WAR NR.
963640	–	92-52072-1

ÄNDERUNGEN DIE DEN TECHN. STANDARD FORTSCHRITT DIENEN, BEHALTEN WIR UNS VOR

VERTRAULICH
WEITERGABE, VERVIELFÄLTIGUNG UND MITTEILUNG DERSELBEN SOWIE VERWENDUNG DES INHALTS NUR MIT GENEHMIGUNG DURCH AMP DEUTSCHLAND GMBH

CAD-ORIGINAL ZEICHNUNG NICHT ÄNDERN

© COPYRIGHT 1994 BY AMP DEUTSCHLAND GMBH ALLE RECHTE VORBEHALTEN

REV.	ÄNDERUNG	DATUM	NAME
A	Dichtung 963638-2 war 963638-1, Rev. in Tabelle hinzu	26.04.94	Honigmann
B	Maß 0.7-0.15 war 0.4+0.1	30.06.94	J.Schneider
–	–	–	–
–	–	–	–

POS.1

Maßstab 2:1

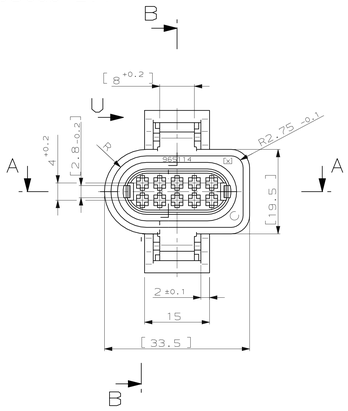

Schnitt B-B

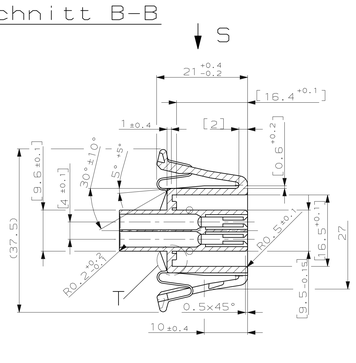

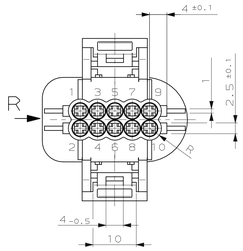

Einzelheit W

M 10:1

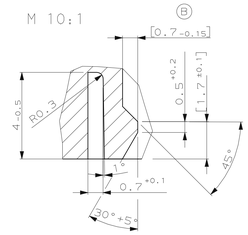

Einzelheit T

M 5:1

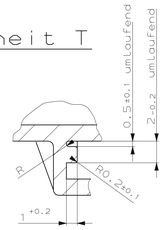

Ansicht S

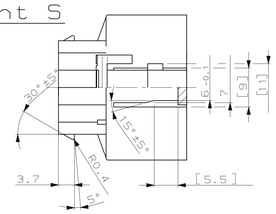

[Kammer für Flachkontakt 1.5mm
VW 191 900 961 AC, REV. 9 vom 12.07.90]

Schnitt A-A

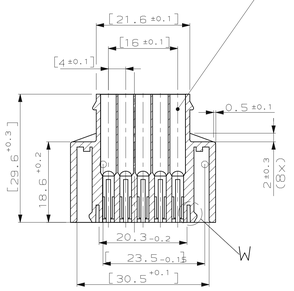

Ansicht U

M 5:1

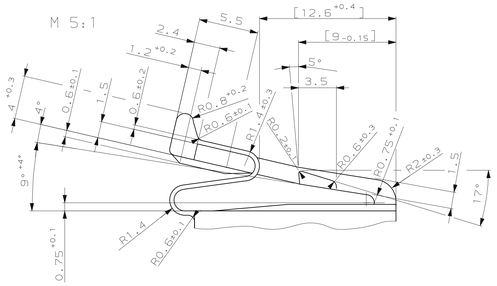

Ansicht R

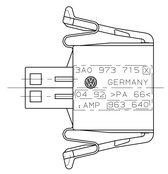

POS.4

Maßstab 5:1

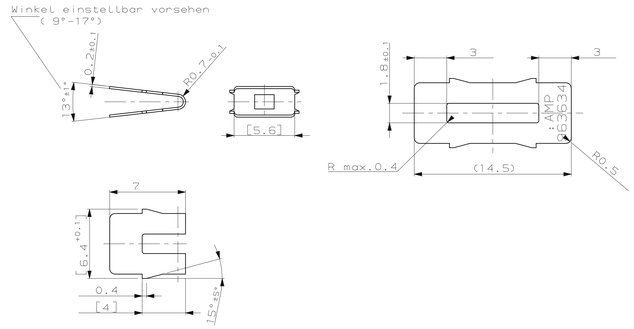

POS.3

Maßstab 5:1

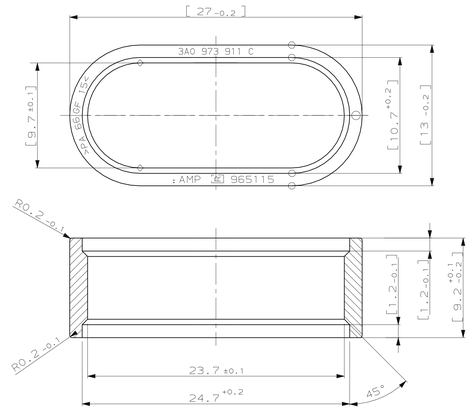

Bemerkungen:

1 Kundenwarenzeichen nach VW 10514 –

2 Mittelschrift nach DIN 1451

4 Unbemaßte Radien R0.5

6 [ ] Kontrollmaße für EMPB

7 Werkstoffkennzeichnung nach VDA 260

8 Datumsuhr nach VW 105 60 –

9 Entformungsschrägen ≤30'

POS.2

Maßstab 5:1

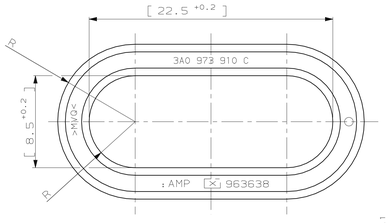

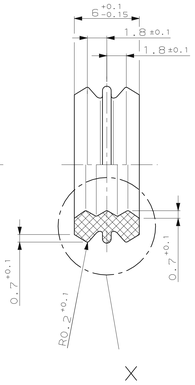

Silikon-Kautschuk gem. SAE J 200

Typ: M5, GE06, A19, B37, E016, G11, Z1, Z2, Z3, Z4

Z1: Durometer , Shore A 30°

Z2: Kältebeständigkeit gem.F 17

Z3: Ozonbeständigkeit gem.FLPM EU-BP 1-1, Stufe "0"

Z4: warmluftbeständig +180°C

Einzelheit "X"

M 10:1

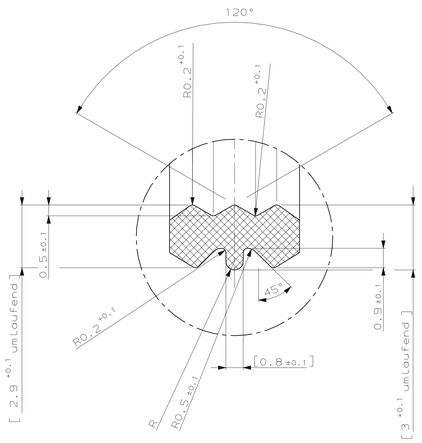

ZUSAMMENBAU:

Maßstab 2:1

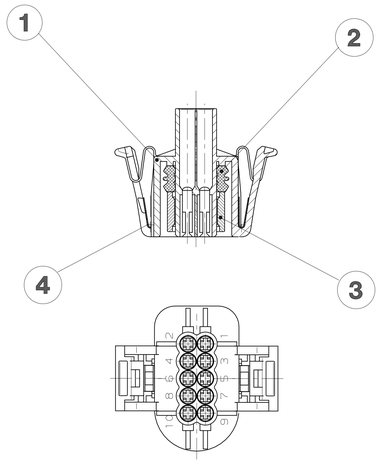

VW-BESTELL-NR.	AMP-BESTELL-NR.	REV	VW EINZELTEIL-NR.	AMP EINZELTEIL-NR.	REV	POS	STÜCK	BEZEICHNUNG	WERKSTOFF	FARBE OBERFLÄCHE
3A0 973 715 G	963640 -8	B	3A0 972 760	963634-1	–	4	2	Feder	Stahl	blank
			3A0 973 911 C	965115-1	R	3	1	Sicherungsring	PA 66 GF15	schwarz
			3A0 973 910 C Ⓐ	963638-2	R	2	1	Dichtung	SILIKON	orange
			–	965114-1	S	1	1	10pol. Flachkontaktgehäuse	PA 66	grau
3A0 973 715 F	963640 -7	B	3A0 972 760	963634-1	–	4	2	Feder	Stahl	blank
			3A0 973 911 C	965115-1	R	3	1	Sicherungsring	PA 66 GF15	schwarz
			3A0 973 910 C Ⓐ	963638-2	R	2	1	Dichtung	SILIKON	orange
			–	965114-1	S	1	1	10pol. Flachkontaktgehäuse	PA 66	grün
3A0 973 715 E	963640 -6	B	3A0 972 760	963634-1	–	4	2	Feder	Stahl	blank
			3A0 973 911 C	965115-1	R	3	1	Sicherungsring	PA 66 GF15	schwarz
			3A0 973 910 C Ⓐ	963638-2	R	2	1	Dichtung	SILIKON	orange
				965114-1	S	1	1	10pol. Flachkontaktgehäuse	PA 66	weiß
3A0 973 715 D	963640 -5	B	3A0 972 760	963634-1	–	4	2	Feder	Stahl	blank
			3A0 973 911 C	965115-1	R	3	1	Sicherungsring	PA 66 GF15	schwarz
			3A0 973 910 C Ⓐ	963638-2	R	2	1	Dichtung	SILIKON	orange
			–	965114-1	S	1	1	10pol. Flachkontaktgehäuse	PA 66	blau
3A0 973 715 C	963640 -4	B	3A0 972 760	963634-1	–	4	2	Feder	Stahl	blank
			3A0 973 911 C	965115-1	R	3	1	Sicherungsring	PA 66 GF15	schwarz
			3A0 973 910 C Ⓐ	963638-2	R	2	1	Dichtung	SILIKON	orange
			–	965114-1	S	1	1	10pol. Flachkontaktgehäuse	PA 66	gelb
3A0 973 715 B	963640 -3	B	3A0 972 760	963634-1	–	4	2	Feder	Stahl	blank
			3A0 973 911 C	965115-1	R	3	1	Sicherungsring	PA 66 GF15	schwarz
			3A0 973 910 C Ⓐ	963638-2	R	2	1	Dichtung	SILIKON	orange
			–	965114-1	S	1	1	10pol. Flachkontaktgehäuse	PA 66	rot
3A0 973 715 A	963640 -2	B	3A0 972 760	963634-1	–	4	2	Feder	Stahl	blank
			3A0 973 911 C	965115-1	R	3	1	Sicherungsring	PA 66 GF15	schwarz
			3A0 973 910 C Ⓐ	963638-2	R	2	1	Dichtung	SILIKON	orange
			–	965114-1	S	1	1	10pol. Flachkontaktgehäuse	PA 66	braun
3A0 973 715	963640 -1	B	3A0 972 760	963634-1	–	4	2	Feder	Stahl	blank
			3A0 973 911 C	965115-1	R	3	1	Sicherungsring	PA 66 GF15	schwarz
			3A0 973 910 C Ⓐ	963638-2	R	2	1	Dichtung	SILIKON	orange
			–	965114-1	S	1	1	10pol. Flachkontaktgehäuse	PA 66	schwarz

Zeichnung nur für VW

ZEICHNUNG GÜLTIG AB .....

AMP — AMP DEUTSCHLAND G.m.b.H. Langen b.Ffm.,West Germany

BENENNUNG: 10pol. Flachkontaktgehäuse für 1.5mm Kontakt , ZSB (RQ-Gehäuseserie)

K

NICHT TOLERIERTE MASSE ± 0.2 mm ± 2°

FORMAT A0 — ZEICHNUNGS-NR. 963640

MASSTAB 2:1 — BLATT 1 VON 1 — REV. B

GEZ.	J.Granzow	05.11.92
GEPR.	L.POST	06.11.92

LOC A1 — DIST –

THIS INFORMATION IS CONFIDENTIAL AND IS DISCLOSED TO YOU ON CONDITION THAT NO FURTHER DISCLOSURE IS MADE BY YOU TO OTHER THAN AMP PERSONNEL WITHOUT WRITTEN AUTHORIZATION FROM AMP DEUTSCHLAND GMBH, LANGEN, B.RPL.

ООО «ЛайфЭлектроникс» “LifeElectronics” LLC

ИНН 7805602321 КПП 780501001 Р/С 40702810122510004610 ФАКБ "АБСОЛЮТ БАНК" (ЗАО) в г.Санкт-Петербурге К/С 30101810900000000703 БИК 044030703

Компания «Life Electronics» занимается поставками электронных компонентов импортного и отечественного производства от производителей и со складов крупных дистрибьюторов Европы, Америки и Азии.

С конца 2013 года компания активно расширяет линейку поставок компонентов по направлению коаксиальный кабель, кварцевые генераторы и конденсаторы (керамические, пленочные, электролитические), за счёт заключения дистрибьюторских договоров

Мы предлагаем:

- *Конкурентоспособные цены и скидки постоянным клиентам.*
- *Специальные условия для постоянных клиентов.*
- *Подбор аналогов.*
- *Поставку компонентов в любых объемах, удовлетворяющих вашим потребностям.*

- *Приемлемые сроки поставки, возможна ускоренная поставка.*
- *Доставку товара в любую точку России и стран СНГ.*
- *Комплексную поставку.*
- *Работу по проектам и поставку образцов.*
- *Формирование склада под заказчика.*

- *Сертификаты соответствия на поставляемую продукцию (по желанию клиента).*
- *Тестирование поставляемой продукции.*
- *Поставку компонентов, требующих военную и космическую приемку.*
- *Входной контроль качества.*
- *Наличие сертификата ISO.*

В составе нашей компании организован Конструкторский отдел, призванный помогать разработчикам, и инженерам.

Конструкторский отдел помогает осуществить:

- *Регистрацию проекта у производителя компонентов.*
- *Техническую поддержку проекта.*
- *Защиту от снятия компонента с производства.*
- *Оценку стоимости проекта по компонентам.*
- *Изготовление тестовой платы монтаж и пусконаладочные работы.*

Тел: +7 (812) 336 43 04 (многоканальный)
Email: org@lifeelectronics.ru

www.lifeelectronics.ru