THE INFORMATION CONTAINED IN THIS DRAWING IS THE SOLE PROPERTY OF AMPHENOL INTERCONNECT PRODUCTS CORP. ANY REPRODUCTION OR DISCLOSURE, TO THIRD PARTIES, IN PART OR WHOLE, WITHOUT THE EXPRESS WRITTEN PERMISSION OF AMPHENOL INTERCONNECT PRODUCTS CORP. IS PROHIBITED.

AIPC P/N	LENGTH "A"	WIRE AWG (REF)	NOTES	EPROM REV	ACD P/N
624410001	1000 MM ±20 MM	30G	16	A	SF-QSFPEXPAS-001
624410003	3000 MM ±60 MM	30G	16	A	SF-QSFPEXPAS-003
624410005	5000 MM ±100 MM	26G	16	A	SF-QSFPEXPAS-005
624410007	7000 MM ±140 MM	26G EXD	14	A	SF-QSFPEXPAS-007

REVISIONS

REV.	DESCRIPTION	DATE	APPROVED
A	NEW RELEASE PER EO 3044XX	7/13	DEC

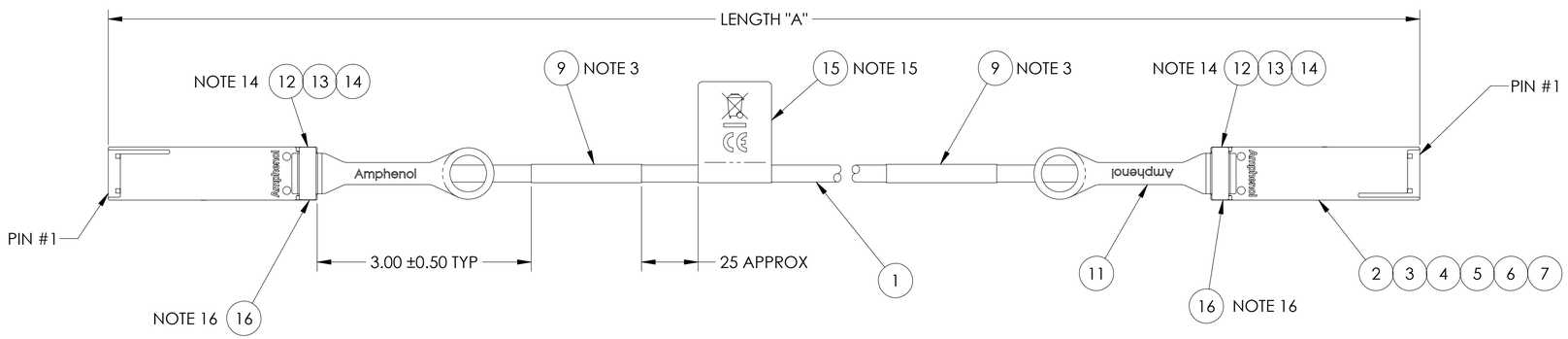

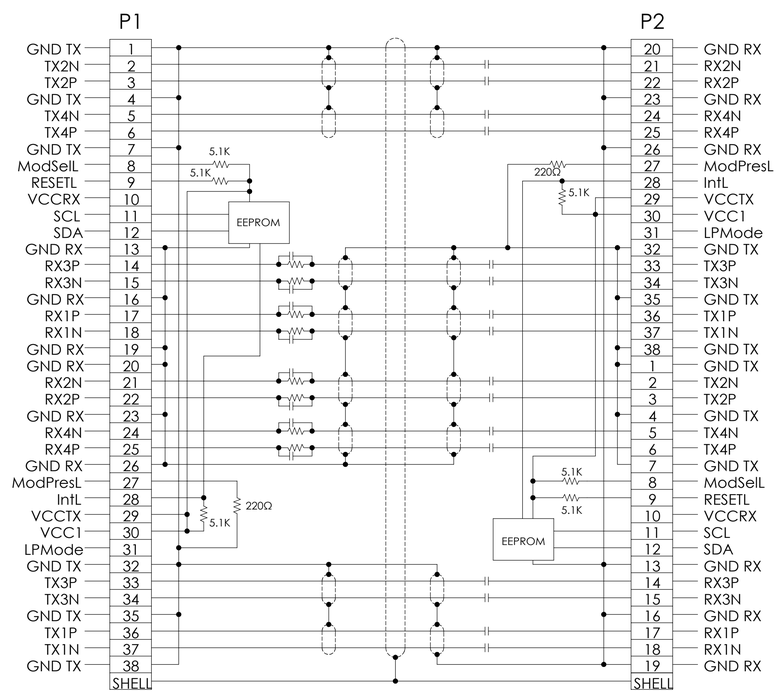

NOTE: DC BLOCKING CAP VALUE IS 0.1 µF
EPROM CONNECTED TO VCCTX

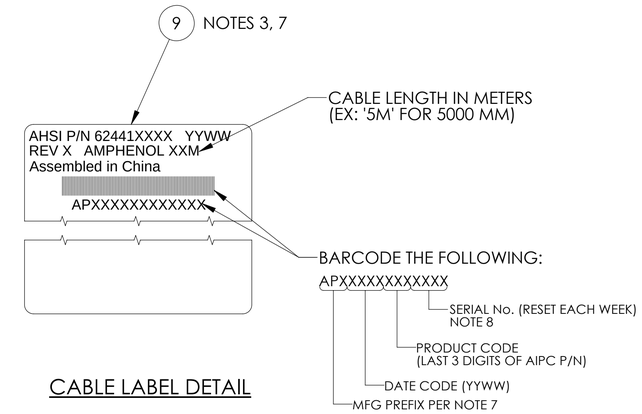

CABLE LABEL DETAIL

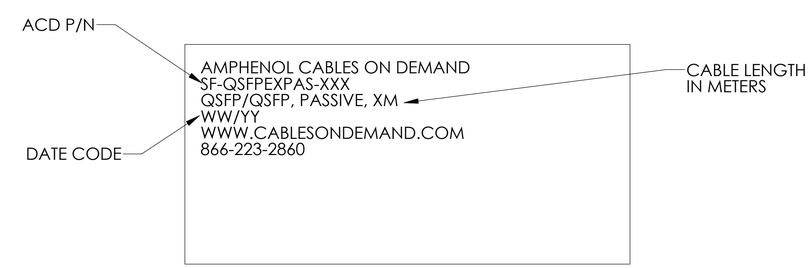

BAG LABEL DETAIL

1. THIS DRAWING IS RESERVED FOR AMPHENOL CABLES ON DEMAND.
2. TEST COMPLETED ASSEMBLIES PER AMPHENOL CS-1199. TEST ASSEMBLIES AT 10 Gbps.
3. A PRE-PRINTED LABEL WITH THE INFORMATION SHOWN IN THE CABLE LABEL DETAIL IS POSITIONED WITHIN THE INDICATED AREA ON THE CABLE ASSEMBLY.
4. UL LABEL MUST BE ON SHIPPING CARTON PER SUBJECT 764 OF THE UL COMPONENT WIRING HARNESS (ZPFW2) FILE #E86140. CSA LABEL MUST BE ON SHIPPING CARTON.
5. PACKAGE COMPLETED ASSY IN AN APPROPRIATELY SIZED ANTI-STATIC BAG. LABEL PER BAG LABEL DETAIL.
6. INSTALL DUST COVER (ITEM 10) OVER CONNECTORS PER MFG PROCESS PRIOR TO SHIPMENT TO CUSTOMER.
7. MARK LABEL WITH SERIAL NUMBER. ENDICOTT LOCATION PREFIX IS 'APL'; CHINA LOCATION PREFIX IS 'APF'.
8. EPROM PROGRAM PER AMPHENOL SPEC CS-1154. EPROM SERIAL No. MUST MATCH CABLE LABEL SERIAL No.
9. CAUTION: ANTI-STATIC CONTROL MEASURES MUST BE OBSERVED DURING THE MANUFACTURE OF THIS ASSEMBLY.
10. POT MOLD BOTH CABLE ENDS PER MFG PROCESS. USE LOCTITE 3106 TO COVER CABLE TERMINATION AREAS.
11. SOLDER PER AMPHENOL CS-1186 (LEAD FREE SOLDER).
12. ALL MATERIALS USED IN THE MANUFACTURE OF THIS ASSEMBLY SHALL COMPLY WITH AMPHENOL REGUALTED MATERIALS SPECIFICATION CS-1152.
13. SIMILAR TO AMPHENOL DRAWING 60302XXXX.
14. REMOVE CBL JACKET AND WRAP ONE TURN OF COPPER TAPE (ITEM 14) OVER CBL BRAID IN AREA OF STRAIN RLF. ADD SHK TBG (ITEM 13) OVER CBL BRAID OVERLAPPING COPPER TAPE. WHEN CLOSING ADD SHK TBG (ITEM 12) OVER CBL JACKET/BRAID AND UP TO BACKSHELL.
15. PERMANENTLY MARK LABEL WITH 'WEEE' LOGO AND 'CE' LOGO, REF AHSI SPEC CS-1210. A ROHS2 CERTIFICATE OF COMPLIANCE MUST BE INCLUDED IN EACH SHIPPING CARTON.
16. WRAP ONE TURN OF COPPER TAPE (ITEM 16) AROUND CBL JACKET BEFORE PULLING BACK BRAID.

NOTES: UNLESS OTHERWISE SPECIFIED

SPECIFICATION CONTROL DRAWING

UNLESS OTHERWISE SPECIFIED DIMENSIONS ARE IN INCHES TOLERANCES ARE:
DECIMALS .X ±.X .XX ±.01 .XXX ±.005
ANGLES ± .5°
THIRD ANGLE PROJECTION

EAR NO. AMPH7006-004A

APPROVALS	DATE
DRAWN D.CASHIMERE	7/13
CHECKED	
RESP ENG	
MFG ENG	

Amphenol Interconnect Products Corp.
20 Valley St. Endicott, NY, 13760

CABLE ASSEMBLY,
QSFP/QSFP, PASSIVE,
100Ω, RoHS, 40 GbE-CR4

SIZE D | DWG. NO. 62441XXXX | REV. A

CAD FILE: S:\SolidWorks\PE 5 DIGIT NO\62441 | SCALE 1:1 | SHEET 1 OF 1

ООО «ЛайфЭлектроникс» “LifeElectronics” LLC

ИНН 7805602321 КПП 780501001 Р/С 40702810122510004610 ФАКБ "АБСОЛЮТ БАНК" (ЗАО) в г.Санкт-Петербурге К/С 30101810900000000703 БИК 044030703

Компания «Life Electronics» занимается поставками электронных компонентов импортного и отечественного производства от производителей и со складов крупных дистрибьюторов Европы, Америки и Азии.

С конца 2013 года компания активно расширяет линейку поставок компонентов по направлению коаксиальный кабель, кварцевые генераторы и конденсаторы (керамические, пленочные, электролитические), за счёт заключения дистрибьюторских договоров

Мы предлагаем:

- *Конкурентоспособные цены и скидки постоянным клиентам.*
- *Специальные условия для постоянных клиентов.*
- *Подбор аналогов.*
- *Поставку компонентов в любых объемах, удовлетворяющих вашим потребностям.*

- *Приемлемые сроки поставки, возможна ускоренная поставка.*
- *Доставку товара в любую точку России и стран СНГ.*
- *Комплексную поставку.*
- *Работу по проектам и поставку образцов.*
- *Формирование склада под заказчика.*

- *Сертификаты соответствия на поставляемую продукцию (по желанию клиента).*
- *Тестирование поставляемой продукции.*
- *Поставку компонентов, требующих военную и космическую приемку.*
- *Входной контроль качества.*
- *Наличие сертификата ISO.*

В составе нашей компании организован Конструкторский отдел, призванный помогать разработчикам, и инженерам.

Конструкторский отдел помогает осуществить:

- *Регистрацию проекта у производителя компонентов.*
- *Техническую поддержку проекта.*
- *Защиту от снятия компонента с производства.*
- *Оценку стоимости проекта по компонентам.*
- *Изготовление тестовой платы монтаж и пусконаладочные работы.*

Тел: +7 (812) 336 43 04 (многоканальный)
Email: org@lifeelectronics.ru

www.lifeelectronics.ru