THIS DRAWING IS UNPUBLISHED. RELEASED FOR PUBLICATION 20
© COPYRIGHT 20 BY - ALL RIGHTS RESERVED.

REVISIONS

P	LTR	DESCRIPTION	DATE	DWN	APVD
	A	ECR-18-007396	16MAY2018	GCM	JL
	A1	ECR-18-012126	21AUG2018	CD	JL
	A2	ECR-18-020111	03JAN2019	SR	DD
	B	ECR-19-004750	13APR2019	SR	JL

1. MATERIALS:
   HOLDER: PBT ,COLOR: NATURAL;
   CONTACTS: COPPER ALLOY, Au/Ni PLATING (LED INTERFACE)
2. FOR SOLID, FUSED AND STRANDED CONDUCTOR WIRE TYPES AWG 18 AND 20
3. WIRE STRIP LENGTH: 11-12mm
4. MAX. WIRE INSULATION OUTER DIA: Ø2,3mm
5. RECOMMENDED SCREW TORQUE: SEE APPLICATION SPECIFICATION 114-133107.
6. SCREWS TO BE USED: M3, #4-40
7. LED MATING ON 2 CORNERS WITH ADHESIVE TAPE 3M 9472LE 300LSE.
8. LAYOUTS ON SHEET 3
9. FOR COB-TO-HOLDER CROSS REFERENCE,
   REFER TO APPLICATION SPECIFICATION 114-32208

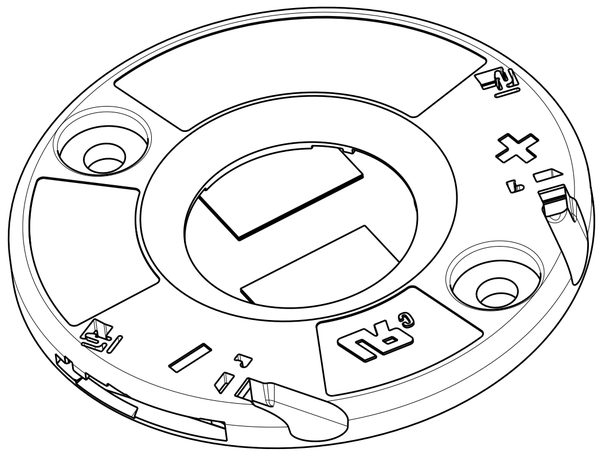

PAN HEAD
SCALE 3:1

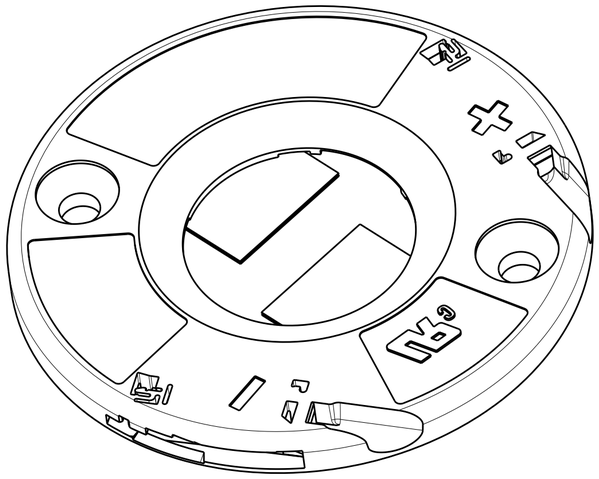

COUNTERSINK
SCALE 3:1

LED LAYOUT 8	DESCRIPTION	PART NO.
C	COUNTERSINK	3-2325811-1
C	PAN HEAD	2-2325811-1
B	COUNTERSINK	1-2325811-3
B	PAN HEAD	2325811-3
A	COUNTERSINK	1-2325811-2
A	PAN HEAD	2325811-2

THIS DRAWING IS A CONTROLLED DOCUMENT.

DIMENSIONS: mm

TOLERANCES UNLESS OTHERWISE SPECIFIED:
0 PLC ±-
1 PLC ±0.2
2 PLC ±0.13
3 PLC ±-
4 PLC ±-
ANGLES ±2°

MATERIAL 1

FINISH -
-

DWN C.DAILY 20DEC2017
CHK J.LATORRE 20DEC2017
APVD -
PRODUCT SPEC 108-133062
APPLICATION SPEC 114-133107
WEIGHT -

TE Connectivity

NAME LED HOLDER, 20x24
LUMAWISE Z45 LED
-

SIZE	CAGE CODE	DRAWING NO	RESTRICTED TO
A2	00779	C-2325811	-

CUSTOMER DRAWING | SCALE 2:1 | SHEET 1 OF 3 | REV B

1471-9 (3/13)

THIS DRAWING IS UNPUBLISHED. RELEASED FOR PUBLICATION 20
© COPYRIGHT 20 BY - ALL RIGHTS RESERVED.

REVISIONS

P	LTR	DESCRIPTION	DATE	DWN	APVD
	-	SEE SHEET 1	-	-	-

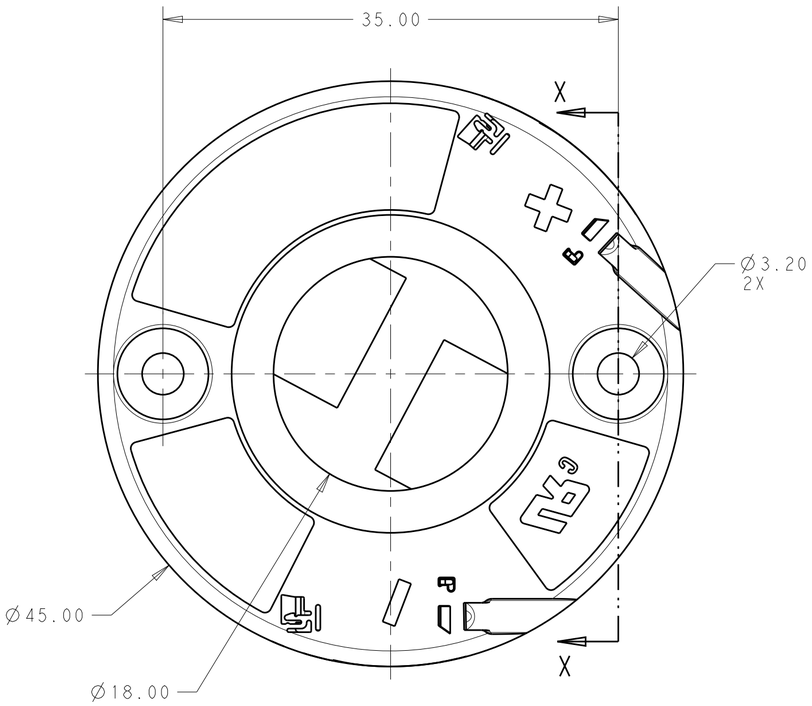

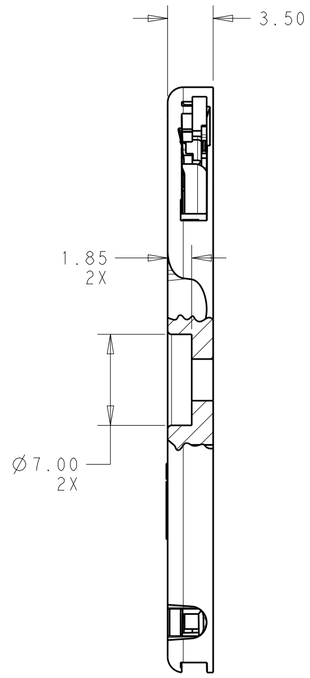

SECTION X - X

2325811-2 SHOWN
SCALE 3:1

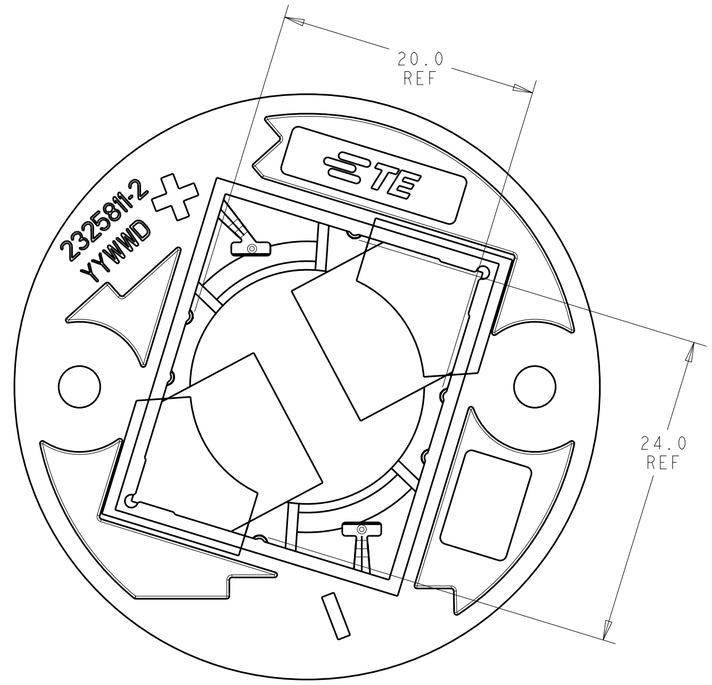

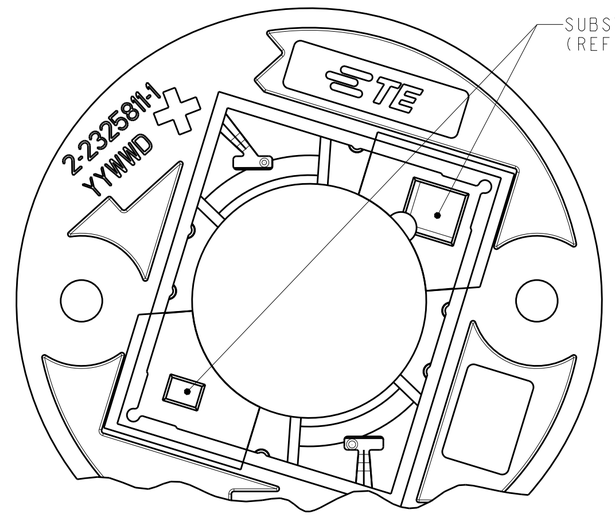

2-2325811-1
AND
3-2325811-1
ONLY
(TAPE REMOVED)
SCALE 3:1

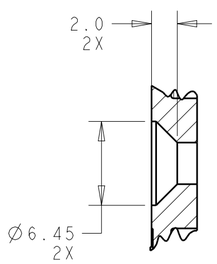

SECTION X - X
1-2325811-2 SHOWN
SCALE 3:1

THIS DRAWING IS A CONTROLLED DOCUMENT.

DIMENSIONS: mm

TOLERANCES UNLESS OTHERWISE SPECIFIED:

0 PLC	±-
1 PLC	±0.2
2 PLC	±0.13
3 PLC	±-
4 PLC	±-
ANGLES	±2°

MATERIAL - -

FINISH - -

DWN C.DAILY 20DEC2017
CHK J.LATORRE 20DEC2017
APVD -
PRODUCT SPEC 108-133062
APPLICATION SPEC 114-133107
WEIGHT -

CUSTOMER DRAWING

TE Connectivity

NAME LED HOLDER, 20x24
LUMAWISE Z45 LED
-

SIZE	CAGE CODE	DRAWING NO	RESTRICTED TO
A2	00779	C-2325811	-

SCALE 2:1 SHEET 2 OF 3 REV B

THIS DRAWING IS UNPUBLISHED. RELEASED FOR PUBLICATION 20
© COPYRIGHT 20 BY - ALL RIGHTS RESERVED.

REVISIONS

P	LTR	DESCRIPTION	DATE	DWN	APVD
	-	SEE SHEET 1	-	-	-

LED SUBSTRATE LAYOUT A
TOP SIDE OF BOARD

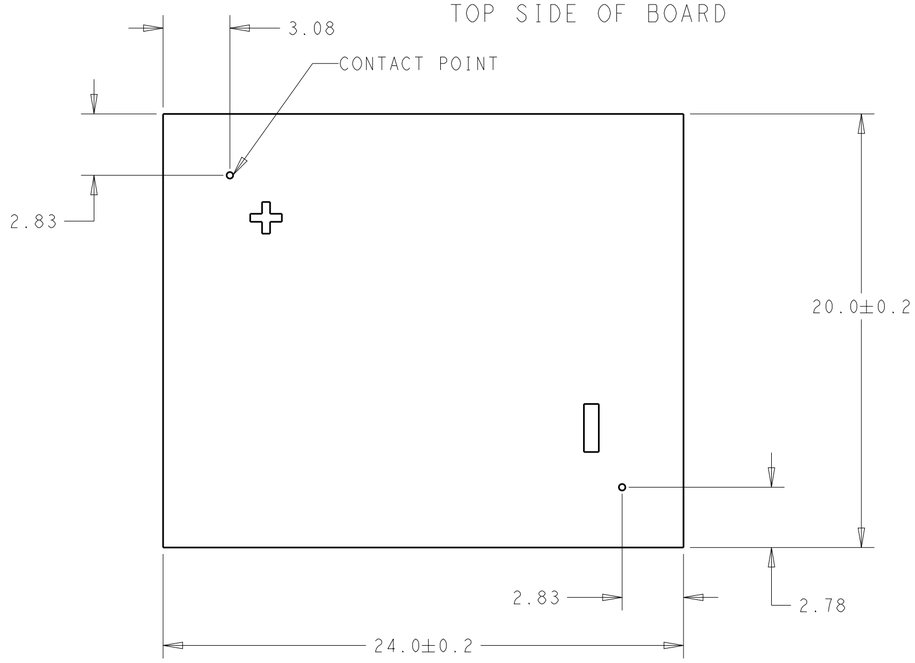

LED SUBSTRATE LAYOUT B
TOP SIDE OF BOARD

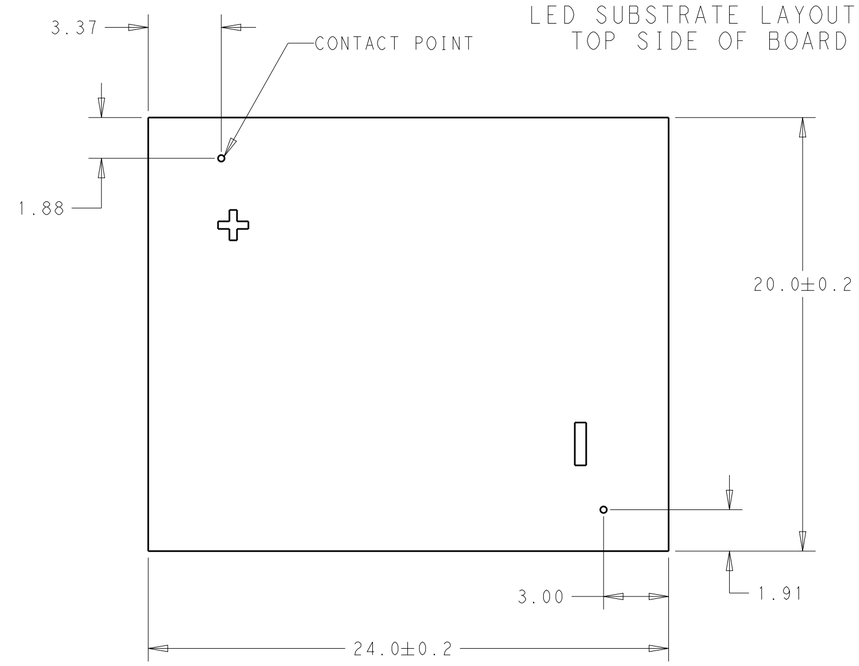

LED SUBSTRATE LAYOUT C
TOP SIDE OF BOARD

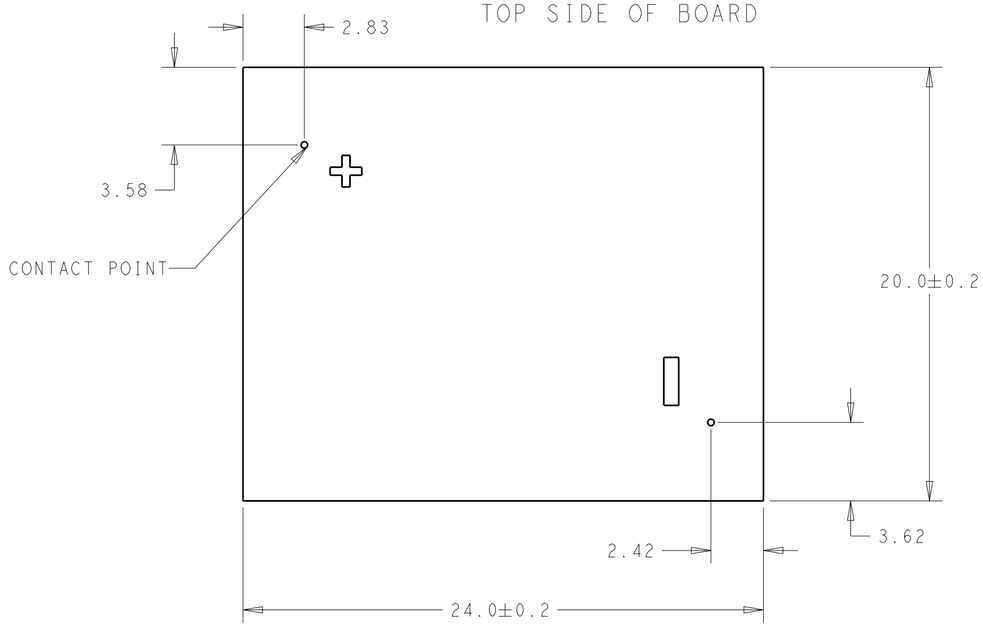

THIS DRAWING IS A CONTROLLED DOCUMENT.

DIMENSIONS: mm

TOLERANCES UNLESS OTHERWISE SPECIFIED:

0 PLC	±-
1 PLC	±0.2
2 PLC	±0.13
3 PLC	±-
4 PLC	±-
ANGLES	±2°

MATERIAL: - / -

FINISH: - / -

DWN C.DAILY 20DEC2017
CHK J.LATORRE 20DEC2017
APVD -
PRODUCT SPEC 108-133062
APPLICATION SPEC 114-133107
WEIGHT -

CUSTOMER DRAWING

TE Connectivity

NAME LED HOLDER, 20x24 LUMAWISE Z45 LED -

SIZE	CAGE CODE	DRAWING NO	RESTRICTED TO
A2	00779	C-2325811	-

SCALE 2:1 SHEET 3 OF 3 REV B

ООО «ЛайфЭлектроникс» “LifeElectronics” LLC

ИНН 7805602321 КПП 780501001 Р/С 40702810122510004610 ФАКБ "АБСОЛЮТ БАНК" (ЗАО) в г.Санкт-Петербурге К/С 30101810900000000703 БИК 044030703

Компания «Life Electronics» занимается поставками электронных компонентов импортного и отечественного производства от производителей и со складов крупных дистрибьюторов Европы, Америки и Азии.

С конца 2013 года компания активно расширяет линейку поставок компонентов по направлению коаксиальный кабель, кварцевые генераторы и конденсаторы (керамические, пленочные, электролитические), за счёт заключения дистрибьюторских договоров

Мы предлагаем:

- *Конкурентоспособные цены и скидки постоянным клиентам.*
- *Специальные условия для постоянных клиентов.*
- *Подбор аналогов.*
- *Поставку компонентов в любых объемах, удовлетворяющих вашим потребностям.*

- *Приемлемые сроки поставки, возможна ускоренная поставка.*
- *Доставку товара в любую точку России и стран СНГ.*
- *Комплексную поставку.*
- *Работу по проектам и поставку образцов.*
- *Формирование склада под заказчика.*

- *Сертификаты соответствия на поставляемую продукцию (по желанию клиента).*
- *Тестирование поставляемой продукции.*
- *Поставку компонентов, требующих военную и космическую приемку.*
- *Входной контроль качества.*
- *Наличие сертификата ISO.*

В составе нашей компании организован Конструкторский отдел, призванный помогать разработчикам, и инженерам.

Конструкторский отдел помогает осуществить:

- *Регистрацию проекта у производителя компонентов.*
- *Техническую поддержку проекта.*
- *Защиту от снятия компонента с производства.*
- *Оценку стоимости проекта по компонентам.*
- *Изготовление тестовой платы монтаж и пусконаладочные работы.*

Тел: +7 (812) 336 43 04 (многоканальный)
Email: org@lifeelectronics.ru

www.lifeelectronics.ru