DRW. NO. A114513-001 | Sheet. No. /

記号x数	変更内容 REVISION DESCRIPTION	承認	検図	担当	年月日	変更通知書No.
B x 4	誤記訂正	大家	海野	山田	13/04/25	M126393
C x						
D x						
E x						
F x						

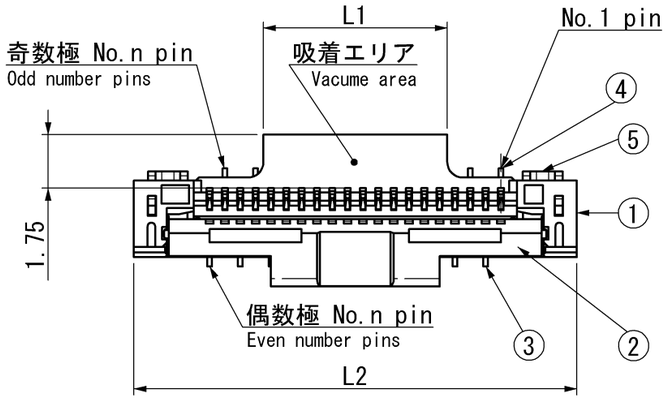

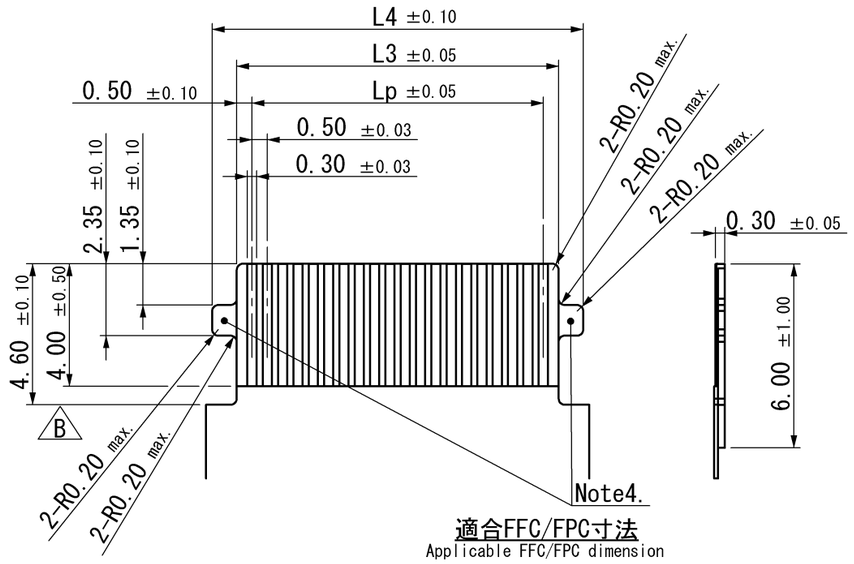

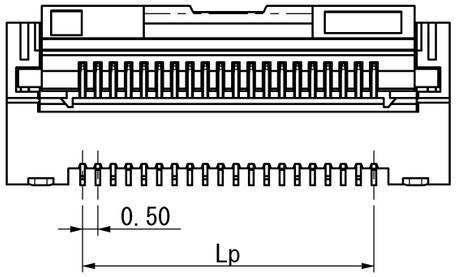

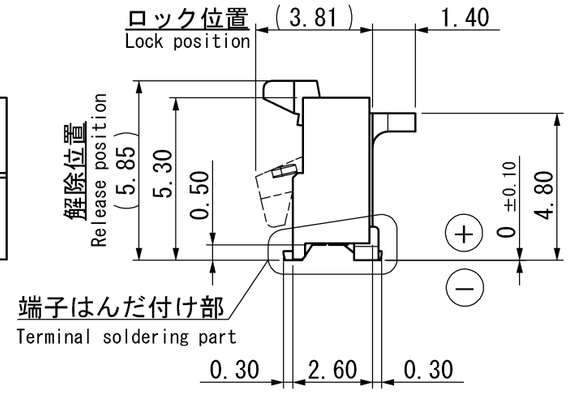

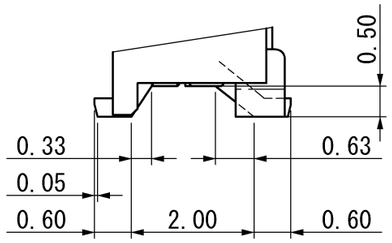

端子はんだ付け部詳細
Terminal soldering part

芯数(n)	A	B	Lp	L1	L2	L3	L4	図番
B 20	10	10	9.50	6.00	14.44	10.50	12.10	A114513-005
50	25	25	24.50	8.00	29.44	25.50	27.10	A114513-004
45	22	23	22.00	8.00	26.94	23.00	24.60	A114513-003
40	20	20	19.50	8.00	24.44	20.50	22.10	A114513-002
30	15	15	14.50	8.00	19.44	15.50	17.10	A114513-001

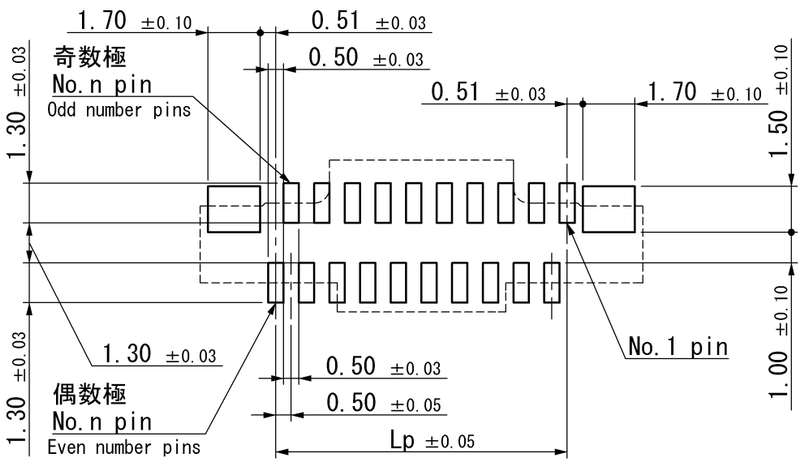

適合基板寸法(参考)
Applicable PCB Dimension(REF.)

記事 Note

1. 端子、及び固定金具の相互のばらつきは0.1以内とする。
   Coplanarity between terminal and Reinforcement terminalshould be 0.1max.
2. 性能は性能仕様書F114513-001による。
   また、梱包仕様書はR114513-001による。
   Performance shall be referred to F114513-001.
   Standard packaging method R114513-001.
3. 名称構成
   Composition of product name
   B HF601-**-12-VE (**:芯数(n)Poles)
4. この形状有り無しが嵌合可能。
   Recommedation FFC/FPC can insert the one with the positioning part and the one that not is.

部品番号 ITEM No.	部品名 DESCRIPTION	個数 QNT.	材質・寸法 MATERIAL	記事 CONTENT
5	固定金具 Reinforcement terminal	2	銅合金 Copper Alloy	Ni-Sn
4	コンタクトB Contact B	B	銅合金 Copper Alloy	Ni-Au
3	コンタクトA Contact A	A	銅合金 Copper Alloy	Ni-Au
2	アクチュエータ Actuator	1	PA9T(GF)	白 White
1	インシュレータ Insulator	1	LCP(GF)	黒 Black

指定外公差 ±0.3
Tolerances ±0.3 unless otherwise specified.
( )寸法は参考値 ( )Reference value.

尺度 SCALE	10/1	承認 APP.	承認 APP.	検図 CHK.	製図 DRW.	設計 DSGN.
単位 DIMENSION	mm		13/01/17	13/01/17	13/01/17	13/01/17
三角図法 3RD. ANGLE PROJECTION			大家	海野	山田	高平

山一電機株式会社
YAMAICHI ELECTRONICS Co.,Ltd.

分類(CLASS)

名称(TITLE) HF601-**-12-VE B

図番(DRW. NO.) A114513-001 | Sheet No. / | REV. B

A3-A1-SW006

ООО «ЛайфЭлектроникс» “LifeElectronics” LLC

ИНН 7805602321 КПП 780501001 Р/С 40702810122510004610 ФАКБ "АБСОЛЮТ БАНК" (ЗАО) в г.Санкт-Петербурге К/С 30101810900000000703 БИК 044030703

Компания «Life Electronics» занимается поставками электронных компонентов импортного и отечественного производства от производителей и со складов крупных дистрибьюторов Европы, Америки и Азии.

С конца 2013 года компания активно расширяет линейку поставок компонентов по направлению коаксиальный кабель, кварцевые генераторы и конденсаторы (керамические, пленочные, электролитические), за счёт заключения дистрибьюторских договоров

Мы предлагаем:

- *Конкурентоспособные цены и скидки постоянным клиентам.*
- *Специальные условия для постоянных клиентов.*
- *Подбор аналогов.*
- *Поставку компонентов в любых объемах, удовлетворяющих вашим потребностям.*

- *Приемлемые сроки поставки, возможна ускоренная поставка.*
- *Доставку товара в любую точку России и стран СНГ.*
- *Комплексную поставку.*
- *Работу по проектам и поставку образцов.*
- *Формирование склада под заказчика.*

- *Сертификаты соответствия на поставляемую продукцию (по желанию клиента).*
- *Тестирование поставляемой продукции.*
- *Поставку компонентов, требующих военную и космическую приемку.*
- *Входной контроль качества.*
- *Наличие сертификата ISO.*

В составе нашей компании организован Конструкторский отдел, призванный помогать разработчикам, и инженерам.

Конструкторский отдел помогает осуществить:

- *Регистрацию проекта у производителя компонентов.*
- *Техническую поддержку проекта.*
- *Защиту от снятия компонента с производства.*
- *Оценку стоимости проекта по компонентам.*
- *Изготовление тестовой платы монтаж и пусконаладочные работы.*

Тел: +7 (812) 336 43 04 (многоканальный)
Email: org@lifeelectronics.ru

www.lifeelectronics.ru